ข้อบัญญัติ

งบประมาณรายจ่าย
ประจำปีงบประมาณ พ.ศ. ๒๕๗๐

องค์การบริหารส่วนตำบลอีเซ
อำเภอโพธิ์ศรีสุวรรณ จังหวัดศรีสะเกษ

ประกาศองค์การบริหารส่วนตำบลอีเซ

เรื่อง ประกาศใช้ข้อบัญญัติงบประมาณรายจ่ายประจำปีงบประมาณ พ.ศ. ๒๕๗๐

****

ด้วยองค์การบริหารส่วนตำบลอีเซ ได้ดำเนินการจัดทำข้อบัญญัติงบประมาณรายจ่ายประจำปีงบประมาณ พ.ศ. ๒๕๗๐ โดยได้รับความเห็นชอบจากสภาองค์การบริหารส่วนตำบลอีเซ ในการประชุมสภาองค์การบริหารส่วนตำบลอีเซ สมัยสามัญ สมัยที่ ๓/๒๕๖๙ ครั้งที่ ๒ วันที่ ๒๔ สิงหาคม ๒๕๖๙ และได้รับการอนุมัติข้อบัญญัติงบประมาณรายจ่ายประจำปีงบประมาณ พ.ศ. ๒๕๗๐ จากนายอำเภอโพธิ์ศรีสุวรรณแล้ว เมื่อวันที่ ๑๗ กันยายน ๒๕๖๙

เพื่อให้เป็นไปตามมาตรา ๗๑ วรรค ๓ แห่งพระราชบัญญัติสภาตำบลและองค์การบริหารส่วนตำบล พ.ศ. ๒๕๓๗ และที่แก้ไขเพิ่มเติม องค์การบริหารส่วนตำบลอีเซ จึงประกาศใช้ข้อบัญญัติงบประมาณรายจ่ายประจำปีงบประมาณ พ.ศ. ๒๕๗๐ ให้ใช้บังคับตั้งแต่วันที่ ๑ ตุลาคม ๒๕๖๙ โดยมีรายละเอียด ดังนี้

<u>รายรับ</u>			
หมวดเงินรายได้ที่ได้รับการจัดสรรและอบต. จัดเก็บเอง	จำนวน	๒๑,๒๐๐,๐๐๐	บาท
หมวดเงินอุดหนุนทั่วไป	จำนวน	๑๕,๖๐๐,๐๐๐	บาท
<u>รายจ่าย</u>			
ก. ด้านบริหารทั่วไป			
แผนงานบริหารงานทั่วไป	จำนวน	๑๒,๖๓๗,๑๒๐	บาท
แผนงานการรักษาความสงบภายใน	จำนวน	๑,๗๒๑,๗๖๐	บาท
ข. ด้านบริการชุมชนและสังคม			
แผนงานการศึกษา	จำนวน	๕,๗๖๖,๐๐๕	บาท
แผนงานสาธารณสุข	จำนวน	๘๒๑,๘๘๐	บาท
แผนงานสังคมสงเคราะห์	จำนวน	๑,๒๒๓,๒๔๐	บาท
แผนงานสร้างความเข้มแข็งของชุมชน	จำนวน	๓๐,๐๐๐	บาท
แผนงานการศาสนา วัฒนธรรมและนันทนาการ	จำนวน	๑,๐๗๔,๕๖๐	บาท
ค. ด้านการเศรษฐกิจ			
แผนงานอุตสาหกรรมและการโยธา	จำนวน	๒,๒๖๘,๘๗๑	บาท
แผนงานการเกษตร	จำนวน	๘๕๘,๗๒๐	บาท
แผนงานการพาณิชย์	จำนวน	๑,๐๔๐,๐๘๐	บาท
ง. ด้านการดำเนินงานอื่นๆ			
แผนงานงบกลาง	จำนวน	๙,๓๕๗,๗๖๔	บาท
งบประมาณรายจ่ายทั้งสิ้น	**จำนวน**	**๓๖,๘๐๐,๐๐๐**	**บาท**

จึงประกาศให้ทราบโดยทั่วกัน

ประกาศ ณ วันที่ ๑๗ กันยายน พ.ศ. ๒๕๖๙

(นายสุวรรณ โสดา)

นายกองค์การบริหารส่วนตำบลอีเซ

ข้อบัญญัติ

งบประมาณรายจ่าย ประจำปีงบประมาณ พ.ศ. 2570

องค์การบริหารส่วนตำบลอีเซ

อำเภอโพธิ์ศรีสุวรรณ จังหวัดศรีสะเกษ

โดยที่เป็นการสมควรตั้งงบประมาณรายจ่ายประจำปีงบประมาณ พ.ศ. 2570 อาศัยอำนาจตามความในพระราชบัญญัติสภาตำบลและองค์การบบริหารส่วนตำบล พ.ศ. 2537 และที่แก้ไขเพิ่มเติม มาตรา 87 จึงตราข้อบัญญัติขึ้นไว้โดยความเห็นชอบของสภาองค์การบริหารส่วนตำบลอีเซ และโดยอนุมัติของนายอำเภอโพธิ์ศรีสุวรรณ

ข้อ 1 ข้อบัญญัติ นี้เรียกว่า ข้อบัญญัติงบประมาณรายจ่ายประจำปีงบประมาณ พ.ศ. 2570

ข้อ 2 ข้อบัญญัติ นี้ให้ใช้บังคับตั้งแต่วันที่ 1 ตุลาคม พ.ศ. 2569 เป็นต้นไป

ข้อ 3 งบประมาณรายจ่ายประจำปีงบประมาณ พ.ศ. 2570 เป็นจำนวนรวมทั้งสิ้น 36,800,000 บาท

ข้อ 4 งบประมาณรายจ่ายทั่วไป จ่ายจากรายได้จัดเก็บเอง หมวดภาษีจัดสรร และหมวดเงินอุดหนุน เป็นจำนวนรวมทั้งสิ้น 36,800,000 บาท โดยแยกรายละเอียดตามแผนงานได้ดังนี้

แผนงาน	ยอดรวม
ด้านบริหารทั่วไป	
แผนงานบริหารงานทั่วไป	12,637,120
แผนงานการรักษาความสงบภายใน	1,721,760
ด้านบริการชุมชนและสังคม	
แผนงานการศึกษา	5,766,005
แผนงานสาธารณสุข	821,880
แผนงานสังคมสงเคราะห์	1,223,240
แผนงานสร้างความเข้มแข็งของชุมชน	30,000
แผนงานการศาสนา วัฒนธรรม และนันทนาการ	1,074,560
ด้านการเศรษฐกิจ	
แผนงานอุตสาหกรรมและการโยธา	2,268,871
แผนงานการเกษตร	858,720
แผนงานการพาณิชย์	1,040,080
ด้านการดำเนินงานอื่น	
แผนงานงบกลาง	9,357,764
งบประมาณรายจ่ายทั้งสิ้น	**36,800,000**

ข้อ 5 งบประมาณรายจ่ายเฉพาะการ จ่ายจากรายได้ เป็นจำนวนรวมทั้งสิ้น 0 บาท ดังนี้

แผนงาน	ยอดรวม
รวมรายจ่าย	0

ข้อ 6 ให้นายกองค์การบริหารส่วนตำบลอีเซปฏิบัติการเบิกจ่ายเงินงบประมาณที่ได้รับอนุมัติให้เป็นไปตามระเบียบกระทรวงมหาดไทยว่าด้วยวิธีการงบประมาณขององค์กรปกครองส่วนท้องถิ่น และระเบียบกระทรวงมหาดไทยว่าด้วยการรับเงิน การเบิกจ่ายเงิน การฝากเงิน การเก็บรักษาเงิน และการตรวจเงินขององค์กรปกครองส่วนท้องถิ่น

ข้อ 7 ให้นายกองค์การบริหารส่วนตำบลอีเซ มีหน้าที่รักษาการให้เป็นไปตามข้อบัญญัตินี้

ประกาศ ณ วันที่ 17 ก.ย. 2569

(ลงนาม).....

(นายสุวรรณ โสดา)

ตำแหน่ง นายกองค์การบริหารส่วนตำบลอีเซ

อนุมัติ

(ลงนาม).....

(นายภูวณิช สิงหวงศ์)

ตำแหน่ง นายอำเภอโพธิ์ศรีสุวรรณ

องค์การบริหารส่วนตำบลอีเซ

อำเภอโพธิ์ศรีสุวรรณ จังหวัดศรีสะเกษ

---

109 ม. 5 ซอย- ถนน- ตำบลอีเซ

อำเภอโพธิ์ศรีสุวรรณ จังหวัดศรีสะเกษ 33120

พื้นที่	17.00 ตารางกิโลเมตร
ประชากรทั้งหมด	2,909 คน
ชาย	1,415 คน
หญิง	1,494 คน

สำเนาถูกต้อง

(นายอาทิตย์ คำเนาว์)
ปลัดองค์การบริหารส่วนตำบล

ข้อมูล ณ วันที่ 31 สิงหาคม 2569

องค์การบริหารส่วนตำบลอีเซ

อำเภอโพธิ์ศรีสุวรรณ จังหวัดศรีสะเกษ

---

109 ม. 5 ซอย- ถนน- ตำบลอีเซ

อำเภอโพธิ์ศรีสุวรรณ จังหวัดศรีสะเกษ 33120

พื้นที่	**17.00 ตารางกิโลเมตร**
ประชากรทั้งหมด	**2,909 คน**
ชาย	1,415 คน
หญิง	1,494 คน

ข้อมูล ณ วันที่ 31 สิงหาคม 2569

คำแถลงงบประมาณ

ประกอบงบประมาณรายจ่ายประจำปีงบประมาณ พ.ศ. 2570

ท่านประธานสภาฯ และสมาชิกสภาองค์การบริหารส่วนตำบลอีเซ

บัดนี้ ถึงเวลาที่ผู้บริหารท้องถิ่นขององค์การบริหารส่วนตำบลอีเซ จะได้เสนอร่างข้อบัญญัติงบประมาณรายจ่ายประจำปีต่อสภาองค์การบริหารส่วนตำบลอีเซ อีกครั้งหนึ่ง ฉะนั้น ในโอกาสนี้ ผู้บริหารท้องถิ่นองค์การบริหารส่วนตำบลอีเซ จึงขอชี้แจงให้ท่านประธานและสมาชิกทุกท่านได้ทราบถึงสถานะการคลัง ตลอดจนหลักการและแนวนโยบายการดำเนินการ ในปีงบประมาณ พ.ศ. 2570 ดังต่อไปนี้

1. สถานะการคลัง

1.1 งบประมาณรายจ่ายทั่วไป

ในปีงบประมาณ พ.ศ. 2569 ณ วันที่ 6 สิงหาคม พ.ศ. 2569 องค์กรปกครองส่วนท้องถิ่นมีสถานะการเงิน ดังนี้

1.1.1 เงินฝากธนาคาร จำนวน 17,413,316.87 บาท

1.1.2 เงินสะสม จำนวน 97,867,204.84 บาท

1.1.3 รายการกันเงินไว้แบบก่อหนี้ผูกพันและยังไม่ได้เบิกจ่าย จำนวน 3 โครงการ
รวม 40,988.78 บาท

1.1.4 รายการกันเงินไว้โดยยังไม่ได้ก่อหนี้ผูกพัน จำนวน 0 โครงการ
รวม 0.00 บาท

1.2 เงินกู้คงค้าง จำนวน 0.00 บาท

2. การบริหารงบประมาณในปีงบประมาณ พ.ศ. 2568

2.1 รายรับจริง จำนวน 32,742,063.68 บาท ประกอบด้วย

หมวดภาษีอากร	จำนวน	142,462.01 บาท
หมวดค่าธรรมเนียม ค่าปรับ และใบอนุญาต	จำนวน	36,961.00 บาท
หมวดรายได้จากทรัพย์สิน	จำนวน	97,656.47 บาท
หมวดรายได้จากสาธารณูปโภค และกิจการพาณิชย์	จำนวน	1,097,498.00 บาท
หมวดรายได้เบ็ดเตล็ด	จำนวน	11,003.72 บาท
หมวดรายได้จากทุน	จำนวน	4,500.00 บาท
หมวดภาษีจัดสรร	จำนวน	17,744,322.79 บาท
หมวดเงินอุดหนุน	จำนวน	13,607,659.69 บาท

2.2 เงินอุดหนุนที่รัฐบาลให้โดยระบุวัตถุประสงค์ จำนวน 5,887,000.00 บาท

2.3 รายจ่ายจริง จำนวน 32,155,798.33 บาท ประกอบด้วย

งบกลาง	จำนวน	8,214,172.99 บาท
งบบุคลากร	จำนวน	11,582,189.77 บาท
งบดำเนินงาน	จำนวน	7,659,390.03 บาท
งบลงทุน	จำนวน	2,984,821.79 บาท
งบเงินอุดหนุน	จำนวน	1,715,223.75 บาท
งบรายจ่ายอื่น	จำนวน	0.00 บาท
2.4 รายจ่ายที่จ่ายจากเงินอุดหนุนที่รัฐบาลให้โดยระบุวัตถุประสงค์	จำนวน	3,179,100.00 บาท
2.5 มีการจ่ายเงินสะสมเพื่อดำเนินการตามอำนาจหน้าที่	จำนวน	2,607,000.00 บาท
2.6 รายจ่ายที่จ่ายจากเงินทุนสำรองเงินสะสม	จำนวน	0.00 บาท
2.7 รายจ่ายที่จ่ายจากเงินกู้	จำนวน	0.00 บาท

3. งบเฉพาะการ

ประเภทกิจการ กิจการ

ปีงบประมาณ พ.ศ. 2568

คำแถลงงบประมาณ

ประกอบงบประมาณรายจ่ายประจำปีงบประมาณ พ.ศ. 2570

องค์การบริหารส่วนตำบลอีเซ

อำเภอโพธิ์ศรีสุวรรณ จังหวัดศรีสะเกษ

1. รายรับ

รายรับ	รายรับจริง ปี 2568	ประมาณการ ปี 2569	ประมาณการ ปี 2570
รายได้จัดเก็บเอง			
หมวดภาษีอากร	142,462.01	154,600.00	150,000.00
หมวดค่าธรรมเนียม ค่าปรับ และใบอนุญาต	36,961.00	118,400.00	32,600.00
หมวดรายได้จากทรัพย์สิน	97,656.47	120,000.00	120,000.00
หมวดรายได้จากสาธารณูปโภค และกิจการพาณิชย์	1,097,498.00	630,000.00	1,500,000.00
หมวดรายได้เบ็ดเตล็ด	11,003.72	61,000.00	51,000.00
หมวดรายได้จากทุน	4,500.00	10,000.00	10,000.00
รวมรายได้จัดเก็บเอง	1,390,081.20	1,094,000.00	1,863,600.00
รายได้ที่รัฐบาลเก็บแล้วจัดสรรให้องค์กรปกครองส่วนท้องถิ่น			
หมวดภาษีจัดสรร	17,744,322.79	19,206,000.00	19,336,400.00
รวมรายได้ที่รัฐบาลเก็บแล้วจัดสรรให้องค์กรปกครองส่วนท้องถิ่น	17,744,322.79	19,206,000.00	19,336,400.00
รายได้ที่รัฐบาลอุดหนุนให้องค์กรปกครองส่วนท้องถิ่น			
หมวดเงินอุดหนุน	13,607,659.69	17,200,000.00	15,600,000.00
รวมรายได้ที่รัฐบาลอุดหนุนให้องค์กรปกครองส่วนท้องถิ่น	13,607,659.69	17,200,000.00	15,600,000.00
รวม	32,742,063.68	37,500,000.00	36,800,000.00

สำเนาถูกต้อง

(นายอาทิตย์ คำเนาว์)

ปลัดองค์การบริหารส่วนตำบล

คำแถลงงบประมาณ

ประกอบงบประมาณรายจ่ายประจำปีงบประมาณ พ.ศ. 2570

องค์การบริหารส่วนตำบลอีเซ

อำเภอโพธิ์ศรีสุวรรณ จังหวัดศรีสะเกษ

2. รายจ่าย

รายจ่าย	รายจ่ายจริง ปี 2568	ประมาณการ ปี 2569	ประมาณการ ปี 2570
จ่ายจากงบประมาณ			
งบกลาง	8,214,172.99	8,503,330.00	9,357,764.00
งบบุคลากร	11,582,189.77	15,611,145.00	16,331,520.00
งบดำเนินงาน	7,659,390.03	8,446,025.00	9,185,165.00
งบลงทุน	2,984,821.79	2,871,500.00	678,751.00
งบเงินอุดหนุน	1,715,223.75	2,068,000.00	1,246,800.00
รวมจ่ายจากงบประมาณ	32,155,798.33	37,500,000.00	36,800,000.00

สำเนาถูกต้อง

(นายอาทิตย์ คำเนาว์)

ปลัดองค์การบริหารส่วนตำบล

บันทึกหลักการและเหตุผล
ประกอบร่างข้อบัญญัติงบประมาณรายจ่าย
ประจำปีงบประมาณ พ.ศ. 2570 ขององค์การบริหารส่วนตำบลอีเซ
อำเภอโพธิ์ศรีสุวรรณ จังหวัดศรีสะเกษ

ด้าน	รวม
ด้านบริหารทั่วไป	
แผนงานบริหารงานทั่วไป	12,637,120
แผนงานการรักษาความสงบภายใน	1,721,760
ด้านบริการชุมชนและสังคม	
แผนงานการศึกษา	5,766,005
แผนงานสาธารณสุข	821,880
แผนงานสังคมสงเคราะห์	1,223,240
แผนงานสร้างความเข้มแข็งของชุมชน	30,000
แผนงานการศาสนา วัฒนธรรม และนันทนาการ	1,074,560
ด้านการเศรษฐกิจ	
แผนงานอุตสาหกรรมและการโยธา	2,268,871
แผนงานการเกษตร	858,720
แผนงานการพาณิชย์	1,040,080
ด้านการดำเนินงานอื่น	
แผนงานงบกลาง	9,357,764
งบประมาณรายจ่ายทั้งสิ้น	36,800,000

สำเนาถูกต้อง

(นายอาทิตย์ คำเนาว์)
ปลัดองค์การบริหารส่วนตำบล

ส่วนที่ 2

ข้อบัญญัติ

เรื่อง

งบประมาณรายจ่ายประจำปีงบประมาณ พ.ศ. 2570

ของ

องค์การบริหารส่วนตำบลอีเซ

อำเภอโพธิ์ศรีสุวรรณ จังหวัดศรีสะเกษ

รายงานประมาณการรายจ่าย

ประจำปีงบประมาณ พ.ศ. 2570

องค์การบริหารส่วนตำบลอีเซ

อำเภอโพธิ์ศรีสุวรรณ จังหวัดศรีสะเกษ

รายการ	รายจ่ายจริง		ประมาณการ		
	ปี 2567	ปี 2568	ปี 2569	ยอดต่าง (%)	ปี 2570
แผนงานบริหารงานทั่วไป					
งานบริหารทั่วไป					
งบบุคลากร					
เงินเดือน (ฝ่ายการเมือง)					
ค่าตอบแทนรายเดือนนายก/รองนายกองค์กรปกครองส่วนท้องถิ่น	695,520.00	695,520.00	574,520	21.06 %	695,520
ค่าตอบแทนประจำตำแหน่งนายก/รองนายก	120,000.00	120,000.00	100,000	20.00 %	120,000
ค่าตอบแทนพิเศษนายก/รองนายก	120,000.00	120,000.00	100,000	20.00 %	120,000
ค่าตอบแทนรายเดือนเลขานุการ/ที่ปรึกษานายกเทศมนตรี นายกองค์การบริหารส่วนตำบล	115,920.00	115,920.00	103,920	11.55 %	115,920
เงินค่าตอบแทนประธานสภา/รองประธานสภา/สมาชิกสภา/เลขานุการสภาองค์กรปกครองส่วนท้องถิ่น	1,490,400.00	1,490,400.00	1,378,820	16.50 %	1,606,320
รวมเงินเดือน (ฝ่ายการเมือง)	**2,541,840.00**	**2,541,840.00**	**2,257,260**		**2,657,760**
เงินเดือน (ฝ่ายประจำ)					

รายการ	รายจ่ายจริง		ประมาณการ		
	ปี 2567	ปี 2568	ปี 2569	ยอดต่าง (%)	ปี 2570
เงินเดือนข้าราชการ หรือพนักงานส่วนท้องถิ่น	2,458,470.00	1,494,986.87	1,403,600	79.68 %	2,521,920
เงินเพิ่มต่าง ๆ ของข้าราชการ หรือพนักงานส่วนท้องถิ่น	20,760.00	17,704.19	11,040	0.00 %	11,040
เงินประจำตำแหน่ง	73,500.00	69,874.19	130,000	15.38 %	150,000
ค่าตอบแทนพนักงานจ้าง	869,640.00	892,520.00	976,160	10.06 %	1,074,360
เงินเพิ่มต่าง ๆ ของพนักงานจ้าง	24,000.00	63,000.00	72,000	0.00 %	72,000
รวมเงินเดือน (ฝ่ายประจำ)	**3,446,370.00**	**2,538,085.25**	**2,592,800**		**3,829,320**
รวมงบบุคลากร	**5,988,210.00**	**5,079,925.25**	**4,850,060**		**6,487,080**
งบดำเนินงาน					
ค่าตอบแทน					
ค่าตอบแทนผู้ปฏิบัติราชการอันเป็นประโยชน์แก่องค์กรปกครองส่วนท้องถิ่น					
ค่าสมนาคุณกรรมการสอบคัดเลือกฯ	52,700.00	0.00	10,000	-100.00 %	0
ค่าตอบแทนเจ้าหน้าที่ในการเลือกตั้ง	0.00	457.00	440,000	-100.00 %	0
ค่าเบี้ยประชุม	0.00	0.00	5,000	-100.00 %	0
ค่าเช่าบ้าน	349,300.00	252,400.00	322,200	0.56 %	324,000

รายการ	รายจ่ายจริง		ประมาณการ		
	ปี 2567	ปี 2568	ปี 2569	ยอดต่าง (%)	ปี 2570
เงินช่วยเหลือการศึกษาบุตร					
เงินช่วยเหลือการศึกษาบุตรข้าราชการ/พนักงาน/ลูกจ้างประจำ	13,300.00	15,981.00	15,000	0.00 %	15,000
รวมค่าตอบแทน	**415,300.00**	**268,838.00**	**792,200**		**339,000**
ค่าใช้สอย					
รายจ่ายเพื่อให้ได้มาซึ่งบริการ					
รายจ่ายเพื่อให้ได้มาซึ่งบริการ	407,866.81	89,450.69	100,000	20.00 %	120,000
ค่าเบี้ยประกัน	0.00	0.00	10,000	100.00 %	20,000
โครงการจัดจ้างเหมาบริการเช่าเครื่องถ่ายเอกสาร สำนักปลัด อบต.อีเซ	0.00	35,000.00	36,000	0.00 %	36,000
โครงการจ้างเหมาบริการในการช่วยปฏิบัติงานด้านการจัดงานทั่วไป	0.00	120,000.00	108,000	-100.00 %	0
รายจ่ายเกี่ยวกับการรับรองและพิธีการ					
ค่ารับรอง	64,130.00	33,075.00	40,000	0.00 %	40,000
ค่าใช้จ่ายในพิธีทางศาสนา/รัฐพิธี	40,000.00	3,000.00	10,000	0.00 %	10,000
ค่าใช้จ่ายในการประชุมราชการ	44,160.00	76,745.00	40,000	50.00 %	60,000
รายจ่ายเกี่ยวเนื่องกับการปฏิบัติราชการที่ไม่เข้าลักษณะรายจ่ายงบรายจ่ายอื่น ๆ					

รายการ	รายจ่ายจริง		ประมาณการ		
	ปี 2567	ปี 2568	ปี 2569	ยอดต่าง (%)	ปี 2570
ค่าใช้จ่ายในการเดินทางไปราชการ	141,352.00	117,944.00	160,000	-25.00 %	120,000
ค่าลงทะเบียนในการฝึกอบรม	102,900.00	91,780.00	146,000	-45.21 %	80,000
โครงการจัดกิจกรรมวันท้องถิ่นไทย	0.00	0.00	10,000	-100.00 %	0
โครงการดำเนินการเลือกตั้งท้องถิ่น	0.00	0.00	307,000	-100.00 %	0
โครงการพัฒนาศักยภาพผู้บริหารท้องถิ่น สมาชิกสภาท้องถิ่น พนักงาน พนักงานจ้าง ผู้นำชุมชน ตลอดจนหน่วยงานอื่นที่เกี่ยวข้อง	298,232.00	298,600.00	300,000	-33.33 %	200,000
โครงการส่งเสริมความรู้ ความเข้าใจและการมีส่วนร่วมตามระบอบประชาธิปไตย	0.00	0.00	20,000	-100.00 %	0
ค่าบำรุงรักษาและซ่อมแซม	29,718.94	0.00	0	0.00 %	0
รวมค่าใช้สอย	**1,128,359.75**	**865,594.69**	**1,287,000**		**686,000**
ค่าวัสดุ					
วัสดุสำนักงาน	149,988.00	59,567.00	80,000	0.00 %	80,000
วัสดุไฟฟ้าและวิทยุ	43,330.50	0.00	25,000	-20.00 %	20,000
วัสดุงานบ้านงานครัว	30,982.00	38,178.00	40,000	0.00 %	40,000
วัสดุก่อสร้าง	0.00	0.00	10,000	0.00 %	10,000
วัสดุยานพาหนะและขนส่ง	11,235.00	0.00	10,000	0.00 %	10,000

รายการ	รายจ่ายจริง		ประมาณการ		
	ปี 2567	ปี 2568	ปี 2569	ยอดต่าง (%)	ปี 2570
วัสดุเชื้อเพลิงและหล่อลื่น	134,013.90	120,999.16	120,000	-33.33 %	80,000
วัสดุคอมพิวเตอร์	55,395.00	12,175.00	10,000	0.00 %	10,000
รวมค่าวัสดุ	**424,944.40**	**230,919.16**	**295,000**		**250,000**
ค่าสาธารณูปโภค					
ค่าไฟฟ้า	278,085.93	245,941.20	252,000	-4.76 %	240,000
ค่าน้ำประปา ค่าน้ำบาดาล	55.00	50.00	1,000	0.00 %	1,000
ค่าบริการโทรศัพท์	823.14	0.00	4,000	0.00 %	4,000
ค่าบริการไปรษณีย์	1,072.00	397.00	10,000	-70.00 %	3,000
ค่าบริการสื่อสารและโทรคมนาคม	49,277.45	39,647.15	90,000	-11.11 %	80,000
รวมค่าสาธารณูปโภค	**329,313.52**	**286,035.35**	**357,000**		**328,000**
รวมงบดำเนินงาน	**2,297,917.67**	**1,651,387.20**	**2,731,200**		**1,603,000**
งบลงทุน					
ค่าครุภัณฑ์					
ครุภัณฑ์สำนักงาน					

รายการ	รายจ่ายจริง		ประมาณการ		
	ปี 2567	ปี 2568	ปี 2569	ยอดต่าง (%)	ปี 2570
เก้าอี้ทำงาน	0.00	5,400.00	0	0.00 %	0
เก้าอี้ทำงาน	14,500.00	0.00	0	0.00 %	0
เก้าอี้ทำงาน ขนาดกว้าง 59x66x95 เซนติเมตร	8,800.00	0.00	0	0.00 %	0
เก้าอี้ทำงาน ขนาดกว้าง 68 ซม. ลึก 76 ซม. สูง 119 ซม.	5,700.00	0.00	0	0.00 %	0
เก้าอี้ทำงาน ขนาดกว้าง 70 ซม. ลึก 75 ซม. สูง 117 ซม.	4,900.00	0.00	0	0.00 %	0
เก้าอี้ทำงาน(หลังตาข่าย)	2,800.00	0.00	0	0.00 %	0
เก้าอี้นวม	19,500.00	0.00	0	0.00 %	0
เครื่องดูดฝุ่น	0.00	4,800.00	0	0.00 %	0
จอแสดงภาพขนาดไม่น้อยกว่า 21.5 นิ้ว	3,190.00	0.00	0	0.00 %	0
จัดซื้อผ้าม่านพร้อมติดตั้ง(อาคารสำนักงานหลังใหม่)	199,140.00	0.00	0	0.00 %	0
ชุดโซฟารับแขก	14,900.00	0.00	0	0.00 %	0
ชุดโต๊ะหมู่บูชา หมู่ 9 คริปทอง	21,500.00	0.00	0	0.00 %	0
โต๊ะทำงาน	0.00	6,600.00	0	0.00 %	0
โต๊ะทำงานผู้บริหาร	15,000.00	0.00	0	0.00 %	0

รายการ	รายจ่ายจริง		ประมาณการ		
	ปี 2567	ปี 2568	ปี 2569	ยอดต่าง (%)	ปี 2570
โต๊ะทำงานผู้บริหาร ขนาดกว้าง 140 ลึก 70 ซม.สูง 77 ซม.	16,500.00	0.00	0	0.00 %	0
โต๊ะทำงานเหล็กขนาด 5 ฟุต	8,500.00	0.00	0	0.00 %	0
โต๊ะประชุมตัวต่อโค้ง	6,800.00	0.00	0	0.00 %	0
โต๊ะประชุมโล่ง	11,200.00	0.00	0	0.00 %	0
โต๊ะพับอเนกประสงค์	0.00	27,000.00	0	0.00 %	0
โต๊ะรับแขก	0.00	12,500.00	0	0.00 %	0
โต๊ะหมู่บูชาไม้สักหมู่ 9 ขนาดหน้า 7 นิ้ว	4,900.00	0.00	0	0.00 %	0
โต๊ะหมู่บูชาไม้สักหมู่ 9 ขนาดหน้ากว้าง 9 นิ้ว	6,500.00	0.00	0	0.00 %	0
โทรศัพท์(สำนักงาน)	3,400.00	0.00	0	0.00 %	0
ครุภัณฑ์ไฟฟ้าและวิทยุ					
โครงการเงินหมุนเวียนดำเนินงานในการอนุรักษ์พลังงานเพื่อแก้ไขปัญหาสิ่งแวดล้อมจากการอนุรักษ์พลังงานการติดตั้งระบบผลิตไฟฟ้าจากพลังงานแสงอาทิตย์บนหลังคา (Solar Rooftop) อาคารสำนักงานองค์การบริหารส่วนตำบลอีเซ อำเภอโพธิ์ศรีสุวรรณ จังหวัดศรีสะเกษ	0.00	0.00	209,500	-100.00 %	0
ครุภัณฑ์งานบ้านงานครัว					
เครื่องทำน้ำร้อน - เย็น	4,200.00	0.00	0	0.00 %	0

รายการ	รายจ่ายจริง		ประมาณการ		
	ปี 2567	ปี 2568	ปี 2569	ยอดต่าง (%)	ปี 2570
ถังต้มน้ำร้อนไฟฟ้า	4,200.00	0.00	0	0.00 %	0
ครุภัณฑ์คอมพิวเตอร์หรืออิเล็กทรอนิกส์					
เครื่องคอมพิวเตอร์	0.00	48,000.00	0	0.00 %	0
เครื่องคอมพิวเตอร์โน้ตบุ๊ก สำหรับงานประมวลผล	24,000.00	0.00	0	0.00 %	0
เครื่องคอมพิวเตอร์ สำหรับงานประมวลผล แบบที่ 2	32,000.00	0.00	0	0.00 %	0
ครุภัณฑ์สนาม					
เต็นท์ผ้าใบทรงโค้ง	0.00	90,000.00	0	0.00 %	0
รวมค่าครุภัณฑ์	**432,130.00**	**194,300.00**	**209,500**		**0**
รวมงบลงทุน	**432,130.00**	**194,300.00**	**209,500**		**0**
งบเงินอุดหนุน					
เงินอุดหนุน					
เงินอุดหนุนส่วนราชการ					
โครงการจัดงานเฉลิมพระเกียรติพระบาทสมเด็จพระวชิรเกล้าเจ้าอยู่หัว เนื่องในโอกาสมหามงคลเฉลิมพระชนมพรรษา 28 กรกฎาคม	0.00	0.00	20,000	0.00 %	20,000

รายการ	รายจ่ายจริง		ประมาณการ		
	ปี 2567	ปี 2568	ปี 2569	ยอดต่าง (%)	ปี 2570
โครงการจัดงานเฉลิมพระเกียรติ สมเด็จพระนางเจ้าสิริกิติ์ พระบรมราชินีนาถ พระบรมราชินี พันปีหลวง เนื่องในโอกาสมหามงคลเฉลิมพระชนมพรรษา 12 สิงหาคม	0.00	0.00	15,000	-100.00 %	0
โครงการจัดงานเฉลิมพระเกียรติ สมเด็จพระนางเจ้าสุทิดา พัชรสุธาพิมลลักษณ พระบรมราชินี เนื่องในโอกาสมหามงคลเฉลิมพระชนมพรรษา 3 มิถุนายน	0.00	0.00	20,000	0.00 %	20,000
โครงการจัดงานรัฐพิธีของชาติ เพื่อเทิดทูลปกป้องสถาบันชาติ ศาสนา พระมหากษัตริย์	0.00	90,000.00	0	0.00 %	0
โครงการจัดงานวันคล้ายวันพระบรมราชสมภพ พระบาทสมเด็จพระบรมชนกาธิเบศร มหาภูมพลอดุลยเดช บรมนาถบพิตร วันชาติ และวันพ่อแห่งชาติ 5 ธันวาคม	0.00	0.00	15,000	0.00 %	15,000
โครงการจัดงานวันคล้ายวันพระราชสมภพ สมเด็จพระนางเจ้าสิริกิติ์ พระบรมราชินีนาถพระบรมราชชนนีพันปีหลวง 12 สิงหาคม	0.00	0.00	0	100.00 %	15,000
โครงการจัดงาน "วันนวมินทรมหาราช" 13 ตุลาคม	0.00	0.00	20,000	0.00 %	20,000
โครงการจัดงาน "วันปิยมหาราช"	0.00	0.00	15,000	0.00 %	15,000
โครงการสนับสนุนการจัดงานรัฐพิธีและงานวันสำคัญอื่นๆ ของชาติ เพื่อเทิดทูนปกป้องสถาบันชาติ ศาสนา พระมหากษัตริย์	90,000.00	0.00	0	0.00 %	0
รวมเงินอุดหนุน	**90,000.00**	**90,000.00**	**105,000**		**105,000**
รวมงบเงินอุดหนุน	**90,000.00**	**90,000.00**	**105,000**		**105,000**
รวมงานบริหารทั่วไป	**8,808,257.67**	**7,015,612.45**	**7,895,760**		**8,195,080**
งานวางแผนสถิติและวิชาการ					

รายการ	รายจ่ายจริง		ประมาณการ		
	ปี 2567	ปี 2568	ปี 2569	ยอดต่าง (%)	ปี 2570
งบบุคลากร					
เงินเดือน (ฝ่ายประจำ)					
เงินเดือนข้าราชการ หรือพนักงานส่วนท้องถิ่น	0.00	41,854.00	266,760	6.79 %	284,880
เงินเพิ่มต่าง ๆ ของข้าราชการ หรือพนักงานส่วนท้องถิ่น	0.00	29.00	0	0.00 %	0
รวมเงินเดือน (ฝ่ายประจำ)	**0.00**	**41,883.00**	**266,760**		**284,880**
รวมงบบุคลากร	**0.00**	**41,883.00**	**266,760**		**284,880**
งบดำเนินงาน					
ค่าใช้สอย					
รายจ่ายเกี่ยวเนื่องกับการปฏิบัติราชการที่ไม่เข้าลักษณะรายจ่ายงบรายจ่ายอื่น ๆ					
โครงการจัดเวทีประชาคมเพื่อรับฟังปัญหาและความต้องการของประชาชนตำบลอีเซ	0.00	12,600.00	36,000	0.00 %	36,000
รวมค่าใช้สอย	**0.00**	**12,600.00**	**36,000**		**36,000**
รวมงบดำเนินงาน	**0.00**	**12,600.00**	**36,000**		**36,000**
รวมงานวางแผนสถิติและวิชาการ	**0.00**	**54,483.00**	**302,760**		**320,880**
งานบริหารงานคลัง					

รายการ	รายจ่ายจริง		ประมาณการ		
	ปี 2567	ปี 2568	ปี 2569	ยอดต่าง (%)	ปี 2570
งบบุคลากร					
เงินเดือน (ฝ่ายประจำ)					
เงินเดือนข้าราชการ หรือพนักงานส่วนท้องถิ่น	584,687.09	783,550.00	1,024,480	35.35 %	1,386,600
เงินประจำตำแหน่ง	0.00	0.00	42,000	0.00 %	42,000
ค่าตอบแทนพนักงานจ้าง	354,600.00	375,040.00	401,400	-11.81 %	354,000
เงินเพิ่มต่าง ๆ ของพนักงานจ้าง	0.00	4,840.00	24,000	0.00 %	24,000
รวมเงินเดือน (ฝ่ายประจำ)	**939,287.09**	**1,163,430.00**	**1,491,880**		**1,806,600**
รวมงบบุคลากร	**939,287.09**	**1,163,430.00**	**1,491,880**		**1,806,600**
งบดำเนินงาน					
ค่าตอบแทน					
ค่าตอบแทนผู้ปฏิบัติราชการอันเป็นประโยชน์แก่องค์กรปกครองส่วนท้องถิ่น					
เงินประโยชน์ตอบแทนอื่นเป็นกรณีพิเศษ	0.00	0.00	150,000	-100.00 %	0
ค่าตอบแทนบุคคลหรือคณะกรรมการที่ได้รับแต่งตั้งตามกฎหมายว่าด้วยการจัดซื้อจัดจ้างและการบริหารพัสดุภาครัฐ	338,000.00	378,800.00	0	100.00 %	150,000
ค่าตอบแทนการปฏิบัติงานนอกเวลาราชการ	23,910.00	29,450.00	15,000	-33.33 %	10,000

รายการ	รายจ่ายจริง		ประมาณการ		
	ปี 2567	ปี 2568	ปี 2569	ยอดต่าง (%)	ปี 2570
ค่าเช่าบ้าน	54,000.00	96,000.00	96,000	0.00 %	96,000
เงินช่วยเหลือการศึกษาบุตร					
เงินช่วยเหลือการศึกษาบุตรข้าราชการ/พนักงาน/ลูกจ้างประจำ	4,500.00	4,500.00	10,000	0.00 %	10,000
รวมค่าตอบแทน	**420,410.00**	**508,750.00**	**271,000**		**266,000**
ค่าใช้สอย					
รายจ่ายเพื่อให้ได้มาซึ่งบริการ					
รายจ่ายเพื่อให้ได้มาซึ่งบริการ	135,300.00	0.00	20,000	1100.00 %	240,000
โครงการจ้างเหมาบริการเช่าเครื่องถ่ายเอกสารกองคลัง	0.00	0.00	36,000	0.00 %	36,000
โครงการจ้างเหมาบริการในการช่วยปฏิบัติงานจัดเก็บรายได้ งานการเงินและบัญชี และพัสดุ	0.00	99,000.00	108,000	-100.00 %	0
โครงการจ้างเหมาบริการบุคคลเพื่อช่วยปฏิบัติงานด้านจัดเก็บรายได้ เพื่อปรับปรุงแผนที่ภาษีและการจัดทำข้อมูลจัดเก็บภาษี	0.00	28,000.00	108,000	-100.00 %	0
รายจ่ายเกี่ยวเนื่องกับการปฏิบัติราชการที่ไม่เข้าลักษณะรายจ่ายงบรายจ่ายอื่น ๆ					
ค่าใช้จ่ายในการเดินทางไปราชการ	34,736.00	40,064.00	40,000	0.00 %	40,000
ค่าลงทะเบียนในการฝึกอบรม	29,000.00	55,980.00	40,000	0.00 %	40,000
ค่าบำรุงรักษาและซ่อมแซม	2,300.00	319,938.88	200,000	0.00 %	200,000

รายการ	รายจ่ายจริง		ประมาณการ		
	ปี 2567	ปี 2568	ปี 2569	ยอดต่าง (%)	ปี 2570
รวมค่าใช้สอย	**201,336.00**	**542,982.88**	**552,000**		**556,000**
ค่าวัสดุ					
วัสดุสำนักงาน	36,747.00	55,392.55	50,000	-20.00 %	40,000
วัสดุเชื้อเพลิงและหล่อลื่น	0.00	620.00	10,000	-50.00 %	5,000
วัสดุคอมพิวเตอร์	34,820.00	23,365.00	20,000	0.00 %	20,000
รวมค่าวัสดุ	**71,567.00**	**79,377.55**	**80,000**		**65,000**
ค่าสาธารณูปโภค					
ค่าไฟฟ้า	295,494.01	359,683.83	600,000	91.67 %	1,150,000
ค่าบริการไปรษณีย์	0.00	761.00	5,000	-40.00 %	3,000
รวมค่าสาธารณูปโภค	**295,494.01**	**360,444.83**	**605,000**		**1,153,000**
รวมงบดำเนินงาน	**988,807.01**	**1,491,555.26**	**1,508,000**		**2,040,000**
งบลงทุน					
ค่าครุภัณฑ์					
ครุภัณฑ์สำนักงาน					

รายการ	รายจ่ายจริง		ประมาณการ		
	ปี 2567	ปี 2568	ปี 2569	ยอดต่าง (%)	ปี 2570
เก้าอี้ทำงาน	0.00	4,600.00	0	0.00 %	0
ตู้เอกสารบานเลื่อน	46,800.00	0.00	0	0.00 %	0
ครุภัณฑ์ยานพาหนะและขนส่ง					
รถจักรยานยนต์	0.00	59,500.00	0	0.00 %	0
ครุภัณฑ์คอมพิวเตอร์หรืออิเล็กทรอนิกส์					
เครื่องคอมพิวเตอร์	0.00	0.00	64,000	-100.00 %	0
เครื่องคอมพิวเตอร์	0.00	0.00	0	100.00 %	36,000
เครื่องคอมพิวเตอร์ สำหรับงานประมวลผล แบบที่ 2	32,000.00	0.00	0	0.00 %	0
เครื่องพิมพ์	0.00	0.00	8,000	-100.00 %	0
รวมค่าครุภัณฑ์	**78,800.00**	**64,100.00**	**72,000**		**36,000**
รวมงบลงทุน	**78,800.00**	**64,100.00**	**72,000**		**36,000**
รวมงานบริหารงานคลัง	**2,006,894.10**	**2,719,085.26**	**3,071,880**		**3,882,600**
งานควบคุมภายในและการตรวจสอบภายใน					
งบบุคลากร					

รายการ	รายจ่ายจริง		ประมาณการ		
	ปี 2567	ปี 2568	ปี 2569	ยอดต่าง (%)	ปี 2570
เงินเดือน (ฝ่ายประจำ)					
เงินเดือนข้าราชการ หรือพนักงานส่วนท้องถิ่น	0.00	0.00	79,200	201.21 %	238,560
รวมเงินเดือน (ฝ่ายประจำ)	**0.00**	**0.00**	**79,200**		**238,560**
รวมงบบุคลากร	**0.00**	**0.00**	**79,200**		**238,560**
รวมงานควบคุมภายในและการตรวจสอบภายใน	**0.00**	**0.00**	**79,200**		**238,560**
รวมแผนงานบริหารงานทั่วไป	**10,815,151.77**	**9,789,180.71**	**11,349,600**		**12,637,120**

รายการ	รายจ่ายจริง		ประมาณการ		
	ปี 2567	ปี 2568	ปี 2569	ยอดต่าง (%)	ปี 2570
แผนงานการรักษาความสงบภายใน					
งานบริหารทั่วไปเกี่ยวกับการรักษาความสงบภายใน					
งบบุคลากร					
เงินเดือน (ฝ่ายประจำ)					
เงินเดือนข้าราชการ หรือพนักงานส่วนท้องถิ่น	0.00	0.00	239,640	5.81 %	253,560
ค่าตอบแทนพนักงานจ้าง	0.00	0.00	290,880	7.26 %	312,000
เงินเพิ่มต่าง ๆ ของพนักงานจ้าง	0.00	0.00	24,000	0.00 %	24,000
รวมเงินเดือน (ฝ่ายประจำ)	**0.00**	**0.00**	**554,520**		**589,560**
รวมงบบุคลากร	**0.00**	**0.00**	**554,520**		**589,560**
งบดำเนินงาน					
ค่าวัสดุ					
วัสดุยานพาหนะและขนส่ง	0.00	0.00	10,000	50.00 %	15,000
วัสดุเชื้อเพลิงและหล่อลื่น	0.00	0.00	160,000	-50.00 %	80,000
วัสดุเครื่องแต่งกาย	0.00	0.00	10,000	-100.00 %	0

รายการ	รายจ่ายจริง		ประมาณการ		
	ปี 2567	ปี 2568	ปี 2569	ยอดต่าง (%)	ปี 2570
รวมค่าวัสดุ	**0.00**	**0.00**	**180,000**		**95,000**
รวมงบดำเนินงาน	**0.00**	**0.00**	**180,000**		**95,000**
งบเงินอุดหนุน					
เงินอุดหนุน					
เงินอุดหนุนองค์กรปกครองส่วนท้องถิ่น					
โครงการศูนย์ปฏิบัติการร่วมในการช่วยเหลือประชาชนขององค์กรปกครองส่วนท้องถิ่น	0.00	0.00	70,000	0.00 %	70,000
รวมเงินอุดหนุน	**0.00**	**0.00**	**70,000**		**70,000**
รวมงบเงินอุดหนุน	**0.00**	**0.00**	**70,000**		**70,000**
รวมงานบริหารทั่วไปเกี่ยวกับการรักษาความสงบภายใน	**0.00**	**0.00**	**804,520**		**754,560**
งานป้องกันและบรรเทาสาธารณภัย					
งบบุคลากร					
เงินเดือน (ฝ่ายประจำ)					
เงินเดือนข้าราชการ หรือพนักงานส่วนท้องถิ่น	0.00	210,172.00	0	0.00 %	0
ค่าตอบแทนพนักงานจ้าง	0.00	283,630.00	0	0.00 %	0

รายการ	รายจ่ายจริง		ประมาณการ		
	ปี 2567	ปี 2568	ปี 2569	ยอดต่าง (%)	ปี 2570
เงินเพิ่มต่าง ๆ ของพนักงานจ้าง	0.00	29,270.00	0	0.00 %	0
รวมเงินเดือน (ฝ่ายประจำ)	**0.00**	**523,072.00**	**0**		**0**
รวมงบบุคลากร	**0.00**	**523,072.00**	**0**		**0**
งบดำเนินงาน					
ค่าตอบแทน					
ค่าตอบแทนผู้ปฏิบัติราชการอันเป็นประโยชน์แก่องค์กรปกครองส่วนท้องถิ่น					
ค่าป่วยการอาสาสมัครป้องกันภัยฝ่ายพลเรือน	64,340.00	86,800.00	90,000	-33.33 %	60,000
รวมค่าตอบแทน	**64,340.00**	**86,800.00**	**90,000**		**60,000**
ค่าใช้สอย					
รายจ่ายเพื่อให้ได้มาซึ่งบริการ					
รายจ่ายเพื่อให้ได้มาซึ่งบริการ	371,000.00	0.00	0	0.00 %	0
โครงการจ้างเหมาเช่าใช้กล้องวงจรปิด CCTV พร้อมเครื่องบันทึกภาพ (NVR)	0.00	160,500.00	385,500	-0.08 %	385,200
โครงการบริการการแพทย์ฉุกเฉิน (๑๖๖๙) ศูนย์กู้ชีพ อบต.อีเซ	0.00	396,000.00	432,000	0.00 %	432,000
รายจ่ายเกี่ยวเนื่องกับการปฏิบัติราชการที่ไม่เข้าลักษณะรายจ่ายงบรายจ่ายอื่น ๆ					

รายการ	รายจ่ายจริง		ประมาณการ		
	ปี 2567	ปี 2568	ปี 2569	ยอดต่าง (%)	ปี 2570
โครงการช่วยเหลือผู้ประสบสาธารณภัยตำบลอีเซ	4,477.00	65,952.00	130,000	-53.85 %	60,000
โครงการฝึกอบรมทบทวนอาสาสมัครป้องกันภัยฝ่ายพลเรือนตำบลอีเซ	0.00	74,442.00	0	0.00 %	0
โครงการฝึกอบรมอาสาป้องกันภัยพิบัติ	0.00	0.00	40,000	-25.00 %	30,000
รวมค่าใช้สอย	**375,477.00**	**696,894.00**	**987,500**		**907,200**
ค่าวัสดุ					
วัสดุเชื้อเพลิงและหล่อลื่น	0.00	43,443.36	0	0.00 %	0
วัสดุเครื่องแต่งกาย	0.00	42,375.00	0	0.00 %	0
วัสดุเครื่องดับเพลิง	0.00	0.00	11,000	-100.00 %	0
วัสดุจราจร	50,350.00	0.00	0	0.00 %	0
รวมค่าวัสดุ	**50,350.00**	**85,818.36**	**11,000**		**0**
รวมงบดำเนินงาน	**490,167.00**	**869,512.36**	**1,088,500**		**967,200**
งบเงินอุดหนุน					
เงินอุดหนุน					
เงินอุดหนุนองค์กรปกครองส่วนท้องถิ่น					

รายการ	รายจ่ายจริง		ประมาณการ		
	ปี 2567	ปี 2568	ปี 2569	ยอดต่าง (%)	ปี 2570
โครงการศูนย์ปฏิบัติการร่วมในการช่วยเหลือประชาชนขององค์กรปกครองส่วนท้องถิ่น	0.00	60,000.00	0	0.00 %	0
รวมเงินอุดหนุน	**0.00**	**60,000.00**	**0**		**0**
รวมงบเงินอุดหนุน	**0.00**	**60,000.00**	**0**		**0**
รวมงานป้องกันและบรรเทาสาธารณภัย	**490,167.00**	**1,452,584.36**	**1,088,500**		**967,200**
รวมแผนงานการรักษาความสงบภายใน	**490,167.00**	**1,452,584.36**	**1,893,020**		**1,721,760**

รายการ	รายจ่ายจริง		ประมาณการ		
	ปี 2567	ปี 2568	ปี 2569	ยอดต่าง (%)	ปี 2570
แผนงานการศึกษา					
งานบริหารทั่วไปเกี่ยวกับการศึกษา					
งบบุคลากร					
เงินเดือน (ฝ่ายประจำ)					
เงินเดือนข้าราชการ หรือพนักงานส่วนท้องถิ่น	1,943,010.00	1,417,254.52	2,199,760	19.65 %	2,632,080
เงินประจำตำแหน่ง	0.00	5,850.00	22,000	172.73 %	60,000
เงินวิทยฐานะ	203,000.00	126,000.00	126,000	-33.33 %	84,000
ค่าตอบแทนพนักงานจ้าง	669,805.00	754,360.00	778,565	-26.51 %	572,160
เงินเพิ่มต่าง ๆ ของพนักงานจ้าง	10,710.00	23,355.00	24,000	-100.00 %	0
รวมเงินเดือน (ฝ่ายประจำ)	**2,826,525.00**	**2,326,819.52**	**3,150,325**		**3,348,240**
รวมงบบุคลากร	**2,826,525.00**	**2,326,819.52**	**3,150,325**		**3,348,240**
งบดำเนินงาน					
ค่าตอบแทน					
ค่าเช่าบ้าน	0.00	0.00	138,000	39.13 %	192,000

รายการ	รายจ่ายจริง		ประมาณการ		
	ปี 2567	ปี 2568	ปี 2569	ยอดต่าง (%)	ปี 2570
เงินช่วยเหลือการศึกษาบุตร					
เงินช่วยเหลือการศึกษาบุตรข้าราชการ/พนักงาน/ลูกจ้างประจำ	6,700.00	12,600.00	27,500	-27.27 %	20,000
รวมค่าตอบแทน	**6,700.00**	**12,600.00**	**165,500**		**212,000**
ค่าใช้สอย					
รายจ่ายเพื่อให้ได้มาซึ่งบริการ					
รายจ่ายเพื่อให้ได้มาซึ่งบริการ	235,000.00	320.00	39,000	541.03 %	250,000
โครงการจ้างเหมาบริการปฏิบัติงานทำความสะอาดอาคารศูนย์พัฒนาเด็กเล็กในสังกัดองค์การบริหารส่วนตำบลอีเซ	0.00	99,000.00	108,000	-100.00 %	0
โครงการจ้างเหมาบริการปฏิบัติงานในการจัดทำพัสดุและบัญชีศูนย์พัฒนาเด็กเล็กในสังกัดองค์การบริหารส่วนตำบลอีเซ	0.00	46,000.00	108,000	-100.00 %	0
รายจ่ายเกี่ยวกับการรับรองและพิธีการ					
ค่ารับรอง	0.00	7,830.00	10,000	0.00 %	10,000
รายจ่ายเกี่ยวเนื่องกับการปฏิบัติราชการที่ไม่เข้าลักษณะรายจ่ายงบรายจ่ายอื่น ๆ					
ค่าใช้จ่ายในการเดินทางไปราชการ	19,592.00	40,472.00	28,000	-28.57 %	20,000
ค่าลงทะเบียนในการฝึกอบรม	36,800.00	81,550.00	60,000	-66.67 %	20,000

รายการ	รายจ่ายจริง		ประมาณการ		
	ปี 2567	ปี 2568	ปี 2569	ยอดต่าง (%)	ปี 2570
โครงการค่ายเยาวชนประจำปี (ทักษะชีวิต/ภาษาอังกฤษ/ภาวะผู้นำและอื่นๆ	0.00	0.00	0	100.00 %	10,000
โครงการส่งเสริมทักษะสมอง EF เพื่อสร้างภูมิคุ้มกันยาเสพติดในระดับปฐมวัย	0.00	0.00	0	100.00 %	10,000
รวมค่าใช้สอย	**291,392.00**	**275,172.00**	**353,000**		**320,000**
ค่าวัสดุ					
วัสดุสำนักงาน	39,987.00	93,106.00	80,000	-50.00 %	40,000
วัสดุงานบ้านงานครัว	39,985.00	40,000.00	40,000	0.00 %	40,000
วัสดุกีฬา	10,000.00	7,175.00	10,000	0.00 %	10,000
วัสดุคอมพิวเตอร์	5,500.00	3,590.00	10,000	0.00 %	10,000
รวมค่าวัสดุ	**95,472.00**	**143,871.00**	**140,000**		**100,000**
ค่าสาธารณูปโภค					
ค่าไฟฟ้า	10,409.07	7,787.93	15,000	0.00 %	15,000
ค่าน้ำประปา ค่าน้ำบาดาล	440.00	205.00	2,000	-50.00 %	1,000
ค่าบริการสื่อสารและโทรคมนาคม	0.00	918.06	10,000	0.00 %	10,000
รวมค่าสาธารณูปโภค	**10,849.07**	**8,910.99**	**27,000**		**26,000**

รายการ	รายจ่ายจริง		ประมาณการ		
	ปี 2567	ปี 2568	ปี 2569	ยอดต่าง (%)	ปี 2570
รวมงบดำเนินงาน	**404,413.07**	**440,553.99**	**685,500**		**658,000**
งบลงทุน					
ค่าครุภัณฑ์					
ครุภัณฑ์สำนักงาน					
เก้าอี้สำนักงาน	0.00	2,300.00	0	0.00 %	0
เก้าอี้สำนักงาน	7,500.00	0.00	0	0.00 %	0
โต๊ะทำงาน	0.00	5,000.00	0	0.00 %	0
โต๊ะทำงาน 120 เซนติเมตร	2,500.00	0.00	0	0.00 %	0
โต๊ะทำงาน 160 เซนติเมตร	11,000.00	0.00	0	0.00 %	0
โต๊ะรับประทานอาหารพร้อมเก้าอี้ (สำหรับเด็ก)	23,000.00	0.00	0	0.00 %	0
ครุภัณฑ์คอมพิวเตอร์หรืออิเล็กทรอนิกส์					
เครื่องคอมพิวเตอร์โน๊ตบุ๊ค	0.00	0.00	24,000	-100.00 %	0
รวมค่าครุภัณฑ์	**44,000.00**	**7,300.00**	**24,000**		**0**
รวมงบลงทุน	**44,000.00**	**7,300.00**	**24,000**		**0**

รายการ	รายจ่ายจริง		ประมาณการ		
	ปี 2567	ปี 2568	ปี 2569	ยอดต่าง (%)	ปี 2570
รวมงานบริหารทั่วไปเกี่ยวกับการศึกษา	**3,274,938.07**	**2,774,673.51**	**3,859,825**		**4,006,240**
งานระดับก่อนวัยเรียนและประถมศึกษา					
งบดำเนินงาน					
ค่าใช้สอย					
รายจ่ายเกี่ยวเนื่องกับการปฏิบัติราชการที่ไม่เข้าลักษณะรายจ่ายงบรายจ่ายอื่น ๆ					
โครงการสนับสนุนค่าใช้จ่ายการบริหารสถานศึกษา	512,967.00	0.00	0	0.00 %	0
โครงการสนับสนุนค่าใช้จ่ายการบริหารสถานศึกษา	0.00	433,076.00	551,025	-9.85 %	496,725
รวมค่าใช้สอย	**512,967.00**	**433,076.00**	**551,025**		**496,725**
ค่าวัสดุ					
วัสดุงานบ้านงานครัว	389,085.15	413,273.44	420,000	-11.85 %	370,240
รวมค่าวัสดุ	**389,085.15**	**413,273.44**	**420,000**		**370,240**
รวมงบดำเนินงาน	**902,052.15**	**846,349.44**	**971,025**		**866,965**
งบเงินอุดหนุน					
เงินอุดหนุน					

รายการ	รายจ่ายจริง		ประมาณการ		
	ปี 2567	ปี 2568	ปี 2569	ยอดต่าง (%)	ปี 2570
เงินอุดหนุนส่วนราชการ					
โครงการเงินอุดหนุนค่าอาหารกลางวันให้แก่โรงเรียนบ้านอีเซ (คุรุราษฎร์วิทยา)	0.00	456,165.00	576,000	-15.00 %	489,600
โครงการเงินอุดหนุนค่าอาหารกลางวันให้แก่โรงเรียนเบญจคามวิทยาประชาสรรค์	0.00	372,600.00	378,000	-17.14 %	313,200
ส่งเสริมและสนับสนุนอาหารกลางวันแก่โรงเรียนในเขตพื้นที่ตำบล 2 แห่ง ศูนย์พัฒนาเด็กเล็ก 3 แห่ง	814,347.00	0.00	0	0.00 %	0
รวมเงินอุดหนุน	**814,347.00**	**828,765.00**	**954,000**		**802,800**
รวมงบเงินอุดหนุน	**814,347.00**	**828,765.00**	**954,000**		**802,800**
รวมงานระดับก่อนวัยเรียนและประถมศึกษา	**1,716,399.15**	**1,675,114.44**	**1,925,025**		**1,669,765**
งานระดับมัธยมศึกษา					
งบเงินอุดหนุน					
เงินอุดหนุน					
โครงการส่งเสริมและสนับสนุนอาหารกลางวัน ของนักเรียนระดับมัธยมศึกษาปีที่ 1 - 3 ในโรงเรียนขยายโอกาส	0.00	64,800.00	0	0.00 %	0
รวมเงินอุดหนุน	**0.00**	**64,800.00**	**0**		**0**
รวมงบเงินอุดหนุน	**0.00**	**64,800.00**	**0**		**0**
รวมงานระดับมัธยมศึกษา	**0.00**	**64,800.00**	**0**		**0**

รายการ	รายจ่ายจริง		ประมาณการ		
	ปี 2567	ปี 2568	ปี 2569	ยอดต่าง (%)	ปี 2570
งานศึกษาไม่กำหนดระดับ					
งบดำเนินงาน					
ค่าใช้สอย					
รายจ่ายเกี่ยวเนื่องกับการปฏิบัติราชการที่ไม่เข้าลักษณะรายจ่ายงบรายจ่ายอื่น ๆ					
โครงการวันเด็กแห่งชาติ	0.00	80,000.00	0	100.00 %	60,000
โครงการสนับสนุนการดำเนินการของสภาเด็กและเยาวชนตำบลอีเซ	0.00	0.00	28,000	7.14 %	30,000
วันเด็กแห่งชาติ	50,000.00	0.00	0	0.00 %	0
รวมค่าใช้สอย	**50,000.00**	**80,000.00**	**28,000**		**90,000**
รวมงบดำเนินงาน	**50,000.00**	**80,000.00**	**28,000**		**90,000**
รวมงานศึกษาไม่กำหนดระดับ	**50,000.00**	**80,000.00**	**28,000**		**90,000**
รวมแผนงานการศึกษา	**5,041,337.22**	**4,594,587.95**	**5,812,850**		**5,766,005**

รายการ	รายจ่ายจริง		ประมาณการ		
	ปี 2567	ปี 2568	ปี 2569	ยอดต่าง (%)	ปี 2570
แผนงานสาธารณสุข					
งานโรงพยาบาล					
งบดำเนินงาน					
ค่าใช้สอย					
โครงการฝึกอบรมการป้องกันและแก้ไขปัญหายาเสพติดในชุมชน และสถานศึกษา	0.00	0.00	30,000	-100.00 %	0
รวมค่าใช้สอย	**0.00**	**0.00**	**30,000**		**0**
รวมงบดำเนินงาน	**0.00**	**0.00**	**30,000**		**0**
งบเงินอุดหนุน					
เงินอุดหนุน					
เงินอุดหนุนส่วนราชการ					
โครงการช่วยเหลือผู้เสพ/ผู้ติดยาเสพติดของศูนย์ฟื้นฟูสภาพทางสังคมในจังหวัดศรีสะเกษ สาขาอำเภอโพธิ์ศรีสุวรรณ	0.00	0.00	100,000	-100.00 %	0
รวมเงินอุดหนุน	**0.00**	**0.00**	**100,000**		**0**
รวมงบเงินอุดหนุน	**0.00**	**0.00**	**100,000**		**0**
รวมงานโรงพยาบาล	**0.00**	**0.00**	**130,000**		**0**

รายการ	รายจ่ายจริง		ประมาณการ		
	ปี 2567	ปี 2568	ปี 2569	ยอดต่าง (%)	ปี 2570
งานบริการสาธารณสุขและงานสาธารณสุขอื่น					
งบบุคลากร					
เงินเดือน (ฝ่ายประจำ)					
เงินเดือนข้าราชการ หรือพนักงานส่วนท้องถิ่น	0.00	275,580.00	308,040	7.09 %	329,880
รวมเงินเดือน (ฝ่ายประจำ)	**0.00**	**275,580.00**	**308,040**		**329,880**
รวมงบบุคลากร	**0.00**	**275,580.00**	**308,040**		**329,880**
งบดำเนินงาน					
ค่าใช้สอย					
รายจ่ายเพื่อให้ได้มาซึ่งบริการ					
โครงการจ้างเหมาบริการช่วยปฏิบัติงานด้านสาธารณสุข	0.00	0.00	108,000	0.00 %	108,000
รายจ่ายเกี่ยวเนื่องกับการปฏิบัติราชการที่ไม่เข้าลักษณะรายจ่ายงบรายจ่ายอื่น ๆ					
โครงการควบคุม และป้องกันโรคไข้เลือดออก	13,000.00	0.00	0	0.00 %	0
โครงการควบคุม และป้องกันโรคไข้เลือดออก	0.00	20,000.00	20,000	0.00 %	20,000
โครงการธนาคารขยะ (Recyclable Waste Bank)	0.00	19,582.00	20,000	-100.00 %	0

รายการ	รายจ่ายจริง		ประมาณการ		
	ปี 2567	ปี 2568	ปี 2569	ยอดต่าง (%)	ปี 2570
โครงการสัตว์ปลอดโรค คนปลอดภัย จากโรคพิษสุนัขบ้า ตามพระปณิธานศาสตราจารย์ ดร.สมเด็จพระเจ้าน้องนางเธอ เจ้าฟ้าจุฬาภรณวลัยลักษณ์ อัครราชกุมารี กรมพระศรีสวางควัฒน วรขัตติยราชนารี	0.00	48,150.00	50,000	0.00 %	50,000
โครงการสำหรับสำรวจข้อมูลจำนวนสัตว์และขึ้นทะเบียนสัตว์ ตามโครงการสัตว์ปลอดโรค คนปลอดภัย จากโรคพิษสุนัขบ้าฯ	0.00	2,436.00	5,000	0.00 %	5,000
โครงการอบรมและส่งเสริมกระบวนการแปรรูปขยะ และสร้างนวัตกรรมจากขยะ	0.00	0.00	20,000	0.00 %	20,000
สำหรับขับเคลื่อนโครงการสัตว์ปลอดโรค คนปลอดภัย จากโรคพิษสุนัขบ้า ตามพระปณิธานศาสตราจารย์ ดร.สมเด็จพระเจ้าน้องนางเธอ เจ้าฟ้าจุฬาภรณวลัยลักษณ์ อัครราชกุมารี กรมพระศรีสวางควัฒน วรขัตติยราชนารี	37,980.00	0.00	0	0.00 %	0
รวมค่าใช้สอย	**50,980.00**	**90,168.00**	**223,000**		**203,000**
ค่าวัสดุ					
วัสดุวิทยาศาสตร์หรือการแพทย์	34,200.00	34,500.00	50,000	-20.00 %	40,000
รวมค่าวัสดุ	**34,200.00**	**34,500.00**	**50,000**		**40,000**
รวมงบดำเนินงาน	**85,180.00**	**124,668.00**	**273,000**		**243,000**
งบเงินอุดหนุน					
เงินอุดหนุน					
เงินอุดหนุนส่วนราชการ					

รายการ	รายจ่ายจริง		ประมาณการ		
	ปี 2567	ปี 2568	ปี 2569	ยอดต่าง (%)	ปี 2570
โครงการงานบุญปลอดเหล้า สร้างความดีโพธิ์ศรีสุวรรณ	0.00	20,000.00	20,000	-100.00 %	0
โครงการสนับสนุนกิจกรรมการรับบริจาคโลหิต	0.00	9,000.00	9,000	0.00 %	9,000
โครงการสนับสนุนกิจกรรมการรับบริจาคโลหิต	9,000.00	0.00	0	0.00 %	0
เงินอุดหนุนองค์กรประชาชน					
โครงการดำเนินงานตามแนวทางโครงการพระราชดำริด้านสาธารณสุข	0.00	240,000.00	240,000	0.00 %	240,000
สำหรับการดำเนินงานตามแนวทางโครงการพระราชดำริด้านสาธารณสุข	240,000.00	0.00	0	0.00 %	0
รวมเงินอุดหนุน	**249,000.00**	**269,000.00**	**269,000**		**249,000**
รวมงบเงินอุดหนุน	**249,000.00**	**269,000.00**	**269,000**		**249,000**
รวมงานบริการสาธารณสุขและงานสาธารณสุขอื่น	**334,180.00**	**669,248.00**	**850,040**		**821,880**
รวมแผนงานสาธารณสุข	**334,180.00**	**669,248.00**	**980,040**		**821,880**

รายการ	รายจ่ายจริง		ประมาณการ		
	ปี 2567	ปี 2568	ปี 2569	ยอดต่าง (%)	ปี 2570
แผนงานสังคมสงเคราะห์					
งานบริหารทั่วไปเกี่ยวกับสังคมสงเคราะห์					
งบบุคลากร					
เงินเดือน (ฝ่ายประจำ)					
เงินเดือนข้าราชการ หรือพนักงานส่วนท้องถิ่น	509,520.00	791,710.00	777,480	6.99 %	831,840
เงินประจำตำแหน่ง	7,000.00	42,000.00	42,000	0.00 %	42,000
รวมเงินเดือน (ฝ่ายประจำ)	**516,520.00**	**833,710.00**	**819,480**		**873,840**
รวมงบบุคลากร	**516,520.00**	**833,710.00**	**819,480**		**873,840**
งบดำเนินงาน					
ค่าตอบแทน					
ค่าเช่าบ้าน	6,000.00	72,000.00	72,000	0.00 %	72,000
เงินช่วยเหลือการศึกษาบุตร					
เงินช่วยเหลือการศึกษาบุตรข้าราชการ/พนักงาน/ลูกจ้างประจำ	6,000.00	0.00	6,000	-16.67 %	5,000
รวมค่าตอบแทน	**12,000.00**	**72,000.00**	**78,000**		**77,000**

รายการ	รายจ่ายจริง		ประมาณการ		
	ปี 2567	ปี 2568	ปี 2569	ยอดต่าง (%)	ปี 2570
ค่าใช้สอย					
รายจ่ายเพื่อให้ได้มาซึ่งบริการ					
รายจ่ายเพื่อให้ได้มาซึ่งบริการ	95,300.00	0.00	20,000	500.00 %	120,000
โครงการจ้างเหมาบริการปฏิบัติงานด้านเอกสาร งานธุรการ และงานอื่นๆ กองสวัสดิการสังคม	0.00	99,000.00	108,000	-100.00 %	0
รายจ่ายเกี่ยวเนื่องกับการปฏิบัติราชการที่ไม่เข้าลักษณะรายจ่ายงบรายจ่ายอื่น ๆ					
ค่าใช้จ่ายในการเดินทางไปราชการ	15,064.00	7,220.00	20,000	0.00 %	20,000
ค่าลงทะเบียนในการฝึกอบรม	14,800.00	12,200.00	24,000	-16.67 %	20,000
ค่าบำรุงรักษาและซ่อมแซม	850.00	0.00	0	0.00 %	0
รวมค่าใช้สอย	**126,014.00**	**118,420.00**	**172,000**		**160,000**
ค่าวัสดุ					
วัสดุสำนักงาน	4,581.00	10,000.00	10,000	0.00 %	10,000
วัสดุคอมพิวเตอร์	9,860.00	8,280.00	10,000	0.00 %	10,000
รวมค่าวัสดุ	**14,441.00**	**18,280.00**	**20,000**		**20,000**
รวมงบดำเนินงาน	**152,455.00**	**208,700.00**	**270,000**		**257,000**

รายการ	รายจ่ายจริง		ประมาณการ		
	ปี 2567	ปี 2568	ปี 2569	ยอดต่าง (%)	ปี 2570
งบลงทุน					
ค่าครุภัณฑ์					
ครุภัณฑ์สำนักงาน					
เก้าอี้ทำงาน	0.00	5,700.00	0	0.00 %	0
เก้าอี้ทำงาน	2,800.00	0.00	0	0.00 %	0
ตู้บานเลื่อนกระจก	0.00	0.00	0	100.00 %	7,400
โต๊ะสำนักงาน	2,500.00	0.00	0	0.00 %	0
โต๊ะเหล็กขนาด 5 ฟุต	0.00	8,500.00	0	0.00 %	0
ครุภัณฑ์คอมพิวเตอร์หรืออิเล็กทรอนิกส์					
เครื่องคอมพิวเตอร์โน้ตบุ๊ก	0.00	0.00	0	100.00 %	25,000
รวมค่าครุภัณฑ์	**5,300.00**	**14,200.00**	**0**		**32,400**
รวมงบลงทุน	**5,300.00**	**14,200.00**	**0**		**32,400**
รวมงานบริหารทั่วไปเกี่ยวกับสังคมสงเคราะห์	**674,275.00**	**1,056,610.00**	**1,089,480**		**1,163,240**
งานสวัสดิการสังคมและสังคมสงเคราะห์					

รายการ	รายจ่ายจริง		ประมาณการ		
	ปี 2567	ปี 2568	ปี 2569	ยอดต่าง (%)	ปี 2570
งบดำเนินงาน					
ค่าใช้สอย					
รายจ่ายเกี่ยวเนื่องกับการปฏิบัติราชการที่ไม่เข้าลักษณะรายจ่ายงบรายจ่ายอื่น ๆ					
โครงการพัฒนาศักยภาพผู้สูงอายุ ผู้พิการ ผู้ยากไร้ ผู้ด้อยโอกาส	0.00	0.00	20,000	0.00 %	20,000
โครงการพัฒนาศักยภาพผู้สูงอายุ ผู้พิการ ผู้ยากไร้ ผู้ด้อยโอกาส	30,000.00	0.00	0	0.00 %	0
โครงการส่งเสริมอาชีพผู้สูงอายุ ผู้พิการ ผู้ป่วยเอดส์ ผู้ยากไร้	20,000.00	0.00	0	0.00 %	0
โครงการสนับสนุนการดำเนินการของพัฒนาสังคมและความมั่นคงของมนุษย์	31,700.00	0.00	0	0.00 %	0
โครงการสนับสนุนการดำเนินการของสภาเด็กและเยาวชนตำบลอีเซ	0.00	29,990.00	0	0.00 %	0
โครงการสนับสนุนการดำเนินการของสภาเด็กและเยาวชนตำบลอีเซ	29,705.00	0.00	0	0.00 %	0
โครงการให้ความช่วยเหลือประชาชนที่ได้รับความเดือดร้อน หรือไม่สามารถช่วยเหลือตนเองได้ในการดำรงชีพ	0.00	0.00	40,000	0.00 %	40,000
โครงการให้ความสงเคราะห์ผู้ด้อยโอกาส ผู้สูงอายุ ผู้พิการ ผู้ยากไร้ และผู้ที่รับผลกระทบจากโรคระบาด	6,000.00	0.00	0	0.00 %	0
รวมค่าใช้สอย	**117,405.00**	**29,990.00**	**60,000**		**60,000**
รวมงบดำเนินงาน	**117,405.00**	**29,990.00**	**60,000**		**60,000**
รวมงานสวัสดิการสังคมและสังคมสงเคราะห์	**117,405.00**	**29,990.00**	**60,000**		**60,000**

รายการ	รายจ่ายจริง		ประมาณการ		
	ปี 2567	ปี 2568	ปี 2569	ยอดต่าง (%)	ปี 2570
รวมแผนงานสังคมสงเคราะห์	791,680.00	1,086,600.00	1,149,480		1,223,240

รายการ	รายจ่ายจริง		ประมาณการ		
	ปี 2567	ปี 2568	ปี 2569	ยอดต่าง (%)	ปี 2570
แผนงานเคหะและชุมชน					
งานไฟฟ้าและประปา					
งบเงินอุดหนุน					
เงินอุดหนุน					
เงินอุดหนุนรัฐวิสาหกิจ					
โครงการขยายเขตไฟฟ้าแรงต่ำจากบ้านแสง ถึงนานางคูณ ทักษิณ ตำบลอีเซ อำเภอโพธิ์ศรีสุวรรณ จังหวัดศรีสะเกษ	0.00	0.00	430,000	-100.00 %	0
โครงการเพิ่มขนาดหม้อแปลงไฟฟ้าองค์การบริหารส่วนตำบลอีเซ ตำบลอีเซ อำเภอโพธิ์ศรีสุวรรณ จังหวัดศรีสะเกษ	0.00	362,658.75	0	0.00 %	0
รวมเงินอุดหนุน	**0.00**	**362,658.75**	**430,000**		**0**
รวมงบเงินอุดหนุน	**0.00**	**362,658.75**	**430,000**		**0**
รวมงานไฟฟ้าและประปา	**0.00**	**362,658.75**	**430,000**		**0**
งานกำจัดขยะมูลฝอยและสิ่งปฏิกูล					
งบดำเนินงาน					
ค่าใช้สอย					
รายจ่ายเกี่ยวเนื่องกับการปฏิบัติราชการที่ไม่เข้าลักษณะรายจ่ายงบรายจ่ายอื่น ๆ					

รายการ	รายจ่ายจริง		ประมาณการ		
	ปี 2567	ปี 2568	ปี 2569	ยอดต่าง (%)	ปี 2570
โครงการฝึกอบรม การมีส่วนร่วมในกระบวนการจัดการขยะอย่างยั่งยืน	20,607.00	0.00	0	0.00 %	0
รวมค่าใช้สอย	**20,607.00**	**0.00**	**0**		**0**
รวมงบดำเนินงาน	**20,607.00**	**0.00**	**0**		**0**
รวมงานกำจัดขยะมูลฝอยและสิ่งปฏิกูล	**20,607.00**	**0.00**	**0**		**0**
รวมแผนงานเคหะและชุมชน	**20,607.00**	**362,658.75**	**430,000**		**0**

รายการ	รายจ่ายจริง		ประมาณการ		
	ปี 2567	ปี 2568	ปี 2569	ยอดต่าง (%)	ปี 2570
แผนงานสร้างความเข้มแข็งของชุมชน					
งานส่งเสริมและสนับสนุนความเข้มแข็งชุมชน					
งบดำเนินงาน					
ค่าใช้สอย					
โครงการส่งเสริมอาชีพผู้ดูแลผู้สูงอายุ ผู้พิการ ผู้ป่วยเอดส์ ผู้ยากไร้และผู้ด้อยโอกาส	0.00	0.00	0	100.00 %	30,000
โครงการส่งเสริมอาชีพผู้สูงอายุ ผู้พิการ ผู้ป่วยเอดส์ ผู้ยากไร้ และผู้ด้อยโอกาส	0.00	0.00	30,000	-100.00 %	0
โครงการสนับสนุนการดำเนินการของพัฒนาสังคมและความมั่นคงของมนุษย์	0.00	19,700.00	20,000	-100.00 %	0
รวมค่าใช้สอย	**0.00**	**19,700.00**	**50,000**		**30,000**
รวมงบดำเนินงาน	**0.00**	**19,700.00**	**50,000**		**30,000**
งบเงินอุดหนุน					
เงินอุดหนุน					
เงินอุดหนุนองค์กรปกครองส่วนท้องถิ่น					
โครงการศูนย์ปฏิบัติการร่วมในการช่วยเหลือประชาชนขององค์กรปกครองส่วนท้องถิ่น	60,000.00	0.00	0	0.00 %	0
รวมเงินอุดหนุน	**60,000.00**	**0.00**	**0**		**0**

รายการ	รายจ่ายจริง		ประมาณการ		
	ปี 2567	ปี 2568	ปี 2569	ยอดต่าง (%)	ปี 2570
รวมงบเงินอุดหนุน	60,000.00	0.00	0		0
รวมงานส่งเสริมและสนับสนุนความเข้มแข็งชุมชน	60,000.00	19,700.00	50,000		30,000
รวมแผนงานสร้างความเข้มแข็งของชุมชน	60,000.00	19,700.00	50,000		30,000

รายการ	รายจ่ายจริง		ประมาณการ		
	ปี 2567	ปี 2568	ปี 2569	ยอดต่าง (%)	ปี 2570
แผนงานการศาสนา วัฒนธรรม และนันทนาการ					
งานกีฬาและนันทนาการ					
งบดำเนินงาน					
ค่าใช้สอย					
รายจ่ายเกี่ยวเนื่องกับการปฏิบัติราชการที่ไม่เข้าลักษณะรายจ่ายงบรายจ่ายอื่น ๆ					
โครงการแข่งขันกีฬามวลชนตำบลอีเซ ต้านภัยยาเสพติด	209,160.00	0.00	0	0.00 %	0
โครงการแข่งขันกีฬามวลชนตำบลอีเซ ต้านภัยยาเสพติด	0.00	219,650.00	270,000	-44.44 %	150,000
โครงการมินิมาราธอน (EsayRun)	0.00	0.00	60,000	-50.00 %	30,000
โครงการส่งเสริมกีฬาและการส่งนักกีฬาเข้าร่วมการแข่งขันกีฬากับหน่วยงานอื่น	0.00	0.00	25,660	-61.03 %	10,000
รวมค่าใช้สอย	**209,160.00**	**219,650.00**	**355,660**		**190,000**
รวมงบดำเนินงาน	**209,160.00**	**219,650.00**	**355,660**		**190,000**
งบเงินอุดหนุน					
เงินอุดหนุน					
เงินอุดหนุนส่วนราชการ					

รายการ	รายจ่ายจริง		ประมาณการ		
	ปี 2567	ปี 2568	ปี 2569	ยอดต่าง (%)	ปี 2570
โครงการมหกรรมการแข่งขันกีฬาต้านยาเสพติด "โพธิ์ศรีสุวรรณเกมส์"	0.00	20,000.00	20,000	-100.00 %	0
โครงการมหกรรมการแข่งขันกีฬาต้านยาเสพติด "โพธิ์ศรีสุวรรณเกมส์"	20,000.00	0.00	0	0.00 %	0
รวมเงินอุดหนุน	**20,000.00**	**20,000.00**	**20,000**		**0**
รวมงบเงินอุดหนุน	**20,000.00**	**20,000.00**	**20,000**		**0**
รวมงานกีฬาและนันทนาการ	**229,160.00**	**239,650.00**	**375,660**		**190,000**
งานศาสนาวัฒนธรรมท้องถิ่น					
งบบุคลากร					
เงินเดือน (ฝ่ายประจำ)					
เงินเดือนข้าราชการ หรือพนักงานส่วนท้องถิ่น	0.00	252,110.00	0	100.00 %	304,560
รวมเงินเดือน (ฝ่ายประจำ)	**0.00**	**252,110.00**	**0**		**304,560**
รวมงบบุคลากร	**0.00**	**252,110.00**	**0**		**304,560**
งบดำเนินงาน					
ค่าใช้สอย					
รายจ่ายเกี่ยวเนื่องกับการปฏิบัติราชการที่ไม่เข้าลักษณะรายจ่ายงบรายจ่ายอื่น ๆ					

รายการ	รายจ่ายจริง		ประมาณการ		
	ปี 2567	ปี 2568	ปี 2569	ยอดต่าง (%)	ปี 2570
โครงการประกวดคำร้องทำนองสรภัญญะ	0.00	0.00	10,000	-50.00 %	5,000
โครงการประเพณีเฉลิมฉลองเมืองศรีสะเกษ	0.00	0.00	0	100.00 %	10,000
โครงการประเพณีบุญผะเหวดและเทศน์มหาชาติ	0.00	0.00	10,000	-50.00 %	5,000
โครงการประเพณีวันเข้าพรรษา	39,985.00	0.00	0	0.00 %	0
โครงการสืบสานประเพณีบุญบั้งไฟ	0.00	99,650.00	100,000	-20.00 %	80,000
โครงการสืบสานประเพณีบุญบั้งไฟ	49,935.00	0.00	0	0.00 %	0
โครงการสืบสานประเพณีลอยกระทง	0.00	49,800.00	50,000	-20.00 %	40,000
โครงการสืบสานประเพณีวัฒนธรรมสายน้ำลุ่มน้ำห้วยทับทัน เชื่อมสัมพันธ์สุรินทร์ - ศรีสะเกษ	0.00	249,850.00	370,000	-18.92 %	300,000
โครงการสืบสานประเพณีวันเข้าพรรษา	0.00	39,985.00	40,000	-25.00 %	30,000
โครงการสืบสานประเพณีสงกรานต์และงานกตัญญูผู้สูงอายุ	0.00	49,900.00	50,000	-20.00 %	40,000
โครงการสืบสานประเพณีสงกรานต์และงานกตัญญูผู้สูงอายุ ตำบลอีเซ	39,800.00	0.00	0	0.00 %	0
จัดงานประเพณีลอยกระทง	49,820.00	0.00	0	0.00 %	0
จัดงานประเพณีวัฒนธรรมสายน้ำลุ่มน้ำห้วยทับทัน สานสัมพันธ์ศรีสะเกษ - สุรินทร์	425,500.00	0.00	0	0.00 %	0
ประเพณีบุญข้าวจีมหัศจรรย์ของดีโพธิ์ศรีสุวรรณ	0.00	0.00	0	100.00 %	20,000

รายการ	รายจ่ายจริง		ประมาณการ		
	ปี 2567	ปี 2568	ปี 2569	ยอดต่าง (%)	ปี 2570
ส่งเสริมประเพณีวัฒนธรรมอันดีงาม	0.00	61,740.00	50,000	-100.00 %	0
รวมค่าใช้สอย	**605,040.00**	**550,925.00**	**680,000**		**530,000**
รวมงบดำเนินงาน	**605,040.00**	**550,925.00**	**680,000**		**530,000**
งบเงินอุดหนุน					
เงินอุดหนุน					
เงินอุดหนุนส่วนราชการ					
โครงการงานบุญปลอดเหล้า สร้างความดีโพธิ์ศรีสุวรรณ	20,000.00	0.00	0	0.00 %	0
โครงการประเพณีบุญข้าวจีมหัศจรรย์ของดีโพธิ์ศรีสุวรรณ	0.00	0.00	10,000	-100.00 %	0
โครงการรวมน้ำใจสู่ธารากาชาดและการออกร้านนิทรรศการในงานปีใหม่สี่เผ่าไทย	20,000.00	0.00	0	0.00 %	0
โครงการรวมน้ำใจสู่ธารากาชาดและการออกร้านนิทรรศการในงานปีใหม่สี่เผ่าไทยจังหวัดศรีสะเกษ	0.00	20,000.00	20,000	0.00 %	20,000
ประเพณีบุญข้าวจีมหัศจรรย์ของดีโพธิ์ศรีสุวรรณ	100,000.00	0.00	0	0.00 %	0
รวมเงินอุดหนุน	**140,000.00**	**20,000.00**	**30,000**		**20,000**
รวมงบเงินอุดหนุน	**140,000.00**	**20,000.00**	**30,000**		**20,000**
รวมงานศาสนาวัฒนธรรมท้องถิ่น	**745,040.00**	**823,035.00**	**710,000**		**854,560**

รายการ	รายจ่ายจริง		ประมาณการ		
	ปี 2567	ปี 2568	ปี 2569	ยอดต่าง (%)	ปี 2570
งานวิชาการวางแผนและส่งเสริมการท่องเที่ยว					
งบดำเนินงาน					
ค่าใช้สอย					
รายจ่ายเกี่ยวเนื่องกับการปฏิบัติราชการที่ไม่เข้าลักษณะรายจ่ายงบรายจ่ายอื่น ๆ					
โครงการส่งเสริมและพัฒนาแหล่งท่องเที่ยวเชิงเกษตรกรรม	0.00	38,400.00	50,000	-40.00 %	30,000
รวมค่าใช้สอย	**0.00**	**38,400.00**	**50,000**		**30,000**
รวมงบดำเนินงาน	**0.00**	**38,400.00**	**50,000**		**30,000**
รวมงานวิชาการวางแผนและส่งเสริมการท่องเที่ยว	**0.00**	**38,400.00**	**50,000**		**30,000**
รวมแผนงานการศาสนา วัฒนธรรม และนันทนาการ	**974,200.00**	**1,101,085.00**	**1,135,660**		**1,074,560**

รายการ	รายจ่ายจริง		ประมาณการ		
	ปี 2567	ปี 2568	ปี 2569	ยอดต่าง (%)	ปี 2570
แผนงานอุตสาหกรรมและการโยธา					
งานบริหารทั่วไปเกี่ยวกับอุตสาหกรรมและการโยธา					
งบบุคลากร					
เงินเดือน (ฝ่ายประจำ)					
เงินเดือนข้าราชการ หรือพนักงานส่วนท้องถิ่น	135,150.00	57,760.00	368,460	131.82 %	854,160
เงินประจำตำแหน่ง	0.00	0.00	42,000	0.00 %	42,000
ค่าตอบแทนพนักงานจ้าง	179,640.00	276,430.00	336,480	7.99 %	363,360
เงินเพิ่มต่าง ๆ ของพนักงานจ้าง	0.00	47,570.00	48,000	-100.00 %	0
รวมเงินเดือน (ฝ่ายประจำ)	**314,790.00**	**381,760.00**	**794,940**		**1,259,520**
รวมงบบุคลากร	**314,790.00**	**381,760.00**	**794,940**		**1,259,520**
งบดำเนินงาน					
ค่าตอบแทน					
ค่าเช่าบ้าน	20,000.00	4,000.00	48,000	0.00 %	48,000
เงินช่วยเหลือการศึกษาบุตร					

รายการ	รายจ่ายจริง		ประมาณการ		
	ปี 2567	ปี 2568	ปี 2569	ยอดต่าง (%)	ปี 2570
เงินช่วยเหลือการศึกษาบุตรข้าราชการ/พนักงาน/ลูกจ้างประจำ	0.00	0.00	5,000	0.00 %	5,000
รวมค่าตอบแทน	**20,000.00**	**4,000.00**	**53,000**		**53,000**
ค่าใช้สอย					
รายจ่ายเพื่อให้ได้มาซึ่งบริการ					
รายจ่ายเพื่อให้ได้มาซึ่งบริการ	434,140.00	28,932.00	20,000	500.00 %	120,000
โครงการจ้างเหมาบริการเช่าเครื่องถ่ายเอกสารกองช่าง	0.00	0.00	36,000	0.00 %	36,000
โครงการจ้างเหมาบริการในการช่วยปฏิบัติงานด้านงานสาธารณูปโภคงานสถานที่และไฟฟ้าสาธารณะ	0.00	99,000.00	108,000	-100.00 %	0
รายจ่ายเกี่ยวเนื่องกับการปฏิบัติราชการที่ไม่เข้าลักษณะรายจ่ายงบรายจ่ายอื่น ๆ					
ค่าใช้จ่ายในการเดินทางไปราชการ	13,440.00	11,256.00	15,000	33.33 %	20,000
ค่าลงทะเบียนในการฝึกอบรม	18,900.00	12,700.00	15,000	33.33 %	20,000
ค่าบำรุงรักษาและซ่อมแซม	118,050.31	0.00	0	0.00 %	0
รวมค่าใช้สอย	**584,530.31**	**151,888.00**	**194,000**		**196,000**
ค่าวัสดุ					
วัสดุสำนักงาน	24,983.00	27,033.00	25,000	-20.00 %	20,000

รายการ	รายจ่ายจริง		ประมาณการ		
	ปี 2567	ปี 2568	ปี 2569	ยอดต่าง (%)	ปี 2570
วัสดุไฟฟ้าและวิทยุ	77,450.00	39,088.00	40,000	0.00 %	40,000
วัสดุก่อสร้าง	146,238.25	122,728.50	100,000	-20.00 %	80,000
วัสดุคอมพิวเตอร์	29,390.00	0.00	20,000	-50.00 %	10,000
วัสดุอื่น	4,990.00	0.00	0	0.00 %	0
รวมค่าวัสดุ	**283,051.25**	**188,849.50**	**185,000**		**150,000**
รวมงบดำเนินงาน	**887,581.56**	**344,737.50**	**432,000**		**399,000**
งบลงทุน					
ค่าครุภัณฑ์					
ครุภัณฑ์คอมพิวเตอร์หรืออิเล็กทรอนิกส์					
เครื่องคอมพิวเตอร์	0.00	32,000.00	0	0.00 %	0
เครื่องคอมพิวเตอร์โน้ตบุ๊ก สำหรับงานประมวลผล	24,000.00	0.00	0	0.00 %	0
เครื่องพิมพ์ Multifunction แบบฉีดหมึกพร้อมติดตั้งถังหมึกพิมพ์ (Ink Tank Printer)	7,500.00	0.00	0	0.00 %	0
รวมค่าครุภัณฑ์	**31,500.00**	**32,000.00**	**0**		**0**
รวมงบลงทุน	**31,500.00**	**32,000.00**	**0**		**0**

รายการ	รายจ่ายจริง		ประมาณการ		
	ปี 2567	ปี 2568	ปี 2569	ยอดต่าง (%)	ปี 2570
รวมงานบริหารทั่วไปเกี่ยวกับอุตสาหกรรมและการโยธา	**1,233,871.56**	**758,497.50**	**1,226,940**		**1,658,520**
งานก่อสร้าง					
งบลงทุน					
ค่าที่ดินและสิ่งก่อสร้าง					
ค่าก่อสร้างสิ่งสาธารณูปการ					
ถนน คสล. จากจากบ้านอรุณรังษีไปบ้านอีเซใต้	312,000.00	0.00	0	0.00 %	0
วางท่อส่งน้ำจากนานางทองพูล บัวศรีไปถึงที่นายหลวง ศิริ	452,000.00	0.00	0	0.00 %	0
ค่าก่อสร้างสิ่งสาธารณูปโภค					
โครงการก่อสร้างถนนคอนกรีตจากเส้นหลังบ้านนางสังวาล สีตะริสุ ถึงบ้านนางสมบัติ ศรไชยญาติ บ้านอีเซใต้ หมู่ที่ ๗ ตำบลอีเซ อำเภอโพธิ์ศรีสุวรรณ จังหวัดศรีสะเกษ	0.00	214,000.00	0	0.00 %	0
โครงการก่อสร้างถนนคอนกรีตเส้นจากบ้านพระไปบ้านห่องเปือย บ้านพระ หมู่ที่ 2 ตำบลอีเซ อำเภอโพธิ์ศรีสุวรรณ จังหวัดศรีสะเกษ	0.00	460,000.00	316,000	-100.00 %	0
โครงการก่อสร้างถนนคอนกรีตเส้นทางด้านทิศเหนือบ้านน้อยดงเมืองไปทางทิศตะวันตกถึงนานางถัน สมบัวคู บ้านน้อยดงเมือง หมู่ที่ ๙ ตำบลอีเซ อำเภอโพธิ์ศรีสุวรรณ จังหวัดศรีสะเกษ	0.00	458,000.00	0	0.00 %	0
โครงการก่อสร้างถนนคอนกรีตเส้นนานางทองหัน แสงเขียวถึงบ้านนายถนอม สำแดงสุดสาย บ้านอีเซ หมู่ที่ ๕ ตำบลอีเซ อำเภอโพธิ์ศรีสุวรรณ จังหวัดศรีสะเกษ	0.00	221,900.00	0	0.00 %	0

รายการ	รายจ่ายจริง		ประมาณการ		
	ปี 2567	ปี 2568	ปี 2569	ยอดต่าง (%)	ปี 2570
โครงการก่อสร้างถนนคอนกรีตเสริมเหล็กเส้นบ้านแปะไปถึงหนองหนัก ตำบลอีเซ อำเภอโพธิ์ศรีสุวรรณ จังหวัดศรีสะเกษ	0.00	0.00	471,000	-51.38 %	229,000
โครงการก่อสร้างถนนดินจากบ้านนายทวี อุ่นอบไปถึงนานางนงรักษ์ สายสิน (เส้นไปป่าโนนใหญ่) บ้านแปะ หมู่ที่ ๔ ตำบลอีเซ อำเภอโพธิ์ศรีสุวรรณ จังหวัดศรีสะเกษ	0.00	56,000.00	0	0.00 %	0
โครงการก่อสร้างถนนดินจากบ้านนายเสรีถึงหนองหว้า บ้านห่องเปือย หมู่ที่ ๘ ตำบลอีเซ อำเภอโพธิ์ศรีสุวรรณ จังหวัดศรีสะเกษ	0.00	128,000.00	0	0.00 %	0
โครงการก่อสร้างถนนดินลงหินคลุกจากวัดป่าเวฬุวันไปอีเซบ้านสวนริมน้ำรีสอร์ท บ้านหนองจมะ หมู่ที่ ๑๐ ตำบลอีเซ อำเภอโพธิ์ศรีสุวรรณ จังหวัดศรีสะเกษ	0.00	132,000.00	0	0.00 %	0
โครงการก่อสร้างถนนดินลงหินคลุกถนนเส้นตามสันคลองดาด บ้านพระ หมู่ที่ ๒ ตำบลอีเซ อำเภอโพธิ์ศรีสุวรรณ จังหวัดศรีสะเกษ	0.00	175,000.00	0	0.00 %	0
โครงการก่อสร้างถนนดินลงหินคลุกเส้นเยื้องหน้าโพธิ์ศรีสุวรรณรีสอร์ท ไปถึงเส้นไปบ้านเสียว บ้านหนองหนัก หมู่ที่ ๖ ตำบลอีเซ อำเภอโพธิ์ศรีสุวรรณ จังหวัดศรีสะเกษ	0.00	442,000.00	0	0.00 %	0
โครงการก่อสร้างรางระบายน้ำจากบ้านนางประยงค์ มงคลชัยพาณิชย์ ถึงบ้านนายเสถียร สิทธิ บ้านอีเซ หมู่ที่ 5 ตำบลอีเซ อำเภอโพธิ์ศรีสุวรรณ จังหวัดศรีสะเกษ	0.00	0.00	0	100.00 %	360,000
โครงการก่อสร้างรางระบายน้ำตามแนวถนน คสล.เส้นถนนทิศตะวันออกไปทิศตกหมู่บ้านอีเซใต้ หมู่ที่ 7 ตำบลอีเซ อำเภอโพธิ์ศรีสุวรรณ จังหวัดศรีสะเกษ (ซอยร้านส้มตำ)	0.00	0.00	150,000	-100.00 %	0
โครงการก่อสร้างรางระบายน้ำตามแนวถนน คสล.เส้นถนนทิศตะวันออกไปทิศตะวันตกหมู่บ้านแปะทางทิศเหนือ บ้านแปะ หมู่ที่ ๔ ตำบลอีเซ อำเภอโพธิ์ศรีสุวรรณ จังหวัดศรีสะเกษ	0.00	248,200.00	0	0.00 %	0
โครงการปรับปรุงระบบประปาบ้านอีเซ (ขยายเขตประปา) หมู่ที่ 5 ตำบลอีเซ อำเภอโพธิ์ศรีสุวรรณ จังหวัดศรีสะเกษ	0.00	0.00	24,000	-100.00 %	0

รายการ	รายจ่ายจริง		ประมาณการ		
	ปี 2567	ปี 2568	ปี 2569	ยอดต่าง (%)	ปี 2570
โครงการปูผิวทางแอสพัลท์ติก คอนกรีตเส้นจากกองทุนหมู่บ้านถึงประตูหมู่บ้าน บ้านหนองหนัก หมู่ที่ 6 ตำบลอีเซ อำเภอโพธิ์ศรีสุวรรณ จังหวัดศรีสะเกษ	0.00	0.00	455,000	-100.00 %	0
โครงการวางท่อส่งน้ำเพื่อการเกษตร จากนานางดอกแก้ว คำสัตย์ไปถึงนานางจิรกรรณ คำเกษ บ้านหนองฮู หมู่ที่ 3 ตำบลอีเซ อำเภอโพธิ์ศรีสุวรรณ จังหวัดศรีสะเกษ	0.00	0.00	493,000	-100.00 %	0
โครงการวางท่อส่งน้ำเพื่อการเกษตร จากนายทองดี ภักดี ไปถึง นางบุญชู พุทธระสุ บ้านอรุณรังษี หมู่ที่ 11 ตำบลอีเซ อำเภอโพธิ์ศรีสุวรรณ จังหวัดศรีสะเกษ	0.00	0.00	86,000	-100.00 %	0
โครงการวางท่อส่งน้ำเพื่อการเกษตร ทิศตะวันตกหมู่บ้านนางบุญธรรมถึงนานายเจริญ โสดาบ้านอีเซ หมู่ที่ 5 ตำบลอีเซ อำเภอโพธิ์ศรีสุวรรณ จังหวัดศรีสะเกษ	0.00	0.00	296,000	-100.00 %	0
วางท่อส่งน้ำจากนางนาคำไฮ ไชดรุณไปถึงนานางมาลา จันโท	0.00	0.00	265,000	-100.00 %	0
ค่าชดเชยสัญญาแบบปรับราคาได้ (ค่า K)	0.00	63,231.79	10,000	113.51 %	21,351
รวมค่าที่ดินและสิ่งก่อสร้าง	**764,000.00**	**2,598,331.79**	**2,566,000**		**610,351**
รวมงบลงทุน	**764,000.00**	**2,598,331.79**	**2,566,000**		**610,351**
รวมงานก่อสร้าง	**764,000.00**	**2,598,331.79**	**2,566,000**		**610,351**
รวมแผนงานอุตสาหกรรมและการโยธา	**1,997,871.56**	**3,356,829.29**	**3,792,940**		**2,268,871**

รายการ	รายจ่ายจริง		ประมาณการ		
	ปี 2567	ปี 2568	ปี 2569	ยอดต่าง (%)	ปี 2570
แผนงานการเกษตร					
งานส่งเสริมการเกษตร					
งบบุคลากร					
เงินเดือน (ฝ่ายประจำ)					
เงินเดือนข้าราชการ หรือพนักงานส่วนท้องถิ่น	0.00	273,380.00	303,240	7.08 %	324,720
ค่าตอบแทนพนักงานจ้าง	0.00	200,000.00	136,000	58.82 %	216,000
เงินเพิ่มต่าง ๆ ของพนักงานจ้าง	0.00	42,000.00	48,000	0.00 %	48,000
รวมเงินเดือน (ฝ่ายประจำ)	**0.00**	**515,380.00**	**487,240**		**588,720**
รวมงบบุคลากร	**0.00**	**515,380.00**	**487,240**		**588,720**
งบดำเนินงาน					
ค่าใช้สอย					
รายจ่ายเพื่อให้ได้มาซึ่งบริการ					
รายจ่ายเพื่อให้ได้มาซึ่งบริการ	0.00	0.00	0	100.00 %	120,000
โครงการจ้างเหมาบริการในการช่วยปฏิบัติงานการเกษตร	0.00	57,000.00	108,000	-100.00 %	0

รายการ	รายจ่ายจริง		ประมาณการ		
	ปี 2567	ปี 2568	ปี 2569	ยอดต่าง (%)	ปี 2570
รายจ่ายเกี่ยวเนื่องกับการปฏิบัติราชการที่ไม่เข้าลักษณะรายจ่ายงบรายจ่ายอื่น ๆ					
โครงการส่งเสริมการทำเกษตรอินทรีย์	0.00	0.00	30,000	-100.00 %	0
รวมค่าใช้สอย	**0.00**	**57,000.00**	**138,000**		**120,000**
ค่าวัสดุ					
วัสดุไฟฟ้าและวิทยุ	0.00	0.00	20,000	0.00 %	20,000
วัสดุก่อสร้าง	0.00	152,000.00	20,000	0.00 %	20,000
วัสดุการเกษตร	44,635.00	0.00	30,000	0.00 %	30,000
รวมค่าวัสดุ	**44,635.00**	**152,000.00**	**70,000**		**70,000**
รวมงบดำเนินงาน	**44,635.00**	**209,000.00**	**208,000**		**190,000**
งบลงทุน					
ค่าครุภัณฑ์					
ครุภัณฑ์คอมพิวเตอร์หรืออิเล็กทรอนิกส์					
คอมพิวเตอร์แท็บเล็ต	0.00	22,990.00	0	0.00 %	0
เครื่องคอมพิวเตอร์โน้ตบุ๊ก	0.00	16,100.00	0	0.00 %	0

รายการ	รายจ่ายจริง		ประมาณการ		
	ปี 2567	ปี 2568	ปี 2569	ยอดต่าง (%)	ปี 2570
รวมค่าครุภัณฑ์	**0.00**	**39,090.00**	**0**		**0**
รวมงบลงทุน	**0.00**	**39,090.00**	**0**		**0**
รวมงานส่งเสริมการเกษตร	**44,635.00**	**763,470.00**	**695,240**		**778,720**
งานสิ่งแวดล้อมและทรัพยากรธรรมชาติ					
งบดำเนินงาน					
ค่าใช้สอย					
รายจ่ายเกี่ยวเนื่องกับการปฏิบัติราชการที่ไม่เข้าลักษณะรายจ่ายงบรายจ่ายอื่น ๆ					
โครงการกำจัดวัชพืชในแหล่งน้ำสาธารณะตำบลอีเซ	0.00	0.00	20,000	0.00 %	20,000
โครงการรักน้ำ รักป่า รักษาแผ่นดิน	0.00	0.00	20,000	0.00 %	20,000
โครงการรักน้ำ รักป่า รักษาแผ่นดิน	14,732.00	0.00	0	0.00 %	0
โครงการอนุรักษ์พันธุกรรมพืชอันเนื่องมาจากพระราชดำริ สมเด็จพระเทพรัตนราชสุดาฯ สยามบรมราชกุมารี	0.00	0.00	30,000	-33.33 %	20,000
โครงการอาสาสมัครท้องถิ่นรักษ์โลก	0.00	0.00	20,000	0.00 %	20,000
โครงการอาสาสมัครท้องถิ่นรักษ์โลก	6,900.00	0.00	0	0.00 %	0
รวมค่าใช้สอย	**21,632.00**	**0.00**	**90,000**		**80,000**

รายการ	รายจ่ายจริง		ประมาณการ		
	ปี 2567	ปี 2568	ปี 2569	ยอดต่าง (%)	ปี 2570
รวมงบดำเนินงาน	21,632.00	0.00	90,000		80,000
รวมงานสิ่งแวดล้อมและทรัพยากรธรรมชาติ	21,632.00	0.00	90,000		80,000
รวมแผนงานการเกษตร	66,267.00	763,470.00	785,240		858,720

รายการ	รายจ่ายจริง		ประมาณการ		
	ปี 2567	ปี 2568	ปี 2569	ยอดต่าง (%)	ปี 2570
แผนงานการพาณิชย์					
งานกิจการประปา					
งบบุคลากร					
เงินเดือน (ฝ่ายประจำ)					
ค่าตอบแทนพนักงานจ้าง	0.00	188,520.00	200,840	9.58 %	220,080
รวมเงินเดือน (ฝ่ายประจำ)	**0.00**	**188,520.00**	**200,840**		**220,080**
รวมงบบุคลากร	**0.00**	**188,520.00**	**200,840**		**220,080**
งบดำเนินงาน					
ค่าใช้สอย					
รายจ่ายเพื่อให้ได้มาซึ่งบริการ					
รายจ่ายเพื่อให้ได้มาซึ่งบริการ	0.00	0.00	0	100.00 %	350,000
โครงการจ้างเหมาบริการในการช่วยปฏิบัติงานด้านกิจการประปา	0.00	0.00	324,000	-100.00 %	0
โครงการจ้างเหมาบริการในการช่วยปฏิบัติงานด้านผลิตน้ำประปา และบำรุงรักษาระบบประปาหมู่บ้าน	0.00	155,000.00	0	0.00 %	0
รวมค่าใช้สอย	**0.00**	**155,000.00**	**324,000**		**350,000**

รายการ	รายจ่ายจริง		ประมาณการ		
	ปี 2567	ปี 2568	ปี 2569	ยอดต่าง (%)	ปี 2570
ค่าวัสดุ					
วัสดุก่อสร้าง	23,488.00	29,780.00	135,000	-55.56 %	60,000
วัสดุวิทยาศาสตร์หรือการแพทย์	66,200.00	79,300.00	172,000	-41.86 %	100,000
วัสดุอื่น	0.00	0.00	20,000	-50.00 %	10,000
รวมค่าวัสดุ	**89,688.00**	**109,080.00**	**327,000**		**170,000**
ค่าสาธารณูปโภค					
ค่าไฟฟ้า	277,254.23	257,581.28	438,000	-31.51 %	300,000
รวมค่าสาธารณูปโภค	**277,254.23**	**257,581.28**	**438,000**		**300,000**
รวมงบดำเนินงาน	**366,942.23**	**521,661.28**	**1,089,000**		**820,000**
งบลงทุน					
ค่าครุภัณฑ์					
ครุภัณฑ์การเกษตร					
เครื่องสูบน้ำแบบมอเตอร์ไฟฟ้า	0.00	0.00	48,500	-100.00 %	0
ปั๊มจุ่มไดโว่	0.00	5,000.00	0	0.00 %	0

รายการ	รายจ่ายจริง		ประมาณการ		
	ปี 2567	ปี 2568	ปี 2569	ยอดต่าง (%)	ปี 2570
ปั๊มน้ำหอยโข่ง	0.00	30,500.00	0	0.00 %	0
รวมค่าครุภัณฑ์	**0.00**	**35,500.00**	**48,500**		**0**
รวมงบลงทุน	**0.00**	**35,500.00**	**48,500**		**0**
รวมงานกิจการประปา	**366,942.23**	**745,681.28**	**1,338,340**		**1,040,080**
รวมแผนงานการพาณิชย์	**366,942.23**	**745,681.28**	**1,338,340**		**1,040,080**

รายการ	รายจ่ายจริง		ประมาณการ		
	ปี 2567	ปี 2568	ปี 2569	ยอดต่าง (%)	ปี 2570
แผนงานงบกลาง					
งบกลาง					
งบกลาง					
งบกลาง					
เงินสมทบกองทุนประกันสังคม	92,106.00	160,730.00	200,000	0.00 %	200,000
เงินสมทบกองทุนเงินทดแทน	1,980.00	2,557.19	5,000	0.00 %	5,000
เบี้ยยังชีพผู้สูงอายุ	4,823,200.00	4,961,200.00	5,200,000	10.15 %	5,727,600
เบี้ยยังชีพความพิการ	1,366,400.00	1,516,800.00	1,770,000	6.31 %	1,881,600
เบี้ยยังชีพผู้ป่วยเอดส์	30,000.00	30,000.00	36,000	16.67 %	42,000
เงินสำรองจ่าย	187,477.00	21,656.00	140,000	-28.57 %	100,000
รายจ่ายตามข้อผูกพัน					
เงินสมทบกองทุนบำเหน็จบำนาญข้าราชการส่วนท้องถิ่น (ก.บ.ท.)	356,000.00	403,420.60	405,980	-0.49 %	403,980
เงินช่วยค่าครองชีพผู้รับบำนาญ (ช.ค.บ.)	0.00	48,490.20	52,000	0.00 %	52,000
เงินบำเหน็จบำนาญพนักงานครู	0.00	257,283.00	384,350	-37.56 %	240,000

รายการ	รายจ่ายจริง		ประมาณการ		
	ปี 2567	ปี 2568	ปี 2569	ยอดต่าง (%)	ปี 2570
เงินช่วยค่าครองชีพผู้รับบำนาญพนักงานครู (ช.ค.บ.)	0.00	17,652.00	31,500	52.38 %	48,000
เงินบำเหน็จลูกจ้างประจำ	0.00	181,584.00	182,000	-0.23 %	181,584
การดำเนินการศูนย์ประสานงานและบริหารจัดการสถานีสูบน้ำด้วยไฟฟ้าของสถานีสูบน้ำบ้านหนองฮู	34,000.00	436,800.00	200,000	50.00 %	300,000
เงินสมทบกองทุนหลักประกันสุขภาพองค์การบริหารส่วนตำบลอีเซ	176,000.00	176,000.00	176,000	0.00 %	176,000
รวมงบกลาง	**7,067,163.00**	**8,214,172.99**	**8,782,830**		**9,357,764**
รวมงบกลาง	**7,067,163.00**	**8,214,172.99**	**8,782,830**		**9,357,764**
รวมงบกลาง	**7,067,163.00**	**8,214,172.99**	**8,782,830**		**9,357,764**
รวมแผนงานงบกลาง	**7,067,163.00**	**8,214,172.99**	**8,782,830**		**9,357,764**
รวมทุกแผนงาน	**28,025,566.78**	**32,155,798.33**	**37,500,000**		**36,800,000**

รายจ่ายตามงานและงบรายจ่าย
องค์การบริหารส่วนตำบลอีเซ
อำเภอโพธิ์ศรีสุวรรณ จังหวัดศรีสะเกษ

แผนงานบริหารงานทั่วไป

งาน / งบ	งานบริหารทั่วไป	งานวางแผนสถิติและวิชาการ	งานบริหารงานคลัง	งานควบคุมภายใน และการตรวจสอบภายใน	รวม
งบบุคลากร	**6,487,080**	**284,880**	**1,806,600**	**238,560**	**8,817,120**
เงินเดือน (ฝ่ายการเมือง)	2,657,760	0	0	0	2,657,760
เงินเดือน (ฝ่ายประจำ)	3,829,320	284,880	1,806,600	238,560	6,159,360
งบดำเนินงาน	**1,603,000**	**36,000**	**2,040,000**	**0**	**3,679,000**
ค่าตอบแทน	339,000	0	266,000	0	605,000
ค่าใช้สอย	686,000	36,000	556,000	0	1,278,000
ค่าวัสดุ	250,000	0	65,000	0	315,000
ค่าสาธารณูปโภค	328,000	0	1,153,000	0	1,481,000
งบเงินอุดหนุน	**105,000**	**0**	**0**	**0**	**105,000**
เงินอุดหนุน	105,000	0	0	0	105,000
งบลงทุน	**0**	**0**	**36,000**	**0**	**36,000**
ค่าครุภัณฑ์	0	0	36,000	0	36,000
รวม	**8,195,080**	**320,880**	**3,882,600**	**238,560**	**12,637,120**

แผนงานการรักษาความสงบภายใน

งาน / งบ	งานบริหารทั่วไปเกี่ยวกับ การรักษาความสงบภายใน	งานป้องกันและบรรเทาสาธารณภัย	รวม
งบบุคลากร	**589,560**	**0**	**589,560**
เงินเดือน (ฝ่ายประจำ)	589,560	0	589,560
งบดำเนินงาน	**95,000**	**967,200**	**1,062,200**
ค่าวัสดุ	95,000	0	95,000
ค่าตอบแทน	0	60,000	60,000
ค่าใช้สอย	0	907,200	907,200
งบเงินอุดหนุน	**70,000**	**0**	**70,000**
เงินอุดหนุน	70,000	0	70,000
รวม	**754,560**	**967,200**	**1,721,760**

แผนงานการศึกษา

งบ \ งาน	งานบริหารทั่วไปเกี่ยวกับการศึกษา	งานระดับก่อนวัยเรียนและประถมศึกษา	งานศึกษาไม่กำหนดระดับ	รวม
งบบุคลากร	**3,348,240**	**0**	**0**	**3,348,240**
เงินเดือน (ฝ่ายประจำ)	3,348,240	0	0	3,348,240
งบดำเนินงาน	**658,000**	**866,965**	**90,000**	**1,614,965**
ค่าตอบแทน	212,000	0	0	212,000
ค่าใช้สอย	320,000	496,725	90,000	906,725
ค่าวัสดุ	100,000	370,240	0	470,240
ค่าสาธารณูปโภค	26,000	0	0	26,000
งบเงินอุดหนุน	**0**	**802,800**	**0**	**802,800**
เงินอุดหนุน	0	802,800	0	802,800
รวม	**4,006,240**	**1,669,765**	**90,000**	**5,766,005**

แผนงานสาธารณสุข

งบ \ งาน	งานบริการสาธารณสุขและงานสาธารณสุขอื่น	รวม
งบบุคลากร	**329,880**	**329,880**
เงินเดือน (ฝ่ายประจำ)	329,880	329,880
งบดำเนินงาน	**243,000**	**243,000**
ค่าใช้สอย	203,000	203,000
ค่าวัสดุ	40,000	40,000
งบเงินอุดหนุน	**249,000**	**249,000**
เงินอุดหนุน	249,000	249,000
รวม	**821,880**	**821,880**

แผนงานสังคมสงเคราะห์

งาน / งบ	งานบริหารทั่วไปเกี่ยวกับสังคมสงเคราะห์	งานสวัสดิการสังคมและสังคมสงเคราะห์	รวม
งบบุคลากร	**873,840**	**0**	**873,840**
เงินเดือน (ฝ่ายประจำ)	873,840	0	873,840
งบดำเนินงาน	**257,000**	**60,000**	**317,000**
ค่าตอบแทน	77,000	0	77,000
ค่าใช้สอย	160,000	60,000	220,000
ค่าวัสดุ	20,000	0	20,000
งบลงทุน	**32,400**	**0**	**32,400**
ค่าครุภัณฑ์	32,400	0	32,400
รวม	**1,163,240**	**60,000**	**1,223,240**

แผนงานสร้างความเข้มแข็งของชุมชน

งาน / งบ	งานส่งเสริมและสนับสนุนความเข้มแข็งชุมชน	รวม
งบดำเนินงาน	**30,000**	**30,000**
ค่าใช้สอย	30,000	30,000
รวม	**30,000**	**30,000**

แผนงานการศาสนา วัฒนธรรม และนันทนาการ

งาน / งบ	งานกีฬาและนันทนาการ	งานศาสนาวัฒนธรรมท้องถิ่น	งานวิชาการวางแผนและส่งเสริมการท่องเที่ยว	รวม
งบดำเนินงาน	**190,000**	**530,000**	**30,000**	**750,000**
ค่าใช้สอย	190,000	530,000	30,000	750,000
งบบุคลากร	**0**	**304,560**	**0**	**304,560**
เงินเดือน (ฝ่ายประจำ)	0	304,560	0	304,560
งบเงินอุดหนุน	**0**	**20,000**	**0**	**20,000**
เงินอุดหนุน	0	20,000	0	20,000
รวม	**190,000**	**854,560**	**30,000**	**1,074,560**

แผนงานอุตสาหกรรมและการโยธา

งาน / งบ	งานบริหารทั่วไปเกี่ยวกับอุตสาหกรรมและการโยธา	งานก่อสร้าง	รวม
งบบุคลากร	**1,259,520**	**0**	**1,259,520**
เงินเดือน (ฝ่ายประจำ)	1,259,520	0	1,259,520
งบดำเนินงาน	**399,000**	**0**	**399,000**
ค่าตอบแทน	53,000	0	53,000
ค่าใช้สอย	196,000	0	196,000
ค่าวัสดุ	150,000	0	150,000
งบลงทุน	**0**	**610,351**	**610,351**
ค่าที่ดินและสิ่งก่อสร้าง	0	610,351	610,351
รวม	**1,658,520**	**610,351**	**2,268,871**

แผนงานการเกษตร

งาน / งบ	งานส่งเสริมการเกษตร	งานสิ่งแวดล้อมและทรัพยากรธรรมชาติ	รวม
งบบุคลากร	**588,720**	**0**	**588,720**
เงินเดือน (ฝ่ายประจำ)	588,720	0	588,720
งบดำเนินงาน	**190,000**	**80,000**	**270,000**
ค่าใช้สอย	120,000	80,000	200,000
ค่าวัสดุ	70,000	0	70,000
รวม	**778,720**	**80,000**	**858,720**

แผนงานการพาณิชย์

งาน / งบ	งานกิจการประปา	รวม
งบบุคลากร	**220,080**	**220,080**
เงินเดือน (ฝ่ายประจำ)	220,080	220,080
งบดำเนินงาน	**820,000**	**820,000**
ค่าใช้สอย	350,000	350,000
ค่าวัสดุ	170,000	170,000
ค่าสาธารณูปโภค	300,000	300,000
รวม	**1,040,080**	**1,040,080**

แผนงานงบกลาง

งาน / งบ	งบกลาง	รวม
งบกลาง	**9,357,764**	**9,357,764**
งบกลาง	9,357,764	9,357,764
รวม	**9,357,764**	**9,357,764**

รายงานรายละเอียดประมาณการรายรับงบประมาณรายจ่ายทั่วไป

ประจำปีงบประมาณ พ.ศ. 2570

องค์การบริหารส่วนตำบลอีเซ

อำเภอโพธิ์ศรีสุวรรณ จังหวัดศรีสะเกษ

ประมาณการรายรับรวมทั้งสิ้น **36,800,000 บาท** **แยกเป็น**

รายได้จัดเก็บเอง

หมวดภาษีอากร	**รวม**	**150,000**	**บาท**
ภาษีที่ดินและสิ่งปลูกสร้าง ประมาณการไว้ใกล้เคียงกับปีงบประมาณที่ผ่านมา (2569) เนื่องจากคาดการณ์ว่าจะได้รับรายได้ค่าภาษีที่ดินและสิ่งปลูกสร้างใกล้เคียงที่ผ่านมา	จำนวน	100,000	บาท
ภาษีป้าย ประมาณการไว้ใกล้เคียงกับปีงบประมาณที่ผ่านมา (2569) เนื่องจากคาดการณ์ว่าจะได้รับค่าภาษีป้ายใกล้เคียงที่ผ่านมา	จำนวน	50,000	บาท
หมวดค่าธรรมเนียม ค่าปรับ และใบอนุญาต	**รวม**	**32,600**	**บาท**
ค่าธรรมเนียมใบอนุญาตการขายสุรา ประมาณการไว้ใกล้เคียงปีงบประมาณที่ผ่านมา (2569) เนื่องจากคาดการณ์ว่าจะได้รับค่าธรรมเนียมใบอนุญาตใกล้เคียงที่ผ่านมา	จำนวน	100	บาท
ค่าธรรมเนียมเกี่ยวกับใบอนุญาตการพนัน ประมาณการไว้ใกล้เคียงปีงบประมาณที่ผ่านมา (2569) เนื่องจากคาดการณ์ว่าจะได้รับค่าธรรมเนียมใบอนุญาตใกล้เคียงที่ผ่านมา	จำนวน	100	บาท
ค่าธรรมเนียมปิด โปรย ติดตั้งแผ่นประกาศหรือแผ่นปลิว เพื่อการโฆษณา ประมาณการไว้ใกล้เคียงปีงบประมาณที่ผ่านมา (2569) เนื่องจากคาดการณ์ว่าจะได้รับค่าธรรมเนียมใบอนุญาตใกล้เคียงที่ผ่านมา	จำนวน	200	บาท
ค่าธรรมเนียมเกี่ยวกับการควบคุมอาคาร ประมาณการไว้ใกล้เคียงปีงบประมาณที่ผ่านมา (2569) เนื่องจากคาดการณ์ว่าจะได้รับค่าธรรมเนียมใบอนุญาตใกล้เคียงที่ผ่านมา	จำนวน	1,000	บาท

ค่าธรรมเนียมเกี่ยวกับทะเบียนพาณิชย์ ประมาณการไว้ใกล้เคียงปีงบประมาณที่ผ่านมา (2569) เนื่องจากคาดการณ์ว่าจะได้รับค่าธรรมเนียมใบอนุญาตใกล้เคียงที่ผ่านมา	จำนวน	1,000	บาท
ค่าธรรมเนียมใบอนุญาตประกอบกิจการน้ำมันเชื้อเพลิง ประมาณการไว้ใกล้เคียงปีงบประมาณที่ผ่านมา (2569) เนื่องจากคาดการณ์ว่าจะได้รับค่าธรรมเนียมใบอนุญาตใกล้เคียงที่ผ่านมา	จำนวน	3,000	บาท
ค่าธรรมเนียมอื่น ๆ ประมาณการไว้ใกล้เคียงปีงบประมาณที่ผ่านมา (2569) เนื่องจากคาดการณ์ว่าจะได้รับค่าธรรมเนียมอื่นๆ ใกล้เคียงที่ผ่านมา	จำนวน	2,000	บาท
ค่าปรับการผิดสัญญา ประมาณการไว้น้อยกว่าปีงบประมาณที่ผ่านมา (2569) เนื่องจากคาดการณ์ว่าจะได้รับค่าปรับการผิดสัญญาน้อยกว่าที่ผ่านมา	จำนวน	10,000	บาท
ค่าใบอนุญาตประกอบการค้าสำหรับกิจการที่เป็นอันตรายต่อสุขภาพ ประมาณการไว้ใกล้เคียงปีงบประมาณที่ผ่านมา (2569) เนื่องจากคาดการณ์ว่าจะได้รับค่าใบอนุญาตใกล้เคียงที่ผ่านมา	จำนวน	15,000	บาท
ค่าใบอนุญาตเกี่ยวกับการควบคุมอาคาร ประมาณการไว้ใกล้เคียงปีงบประมาณที่ผ่านมา (2569) เนื่องจากคาดการณ์ว่าจะได้รับค่าใบอนุญาตใกล้เคียงที่ผ่านมา	จำนวน	200	บาท
หมวดรายได้จากทรัพย์สิน	**รวม**	**120,000**	**บาท**
ดอกเบี้ย ประมาณการไว้ใกล้เคียงกับปีงบประมาณที่ผ่านมา (2569) เนื่องจากคาดการณ์ว่าจะได้รับดอกเบี้ยใกล้เคียง	จำนวน	120,000	บาท
หมวดรายได้จากสาธารณูปโภค และกิจการพาณิชย์	**รวม**	**1,500,000**	**บาท**
รายได้จากประปา ประมาณการไว้ใกล้เคียงปีงบประมาณที่ผ่านมา (2569) เนื่องจากคาดการณ์ว่าจะได้รับรายได้จากสาธารณูปโภคและกิจการพาณิชย์ หรือกิจการอื่นๆ ใกล้เคียงที่ผ่านมา	จำนวน	600,000	บาท
รายได้จากสาธารณูปโภคและกิจการพาณิชย์หรือกิจการอื่น ๆ ประมาณการไว้ใกล้เคียงปีงบประมาณที่ผ่านมา (2569) เนื่องจากคาดการณ์ว่าจะได้รับรายได้จากสาธารณูปโภคและกิจการพาณิชย์หรือกิจการอื่นๆ ใกล้เคียงที่ผ่านมา	จำนวน	900,000	บาท
หมวดรายได้เบ็ดเตล็ด	**รวม**	**51,000**	**บาท**

เงินที่มีผู้อุทิศให้	จำนวน	1,000	บาท
ประมาณการไว้เท่ากันกับปีงบประมาณที่ผ่านมา (2569) เนื่องจากคาดการณ์ว่าจะได้รับรายได้เงินที่มีผู้อุทิศให้ใกล้เคียงกับปีที่ผ่านมา			
เงินชดเชยปฏิบัติการฉุกเฉิน	จำนวน	40,000	บาท
ประมาณการไว้เท่ากับปีงบประมาณที่ผ่านมา (2569) เนื่องจากคาดการณ์ว่า จะได้รับรายได้เงินชดเชยปฏิบัติการฉุกเฉิน เท่ากับปีที่ผ่านมา			
รายได้เบ็ดเตล็ดอื่น ๆ	จำนวน	10,000	บาท
ประมาณการไว้ใกล้เคียงปีงบประมาณที่ผ่านมา (2569) เนื่องจากคาดการณ์ว่า จะได้รับรายได้เบ็ดเตล็ดอื่นๆ ใกล้เคียงที่ผ่านมา			
หมวดรายได้จากทุน	**รวม**	**10,000**	**บาท**
ค่าขายทอดตลาดทรัพย์สิน	จำนวน	10,000	บาท
ประมาณการไว้ใกล้เคียงปีงบประมาณที่ผ่านมา (2569) เนื่องจากคาดการณ์ว่า จะได้รับรายได้ค่าขายทอดตลาดทรัพย์สิน ใกล้เคียงที่ผ่านมา			

<u>รายได้ที่รัฐบาลเก็บแล้วจัดสรรให้องค์กรปกครองส่วนท้องถิ่น</u>

หมวดภาษีจัดสรร	**รวม**	**19,336,400**	**บาท**
ภาษีรถยนต์	จำนวน	500,000	บาท
ประมาณการไว้น้อยกว่าปีงบประมาณที่ผ่านมา (2569) เนื่องจากคาดการณ์ว่าจะได้รับรายได้ภาษีรถยนต์น้อยกว่าปีที่ผ่านมา			
ภาษีมูลค่าเพิ่มตาม พ.ร.บ. กำหนดแผนฯ	จำนวน	13,600,000	บาท
ประมาณการไว้เพิ่มขึ้นจากปีงบประมาณที่ผ่านมา (2569) เนื่องจากคาดการณ์ว่าจะได้รับรายได้ภาษีมูลค่าเพิ่มตาม พ.ร.บ.กำหนดแผนและขั้นตอนการกระจายอำนาจให้แก่องค์กรปกครองส่วนท้องถิ่นเพิ่มขึ้นที่ผ่านมา			
ภาษีมูลค่าเพิ่มตาม พ.ร.บ. จัดสรรรายได้ฯ	จำนวน	2,000,000	บาท
ประมาณการไว้ใกล้เคียงปีงบประมาณที่ผ่านมา (2569) เนื่องจากคาดการณ์ว่าจะได้รับรายได้ภาษีมูลค่าเพิ่มตามพ.ร.บ.จัดสรรรายได้ฯใกล้เคียงปีที่ผ่านมา			
ภาษีธุรกิจเฉพาะ	จำนวน	30,000	บาท
ประมาณการไว้ใกล้เคียงปีงบประมาณที่ผ่านมา (2569) เนื่องจากคาดการณ์ว่าจะได้รับรายได้ภาษีธุรกิจเฉพาะใกล้เคียงปีที่ผ่านมา			

ภาษีสรรพสามิต ประมาณการไว้ใกล้เคียงปีงบประมาณที่ผ่านมา (2569) เนื่องจากคาดการณ์ว่าจะได้รับรายได้ภาษีสรรพสามิตใกล้เคียงปีที่ผ่านมา	จำนวน	2,625,400	บาท
ค่าภาคหลวงแร่ ประมาณการไว้ใกล้เคียงปีงบประมาณที่ผ่านมา (2569) เนื่องจากคาดการณ์ว่าจะได้รับรายได้ค่าภาคหลวงแร่ใกล้เคียงปีที่ผ่านมา	จำนวน	30,000	บาท
ค่าภาคหลวงปิโตรเลียม ประมาณการไว้ใกล้เคียงปีงบประมาณที่ผ่านมา (2569) เนื่องจากคาดการณ์ว่าจะได้รับรายได้ค่าภาคหลวงปิโตรเลียมใกล้เคียงปีที่ผ่านมา	จำนวน	30,000	บาท
ค่าธรรมเนียมจดทะเบียนสิทธิและนิติกรรมตามประมวลกฎหมายที่ดิน ประมาณการไว้ใกล้เคียงปีงบประมาณที่ผ่านมา (2569) เนื่องจากคาดการณ์ว่าจะได้รับรายได้ค่าธรรมเนียมจดทะเบียนสิทธิและนิติกรรม ตามประมวลกฎหมายที่ดินใกล้เคียงปีที่ผ่านมา	จำนวน	500,000	บาท
ค่าธรรมเนียมและค่าใช้น้ำบาดาล ประมาณการไว้ใกล้เคียงกับปีงบประมาณ พ.ศ. 2569 เนื่องจากคาดการณ์ว่าจะได้รับค่าธรรมเนียมและค่าใช้น้ำบาดาลใกล้เคียงกันกับปีที่แล้ว	จำนวน	1,000	บาท
ภาษีจัดสรรอื่น ๆ ประมาณการไว้เท่ากันกับปีงบประมาณ พ.ศ. 2569 เนื่องจากคาดการณ์ว่าจะได้รับค่าภาษีจัดสรรอื่นๆ ใกล้เคียงกันกับปีที่แล้ว	จำนวน	20,000	บาท

<u>รายได้ที่รัฐบาลอุดหนุนให้องค์กรปกครองส่วนท้องถิ่น</u>

หมวดเงินอุดหนุน	**รวม**	**15,600,000**	**บาท**
เงินอุดหนุนทั่วไป ประมาณการไว้ใกล้เคียงปีงบประมาณที่ผ่านมา (2569) เนื่องจากคาดการณ์ว่าจะได้รับเงินอุดหนุนทั่วไปกล้เคียงปีที่ผ่านมา	จำนวน	15,600,000	บาท

รายงานประมาณการรายรับ

ประจำปีงบประมาณ พ.ศ. 2570

องค์การบริหารส่วนตำบลอีเซ

อำเภอโพธิ์ศรีสุวรรณ จังหวัดศรีสะเกษ

รายการ	รายรับจริง		ประมาณการ		
	ปี 2567	ปี 2568	ปี 2569	ยอดต่าง (%)	ปี 2570
หมวดภาษีอากร					
ภาษีที่ดินและสิ่งปลูกสร้าง	91,253.81	102,024.01	100,000.00	0.00 %	100,000.00
ภาษีป้าย	41,995.60	40,438.00	54,600.00	-8.42 %	50,000.00
รวมหมวดภาษีอากร	**133,249.41**	**142,462.01**	**154,600.00**		**150,000.00**
หมวดค่าธรรมเนียม ค่าปรับ และใบอนุญาต					
ค่าธรรมเนียมใบอนุญาตการขายสุรา	0.00	0.00	100.00	0.00 %	100.00
ค่าธรรมเนียมเกี่ยวกับใบอนุญาตการพนัน	60.00	60.00	0.00	100.00 %	100.00
ค่าธรรมเนียมปิด โปรย ติดตั้งแผ่นประกาศหรือแผ่นปลิว เพื่อการโฆษณา	120.00	130.00	200.00	0.00 %	200.00
ค่าธรรมเนียมเกี่ยวกับการควบคุมอาคาร	315.00	0.00	1,000.00	0.00 %	1,000.00
ค่าธรรมเนียมเกี่ยวกับทะเบียนพาณิชย์	120.00	370.00	1,000.00	0.00 %	1,000.00
ค่าธรรมเนียมใบอนุญาตประกอบกิจการน้ำมันเชื้อเพลิง	1,500.00	1,500.00	3,000.00	0.00 %	3,000.00
ค่าธรรมเนียมอื่น ๆ	1,650.00	540.00	2,000.00	0.00 %	2,000.00
ค่าปรับการผิดสัญญา	10,339.20	23,496.00	100,000.00	-90.00 %	10,000.00
ค่าใบอนุญาตประกอบการค้าสำหรับกิจการที่เป็นอันตรายต่อสุขภาพ	10,300.00	10,800.00	10,000.00	50.00 %	15,000.00
ค่าใบอนุญาตเกี่ยวกับการควบคุมอาคาร	220.00	65.00	1,000.00	-80.00 %	200.00
ค่าใบอนุญาตอื่น ๆ	0.00	0.00	100.00	-100.00 %	0.00

รายการ	รายรับจริง		ประมาณการ		
	ปี 2567	ปี 2568	ปี 2569	ยอดต่าง (%)	ปี 2570
รวมหมวดค่าธรรมเนียม ค่าปรับ และใบอนุญาต	**24,624.20**	**36,961.00**	**118,400.00**		**32,600.00**
หมวดรายได้จากทรัพย์สิน					
ดอกเบี้ย	104,510.29	97,656.47	120,000.00	0.00 %	120,000.00
รวมหมวดรายได้จากทรัพย์สิน	**104,510.29**	**97,656.47**	**120,000.00**		**120,000.00**
หมวดรายได้จากสาธารณูปโภค และกิจการพาณิชย์					
รายได้หรือเงินสะสมจากการโอนกิจการสาธารณูปโภคหรือกิจการพาณิชย์	145.00	0.00	0.00	0.00 %	0.00
รายได้จากประปา	424,074.00	488,722.00	630,000.00	-4.76 %	600,000.00
รายได้จากสาธารณูปโภคและกิจการพาณิชย์หรือกิจการอื่น ๆ	0.00	608,776.00	0.00	100.00 %	900,000.00
รวมหมวดรายได้จากสาธารณูปโภค และกิจการพาณิชย์	**424,219.00**	**1,097,498.00**	**630,000.00**		**1,500,000.00**
หมวดรายได้เบ็ดเตล็ด					
เงินที่มีผู้อุทิศให้	130.47	103.72	1,000.00	0.00 %	1,000.00
ค่าขายเอกสารการจัดซื้อจัดจ้าง	0.00	0.00	10,000.00	-100.00 %	0.00
ค่าเขียนแบบแปลน	74.00	0.00	0.00	0.00 %	0.00
เงินชดเชยปฏิบัติการฉุกเฉิน	37,100.00	10,500.00	40,000.00	0.00 %	40,000.00
รายได้เบ็ดเตล็ดอื่น ๆ	8,542.40	400.00	10,000.00	0.00 %	10,000.00
รวมหมวดรายได้เบ็ดเตล็ด	**45,846.87**	**11,003.72**	**61,000.00**		**51,000.00**
หมวดรายได้จากทุน					
ค่าขายทอดตลาดทรัพย์สิน	0.00	4,500.00	10,000.00	0.00 %	10,000.00
รวมหมวดรายได้จากทุน	**0.00**	**4,500.00**	**10,000.00**		**10,000.00**
หมวดภาษีจัดสรร					

รายการ	รายรับจริง		ประมาณการ		
	ปี 2567	ปี 2568	ปี 2569	ยอดต่าง (%)	ปี 2570
ภาษีรถยนต์	358,926.59	374,913.43	500,000.00	0.00 %	500,000.00
ภาษีมูลค่าเพิ่มตาม พ.ร.บ. กำหนดแผนฯ	12,158,473.01	12,973,736.27	13,500,000.00	0.74 %	13,600,000.00
ภาษีมูลค่าเพิ่มตาม พ.ร.บ. จัดสรรรายได้ฯ	1,771,860.59	1,684,190.02	2,000,000.00	0.00 %	2,000,000.00
ภาษีธุรกิจเฉพาะ	20,515.52	19,148.31	30,000.00	0.00 %	30,000.00
ภาษีสรรพสามิต	2,442,925.35	2,283,793.22	2,600,000.00	0.98 %	2,625,400.00
ค่าภาคหลวงแร่	19,072.48	24,518.01	25,000.00	20.00 %	30,000.00
ค่าภาคหลวงปิโตรเลียม	23,369.79	24,391.63	30,000.00	0.00 %	30,000.00
ค่าธรรมเนียมจดทะเบียนสิทธิและนิติกรรมตามประมวลกฎหมายที่ดิน	325,916.00	358,594.00	500,000.00	0.00 %	500,000.00
ค่าธรรมเนียมและค่าใช้น้ำบาดาล	0.00	0.00	1,000.00	0.00 %	1,000.00
ภาษีจัดสรรอื่น ๆ	19,134.55	1,037.90	20,000.00	0.00 %	20,000.00
รวมหมวดภาษีจัดสรร	**17,140,193.88**	**17,744,322.79**	**19,206,000.00**		**19,336,400.00**
หมวดเงินอุดหนุน					
เงินอุดหนุนทั่วไป	14,788,670.76	13,607,659.69	17,200,000.00	-9.30 %	15,600,000.00
รวมหมวดเงินอุดหนุน	**14,788,670.76**	**13,607,659.69**	**17,200,000.00**		**15,600,000.00**
รวมทุกหมวด	**32,661,314.41**	**32,742,063.68**	**37,500,000.00**		**36,800,000.00**

รายงานรายละเอียดประมาณการรายจ่ายงบประมาณรายจ่ายทั่วไป

ประจำปีงบประมาณ พ.ศ. 2570

องค์การบริหารส่วนตำบลอีเซ

อำเภอโพธิ์ศรีสุวรรณ จังหวัดศรีสะเกษ

ประมาณการรายจ่ายรวมทั้งสิ้น 36,800,000 บาท แยกเป็น

แผนงานบริหารงานทั่วไป

งานบริหารทั่วไป	**รวม**	**8,195,080**	**บาท**
งบบุคลากร	**รวม**	**6,487,080**	**บาท**
เงินเดือน (ฝ่ายการเมือง)	**รวม**	**2,657,760**	**บาท**
ค่าตอบแทนรายเดือนนายก/รองนายกองค์กรปกครองส่วนท้องถิ่น - เพื่อจ่ายเป็นเงินค่าตอบแทนนายกองค์การบริหารส่วนตำบล รองนายกองค์การบริหารส่วนตำบล แยกดังนี้ (1) เงินค่าตอบแทนรายเดือนนายกองค์การบริหารส่วนตำบล อัตราเดือนละ 27,600 บาท จำนวน 12 เดือน (2) เงินค่าตอบแทนรายเดือนรองนายกองค์การบริหารส่วนตำบล อัตราเดือนละ 15,180 บาท/คน รวม 2 คน จำนวน 12 เดือน - เป็นไปตามระเบียบกระทรวงมหาดไทย ว่าด้วยเงินค่าตอบแทนนายกองค์การบริหารส่วนตำบล รองนายกองค์การบริหารส่วนตำบล ประธานสภาองค์การบริหารส่วนตำบล รองประธานสภาองค์การบริหารส่วนตำบล สมาชิกสภาองค์การบริหารส่วนตำบล เลขานุการนายกองค์การบริหารส่วนตำบล และเลขานุการสภาองค์การบริหารส่วนตำบล (ฉบับที่ 3) พ.ศ. 2566	จำนวน	695,520	บาท
ค่าตอบแทนประจำตำแหน่งนายก/รองนายก - เพื่อจ่ายเป็นเงินประจำตำแหน่งนายกองค์การบริหารส่วนตำบล/รองนายกองค์การบริหารส่วนตำบล แยกดังนี้ (1) เงินประจำตำแหน่งนายกองค์การบริหารส่วนตำบล อัตราเดือนละ 4,000 บาท จำนวน 12 เดือน (2) เงินประจำตำแหน่งรองนายกองค์การบริหารส่วนตำบล อัตราเดือนละ 3,000 บาท/คน รวม 2 คน จำนวน 12 เดือน - เป็นไปตามระเบียบกระทรวงมหาดไทย ว่าด้วยเงินค่าตอบแทนนายกองค์การบริหารส่วนตำบล รองนายกองค์การบริหารส่วนตำบล ประธานสภาองค์การบริหารส่วนตำบล รองประธานสภาองค์การบริหารส่วนตำบล สมาชิกสภาองค์การบริหารส่วนตำบล เลขานุการนายกองค์การบริหารส่วนตำบล และเลขานุการสภาองค์การบริหารส่วนตำบล	จำนวน	120,000	บาท

(ฉบับที่ 3) พ.ศ. 2566			
ค่าตอบแทนพิเศษนายก/รองนายก - เพื่อจ่ายเป็นเงินค่าตอบแทนพิเศษนายกองค์การบริหารส่วนตำบล/รองนายกองค์การบริหารส่วนตำบล แยกดังนี้ (1) เงินค่าตอบแทนพิเศษนายกองค์การบริหารส่วนตำบล อัตราเดือนละ 4,000 บาท จำนวน 12 เดือน (2) เงินค่าตอบแทนพิเศษรองนายกองค์การบริหารส่วนตำบล อัตราเดือนละ 3,000 บาท/คน รวม 2 คน จำนวน 12 เดือน - เป็นไปตามระเบียบกระทรวงมหาดไทย ว่าด้วยเงินค่าตอบแทนนายกองค์การบริหารส่วนตำบล รองนายกองค์การบริหารส่วนตำบล ประธานสภาองค์การบริหารส่วนตำบล รองประธานสภาองค์การบริหารส่วนตำบล สมาชิกสภาองค์การบริหารส่วนตำบล เลขานุการนายกองค์การบริหารส่วนตำบล และเลขานุการสภาองค์การบริหารส่วนตำบล (ฉบับที่ 3) พ.ศ. 2566	จำนวน	120,000	บาท
ค่าตอบแทนรายเดือนเลขานุการ/ที่ปรึกษานายกเทศมนตรี นายกองค์การบริหารส่วนตำบล - เพื่อจ่ายเป็นเงินค่าตอบแทนรายเดือนเลขานุการนายกองค์การบริหารส่วนตำบล อัตราเดือนละ 9,660 บาท จำนวน 12 เดือน - เป็นไปตามระเบียบกระทรวงมหาดไทย ว่าด้วยเงินค่าตอบแทนนายกองค์การบริหารส่วนตำบล รองนายกองค์การบริหารส่วนตำบล ประธานสภาองค์การบริหารส่วนตำบล รองประธานสภาองค์การบริหารส่วนตำบล สมาชิกสภาองค์การบริหารส่วนตำบล เลขานุการนายกองค์การบริหารส่วนตำบล และเลขานุการสภาองค์การบริหารส่วนตำบล (ฉบับที่ 3) พ.ศ. 2566	จำนวน	115,920	บาท
เงินค่าตอบแทนประธานสภา/รองประธานสภา/สมาชิกสภา/เลขานุการสภาองค์กรปกครองส่วนท้องถิ่น - เพื่อจ่ายเป็นเงินค่าตอบแทนรายเดือนประธานสภา/รองประธานสภา/สมาชิกสภา/เลขานุการสภาองค์กรปกครองส่วนท้องถิ่น แยกดังนี้ (1) เงินค่าตอบแทนประธานสภาฯ อัตราเดือนละ 15,180 บาท จำนวน 12 เดือน (2) เงินค่าตอบแทนรองประธานสภาฯ อัตราเดือนละ 12,420 บาท จำนวน 12 เดือน (3) เงินค่าตอบแทนสมาชิกสภาฯ อัตราเดือนละ 9,660 บาท /คน รวม 10 คน จำนวน 12 เดือน (4) เงินค่าตอบแทนเลขานุการสภาฯ อัตราเดือนละ 9,660	จำนวน	1,606,320	บาท

บาท จำนวน 12 เดือน - เป็นไปตามระเบียบกระทรวงมหาดไทย ว่าด้วยเงินค่าตอบแทนนายกองค์การบริหารส่วนตำบล รองนายกองค์การบริหารส่วนตำบล ประธานสภาองค์การบริหารส่วนตำบล รองประธานสภาองค์การบริหารส่วนตำบล สมาชิกสภาองค์การบริหารส่วนตำบล เลขานุการนายกองค์การบริหารส่วนตำบล และเลขานุการสภาองค์การบริหารส่วนตำบล (ฉบับที่ 3) พ.ศ. 2566			
เงินเดือน (ฝ่ายประจำ)	**รวม**	**3,829,320**	**บาท**
เงินเดือนข้าราชการ หรือพนักงานส่วนท้องถิ่น - เพื่อจ่ายเป็นเงินเดือน รวมถึงเงินเลื่อนเงินเดือนประจำปีให้แก่พนักงานส่วนตำบล ดังนี้ ตำแหน่ง ปลัด อบต., รองปลัด อบต., หัวหน้าสำนักปลัด, หัวหน้าฝ่ายบริหารงานทั่วไป, นักจัดการงานทั่วไป และเจ้าพนักงานธุรการ จำนวนรวม 6 อัตรา จำนวน 12 เดือน ตั้งไว้ 2,521,920 บาท (สำนักปลัด) - เป็นไปตามพระราชบัญญัติระเบียบบริหารงานบุคคลส่วนท้องถิ่น พ.ศ. 2542 - เป็นไปตามแผนอัตรากำลัง 3 ปี (พ.ศ. 2570 - 2572) ขององค์การบริหารส่วนตำบลอีเซ	จำนวน	2,521,920	บาท
เงินเพิ่มต่าง ๆ ของข้าราชการ หรือพนักงานส่วนท้องถิ่น - เพื่อจ่ายเป็นเงินเพิ่มต่าง ๆ ของข้าราชการ หรือพนักงานส่วนตำบล ดังนี้ เงินเพิ่มค่าครองชีพชั่วคราว เงินเพิ่มตามคุณวุฒิ เงินเพิ่มพิเศษสำหรับการสู้รบ (พ.ส.ร.) เงินค่าตอบแทนรายเดือน เงินเพิ่มสำหรับตำแหน่งที่มีเหตุพิเศษตามหลักเกณฑ์ที่กำหนด - เป็นไปตามหนังสือกระทรวงมหาดไทย ที่ มท 0808.2/ว 4553 ลงวันที่ 8 มิถุนายน 2569	จำนวน	11,040	บาท
เงินประจำตำแหน่ง - เพื่อจ่ายเป็นเงินประจำตำแหน่งรายเดือนให้แก่พนักงานส่วนตำบลผู้มีสิทธิ จำนวน 4 อัตรา ดังนี้ ตำแหน่ง ปลัด อบต., รองปลัด อบต., หัวหน้าสำนักปลัด และหัวหน้าฝ่ายบริหารงานทั่วไป จำนวน 12 เดือน - เป็นไปตามพระราชบัญญัติระเบียบบริหารงานบุคคลส่วนท้องถิ่น พ.ศ. 2542 - เป็นไปตามแผนอัตรากำลัง 3 ปี (พ.ศ. 2570 - 2572) ขององค์การบริหารส่วนตำบลอีเซ	จำนวน	150,000	บาท
ค่าตอบแทนพนักงานจ้าง - เพื่อจ่ายเป็นค่าตอบแทนพนักงานจ้างตามภารกิจและพนักงานจ้างทั่วไป รวมถึงเงินปรับปรุงค่าตอบแทน ดังนี้	จำนวน	1,074,360	บาท

ตำแหน่ง ผู้ช่วยนิติกร, ผู้ช่วยเจ้าพนักงานธุรการ, ภารโรง, แม่ครัว, ยาม และคนงานทั่วไป จำนวนรวม 6 อัตรา จำนวน 12 เดือน ตั้งไว้ 1,074,360 บาท (สำนักปลัด) - เป็นไปตามพระราชบัญญัติระเบียบบริหารงานบุคคลส่วนท้องถิ่น พ.ศ. 2542 - เป็นไปตามแผนอัตรากำลัง 3 ปี (พ.ศ. 2570 - 2572) ขององค์การบริหารส่วนตำบลอีเซ			
เงินเพิ่มต่าง ๆ ของพนักงานจ้าง	จำนวน	72,000	บาท
- เพื่อจ่ายเป็นเงินเพิ่มค่าครองชีพชั่วคราวให้แก่พนักงานจ้างตำแหน่ง แม่ครัว, คนงานทั่วไป และยาม จำนวนรวม 3 อัตรา จำนวน 12 เดือน ตั้งไว้ 72,000 บาท (สำนักปลัด) - เป็นไปตามพระราชบัญญัติระเบียบบริหารงานบุคคลส่วนท้องถิ่น พ.ศ. 2542 - เป็นไปตามแผนอัตรากำลัง 3 ปี (พ.ศ. 2570 - 2572) ขององค์การบริหารส่วนตำบลอีเซ			
งบดำเนินงาน	**รวม**	**1,603,000**	**บาท**
ค่าตอบแทน	**รวม**	**339,000**	**บาท**
ค่าเช่าบ้าน	จำนวน	324,000	บาท
- เพื่อจ่ายเป็นค่าเช่าบ้าน ค่าเช่าซื้อ หรือชำระหนี้เงินกู้เพื่อที่อยู่อาศัยของพนักงานส่วนตำบล (สำนักปลัด) - เป็นไปตามระเบียบกระทรวงมหาดไทยว่าด้วยค่าเช่าบ้านของข้าราชการส่วนท้องถิ่น พ.ศ. 2548 และที่แก้ไขเพิ่มเติม			
เงินช่วยเหลือการศึกษาบุตร			
เงินช่วยเหลือการศึกษาบุตรข้าราชการ/พนักงาน/ลูกจ้างประจำ	จำนวน	15,000	บาท
- เพื่อจ่ายเป็นเงินช่วยเหลือการศึกษาบุตรให้แก่พนักงานส่วนตำบล และพนักงานจ้างผู้มีสิทธิ สังกัดองค์กรบริหารส่วนตำบลอีเซ เป็นการจ่ายตามระเบียบกระทรวงมหาดไทยว่าด้วยเงินช่วยเหลือการศึกษาบุตรของพนักงานส่วนท้องถิ่นและอัตราที่กระทรวงการคลังกำหนด (สำนักปลัด) - เป็นไปตามระเบียบกระทรวงมหาดไทยว่าด้วยเงินสวัสดิการเกี่ยวกับการศึกษาบุตรขององค์กรปกครองส่วนท้องถิ่น พ.ศ. 2563			
ค่าใช้สอย	**รวม**	**686,000**	**บาท**
รายจ่ายเพื่อให้ได้มาซึ่งบริการ			

ค่าเบี้ยประกัน - เพื่อจ่ายเป็นค่าเบี้ยประกันภัยภาคสมัครใจ สำหรับรถยนต์ส่วนกลาง หมายเลขทะเบียน กค 2230, รถยนต์กู้ชีพ หมายเลขทะเบียน กจ 8635 และรถบรรทุกน้ำเอนกประสงค์ หมายเลขทะเบียน 83-2617 เพื่อคุ้มครองความเสียหายต่อทรัพย์สิน บุคคลภายนอก และผู้ประสบภัย (สำนักปลัด) - เป็นไปตามระเบียบกระทรวงมหาดไทยว่าด้วยค่าใช้จ่ายในการจัดทำประกันภัยทรัพย์สินขององค์กรปกครองส่วนท้องถิ่น (ฉบับที่ 2) พ.ศ. 2563	จำนวน	20,000	บาท
โครงการจัดจ้างเหมาบริการเช่าเครื่องถ่ายเอกสาร สำนักปลัด อบต.อีเซ - เพื่อจ่ายเป็นค่าเช่าเครื่องถ่ายเอกสาร สำนักปลัด จำนวน 1 เครื่อง จำนวน 12 เดือน - เป็นไปตามระเบียบกระทรวงมหาดไทยว่าด้วยการเบิกค่าใช้จ่ายในการบริหารงานขององค์กรปกครองส่วนท้องถิ่น พ.ศ. 2562 - หนังสือกระทรวงมหาดไทย ด่วนที่สุด ที่ มท 0808.2/ว 7302 ลงวันที่ 30 กันยายน 2565	จำนวน	36,000	บาท
รายจ่ายเพื่อให้ได้มาซึ่งบริการ - เพื่อจ่ายเป็นค่าถ่ายเอกสาร ค่าเย็บหนังสือหรือเข้าปกหนังสือ ค่ากำจัดขยะหรือสิ่งปฏิกูล ค่าซักฟอก ค่าเช่าทรัพย์สิน ค่าธรรมเนียมต่างๆ ค่าเบี้ยประกัน ค่าใช้จ่ายในการดำเนินคดีในชั้นศาลหรืออนุญาโตตุลาการ ค่าบริการกำจัดปลวก ค่าจ้างเหมาที่มีลักษณะการจ้างทำเพื่อให้ได้มาซึ่งป้ายประชาสัมพันธ์ที่ไม่มีลักษณะเป็นสิ่งก่อสร้าง ค่าจ้างเหมาบริการบุคคลภายนอก ค่าจ้างที่ปรึกษา ค่าจ้างปรับปรุงโดเมน website ค่าติดตั้งเครื่องรับสัญญาณต่างๆ ฯลฯ ตามจำแนกงบประมาณรายจ่ายขององค์กรปกครองส่วนท้องถิ่น - เป็นไปตามพระราชบัญญัติการจัดซื้อจัดจ้างและการบริหารพัสดุภาครัฐ พ.ศ. 2560 - เป็นไปตามระเบียบกระทรวงมหาดไทยว่าด้วยการเบิกค่าใช้จ่ายในการบริหารงานขององค์กรปกครองส่วนท้องถิ่น พ.ศ. 2562 - หนังสือกระทรวงมหาดไทย ที่ มท 0808.2/ว 9636 ลงวันที่ 10 กันยายน 2567 เรื่อง หลักเกณฑ์การจ้างเหมาบริการขององค์กรปกครองส่วนท้องถิ่น - หนังสือกระทรวงมหาดไทย ด่วนที่สุด ที่ มท 0808.2/ว 7302 ลงวันที่ 30 กันยายน 2565	จำนวน	120,000	บาท
รายจ่ายเกี่ยวกับการรับรองและพิธีการ			

ค่าใช้จ่ายในการประชุมราชการ - เพื่อเป็นค่าใช้จ่ายในการจัดประชุมราชการ (1) การประชุมราชการภายในหน่วยงาน (2) การประชุมคณะกรรมการ คณะอนุกรรมการ หรือคณะทำงานต่างๆ ที่ได้รับแต่งตั้งตามกฎหมาย ระเบียบ หนังสือสั่งการกระทรวงมหาดไทย หรือคำสั่งขององค์กรปกครองส่วนท้องถิ่น (3) การประชุมสภาท้องถิ่น หรือคณะกรรมการที่สภาท้องถิ่นตั้งขึ้น (4) การประชุมประชาคมหมู่บ้านเพื่อบูรณาการจัดทำแผนชุมชน หรือเรื่องอื่นที่กฎหมาย ระเบียบ หรือหนังสือสั่งการกระทรวงมหาดไทยกำหนด (5) การประชุมระหว่างองค์กรปกครองส่วนท้องถิ่นกับองค์กรปกครองส่วนท้องถิ่น (6) การประชุมระหว่างองค์กรปกครองส่วนท้องถิ่นกับส่วนราชการหน่วยงานอื่นของรัฐหรือเอกชน (7) การประชุมกรณีอื่นที่จำเป็นในการปฏิบัติหน้าที่ขององค์กรปกครองส่วนท้องถิ่น (สำนักปลัด) - เป็นไปตามระเบียบกระทรวงมหาดไทย ว่าด้วยการเบิกค่าใช้จ่ายในการบริหารงานขององค์กรปกครองส่วนท้องถิ่น พ.ศ. 2562 - เป็นไปตามหนังสือกระทรวงมหาดไทย ที่ มท 0808.2/ว 0766 ลว. 5 กุมภาพันธ์ 2563	จำนวน	60,000	บาท
ค่าใช้จ่ายในพิธีทางศาสนา/รัฐพิธี - เพื่อเป็นค่าใช้จ่ายในพิธีทางศาสนา/รัฐพิธี เช่น ค่าพวงมาลา ช่อดอกไม้ รายจ่ายที่ตั้งไว้สำหรับค่าพานพุ่มดอกไม้ พานประดับพุ่มดอกไม้ พานพุ่มเงินพุ่มทอง กรวยดอกไม้ พวงมาลัย ช่อดอกไม้ กระเช้าดอกไม้ หรือพวงมาลา สำหรับวางอนุสาวรีย์ หรือใช้ในการจัดงานการจัดกิจกรรมเฉลิมพระเกียรติในวโรกาสต่างๆ ค่าหรีดหรือพวงมาลา เป็นต้น (สำนักปลัด) - เป็นไปตามระเบียบกระทรวงมหาดไทย ว่าด้วยการเบิกค่าใช้จ่ายในการบริหารงานขององค์กรปกครองส่วนท้องถิ่น พ.ศ. 2562 - เป็นไปตามหนังสือกรมส่งเสริมการปกครองท้องถิ่นที่ มท 0808.2/ว 1095 ลงวันที่ 28 พฤษภาคม 2564 - เป็นไปตามหนังสือคณะกรรมการวินิจฉัยปัญหาการจัดซื้อจัดจ้างและการบริหารพัสดุภาครัฐ ด่วนที่สุด ที่ กค (กวจ) 0405.2/ว 119 ลว. 7 มีนาคม 2561	จำนวน	10,000	บาท

ค่ารับรอง - เพื่อเป็นค่าใช้จ่ายเกี่ยวกับการรับรองหรือเลี้ยงรับรองขององค์กรปกครองส่วนท้องถิ่น เช่น ค่ารับรองต้อนรับบุคคลหรือคณะบุคคลและพิธีการ ค่ารับรองและเลี้ยงรับรอง ค่าอาหารเครื่องดื่ม ของขวัญ ค่าพิมพ์เอกสารและค่าใช้จ่ายอื่นที่เกี่ยวข้องในการเลี้ยงรับรองรวมทั้งค่าบริการซึ่งจำเป็นต้องจ่ายเกี่ยวกับการรับรอง เพื่อต้อนรับบุคคลหรือคณะบุคคลที่มาตรวจงาน หรือนิเทศงานหรือเยี่ยมขมหรือทัศนศึกษาดูงานและเจ้าหน้าที่ที่เกี่ยวข้อง ซึ่งร่วมต้อนรับบุคคลหรือคณะบุคคลเป็นต้น (สำนักปลัด) - เป็นไปตามระเบียบกระทรวงมหาดไทย ว่าด้วยการเบิกค่าใช้จ่ายในการบริหารงานขององค์กรปกครองส่วนท้องถิ่น พ.ศ. 2562 - เป็นไปตามหนังสือกรมส่งเสริมการปกครองท้องถิ่นที่ มท 0808.2/ว 1095 ลงวันที่ 28 พฤษภาคม 2564	จำนวน	40,000	บาท
รายจ่ายเกี่ยวเนื่องกับการปฏิบัติราชการที่ไม่เข้าลักษณะรายจ่ายงบรายจ่ายอื่น ๆ			
ค่าใช้จ่ายในการเดินทางไปราชการ - เพื่อจ่ายเป็นค่าใช้จ่ายในการเดินทางไปราชการในราชอาณาจักรหรือนอกราชอาณาจักร ให้แก่เจ้าหน้าที่ที่ได้รับอนุมัติให้เดินทางไปราชการ เช่น ค่าเบี้ยเลี้ยงเดินทาง ค่าพาหนะ ค่าเช่าที่พัก ฯลฯ (สำนักปลัด) - เป็นไปตามระเบียบกระทรวงมหาดไทยว่าด้วยค่าใช้จ่ายในการเดินทางไปราชการของเจ้าหน้าที่ท้องถิ่น พ.ศ. 2555 และที่แก้ไขเพิ่มเติม - หนังสือกระทรวงมหาดไทย ที่ มท 0808.2/ว 4553 ลงวันที่ 9 มิถุนายน 2569	จำนวน	120,000	บาท
ค่าลงทะเบียนในการฝึกอบรม - เพื่อจ่ายเป็นค่าลงทะเบียนในการฝึกอบรมกรณีที่องค์การบริหารส่วนตำบลอีเซไม่ได้เป็นหน่วยงานจัดฝึกอบรมเองและมีความจำเป็นต้องส่งเจ้าหน้าที่ขององค์การบริหารส่วนตำบลอีเซเข้าร่วมการฝึกอบรมกับหน่วยงานอื่น (สำนักปลัด) - เป็นไปตามระเบียบกระทรวงมหาดไทยว่าด้วยค่าใช้จ่ายในการฝึกอบรม และการเข้ารับการฝึกอบรมของเจ้าหน้าที่ท้องถิ่น พ.ศ. 2569 - หนังสือกระทรวงมหาดไทย ที่ มท 0808.2/ว 4553 ลงวันที่ 9 มิถุนายน 2569	จำนวน	80,000	บาท

โครงการพัฒนาศักยภาพผู้บริหารท้องถิ่น สมาชิกสภาท้องถิ่น พนักงาน พนักงานจ้าง ผู้นำชุมชน ตลอดจนหน่วยงานอื่นที่เกี่ยวข้อง - เพื่อเป็นค่าใช้จ่ายตามโครงการหรือหลักสูตรการฝึกอบรม เช่น ค่าใช้จ่ายเกี่ยวกับการใช้และการตกแต่งสถานที่ฝึกอบรม ค่าวัสดุ เครื่องเขียน และอุปกรณ์ ค่าสมนาคุณวิทยากร ค่าอาหาร ค่าอาหารว่างและเครื่องดื่ม ค่าที่พัก ค่ายานพาหนะฯ เป็นต้น (สำนักปลัด) - เป็นไปตามระเบียบกระทรวงมหาดไทยว่าด้วยค่าใช้จ่ายในการฝึกอบรม และการเข้ารับการฝึกอบรมของเจ้าหน้าที่ท้องถิ่น พ.ศ. 2569 - หนังสือกระทรวงมหาดไทย ที่ มท 0810.3/ว 1239 ลงวันที่ 21 กุมภาพันธ์ 2565 - หนังสือกระทรวงมหาดไทย ที่ มท 0810.3/ว 6086 ลงวันที่ 19 สิงหาคม 2565	จำนวน	200,000	บาท
ค่าวัสดุ	**รวม**	**250,000**	**บาท**
วัสดุสำนักงาน - เพื่อจ่ายเป็นค่าวัสดุสำนักงาน เช่น กระดาษ ปากกา สิ่งพิมพ์ที่ได้จากการซื้อ ธงชาติ ตลับผงหมึก น้ำหมึกปรินท์ ฯลฯ (สำนักปลัด) - เป็นไปตามระเบียบกระทรวงมหาดไทยว่าด้วยการเบิกค่าใช้จ่ายในการบริหารงานขององค์กรปกครองส่วนท้องถิ่น พ.ศ. 2562 - หนังสือกรมส่งเสริมการปกครองท้องถิ่น ที่ มท 0808.2/ว 1095 ลงวันที่ 28 พฤษภาคม 2564 - หนังสือกระทรวงมหาดไทย ที่ มท 0810.3/ว 7509 ลงวันที่ 7 ตุลาคม 2565	จำนวน	80,000	บาท
วัสดุไฟฟ้าและวิทยุ - เพื่อจ่ายเป็นค่าวัสดุไฟฟ้าและวิทยุ เช่น ไมโครโฟน โทรโข่ง ไมค์ลอยพร้อมเครื่องส่งสัญญาณ ฟิวส์ เทปพันสายไฟ สายไฟ หลอดไฟ เบรกเกอร์ ดอกลำโพง ฯลฯ (สำนักปลัด) - เป็นไปตามระเบียบกระทรวงมหาดไทยว่าด้วยการเบิกค่าใช้จ่ายในการบริหารงานขององค์กรปกครองส่วนท้องถิ่น พ.ศ. 2562 - หนังสือกรมส่งเสริมการปกครองท้องถิ่น ที่ มท 0808.2/ว 1095 ลงวันที่ 28 พฤษภาคม 2564 - หนังสือกระทรวงมหาดไทย ที่ มท 0810.3/ว 7509 ลงวันที่ 7 ตุลาคม 2565	จำนวน	20,000	บาท
วัสดุงานบ้านงานครัว - เพื่อจ่ายเป็นค่าวัสดุงานบ้านงานครัว เช่น แก้วน้ำ ถาด จาน	จำนวน	40,000	บาท

รอง ถ้วยชาม ช้อนส้อม สายยางฉีดน้ำ ไม้กวาด ผ้าปูโต๊ะ ผงซักฟอก สบู่ น้ำยาดับกลิ่น แปรง ฯลฯ (สำนักปลัด)
- เป็นไปตามระเบียบกระทรวงมหาดไทยว่าด้วยการเบิกค่าใช้จ่ายในการบริหารงานขององค์กรปกครองส่วนท้องถิ่น พ.ศ. 2562
- หนังสือกรมส่งเสริมการปกครองท้องถิ่น ที่ มท 0808.2/ว 1095 ลงวันที่ 28 พฤษภาคม 2564
- หนังสือกระทรวงมหาดไทย ที่ มท 0810.3/ว 7509 ลงวันที่ 7 ตุลาคม 2565

วัสดุก่อสร้าง	จำนวน	10,000	บาท

- เพื่อจ่ายเป็นค่าวัสดุก่อสร้าง เช่น ไม้ต่างๆ ค้อน คีม เทปวัดระยะ อ่างล้างมือ สี ปูนซีเมนต์ ทราย ยางมะตอยสำเร็จรูป อิฐหรือซีเมนต์บล็อก สังกะสี ตะปู ฯลฯ (สำนักปลัด)
- เป็นไปตามระเบียบกระทรวงมหาดไทยว่าด้วยการเบิกค่าใช้จ่ายในการบริหารงานขององค์กรปกครองส่วนท้องถิ่น พ.ศ. 2562
- หนังสือกรมส่งเสริมการปกครองท้องถิ่น ที่ มท 0808.2/ว 1095 ลงวันที่ 28 พฤษภาคม 2564
- หนังสือกระทรวงมหาดไทย ที่ มท 0810.3/ว 7509 ลงวันที่ 7 ตุลาคม 2565

วัสดุยานพาหนะและขนส่ง	จำนวน	10,000	บาท

- เพื่อจ่ายเป็นค่าวัสดุยานพาหนะและขนส่ง เช่น ยางรถยนต์ น้ำมันเบรก เพลา ฟิลม์กรองแสง น้ำกลั่น แบตเตอรี่ ไฟหน้า ไฟเบรก กันชนรถยนต์ กระจกมองข้างรถยนต์ ฯลฯ (สำนักปลัด)
- เป็นไปตามระเบียบกระทรวงมหาดไทยว่าด้วยการเบิกค่าใช้จ่ายในการบริหารงานขององค์กรปกครองส่วนท้องถิ่น พ.ศ. 2562
- หนังสือกรมส่งเสริมการปกครองท้องถิ่น ที่ มท 0808.2/ว 1095 ลงวันที่ 28 พฤษภาคม 2564
- หนังสือกระทรวงมหาดไทย ที่ มท 0810.3/ว 7509 ลงวันที่ 7 ตุลาคม 2565

วัสดุเชื้อเพลิงและหล่อลื่น	จำนวน	80,000	บาท

- เพื่อจ่ายเป็นค่าวัสดุเชื้อเพลิงและหล่อลื่น เช่น แก๊สหุงต้ม น้ำมันเชื้อเพลิง น้ำมันดีเซล น้ำมันเบนซิน น้ำมันเครื่อง น้ำมันเกียร์ น้ำมันหล่อลื่น ฯลฯ (สำนักปลัด)
- เป็นไปตามระเบียบกระทรวงมหาดไทยว่าด้วยการเบิกค่าใช้จ่ายในการบริหารงานขององค์กรปกครองส่วนท้องถิ่น พ.ศ. 2562
- หนังสือกรมส่งเสริมการปกครองท้องถิ่น ที่ มท 0808.2/ว

1095 ลงวันที่ 28 พฤษภาคม 2564 - หนังสือกระทรวงมหาดไทย ที่ มท 0810.3/ว 7509 ลงวันที่ 7 ตุลาคม 2565			
วัสดุคอมพิวเตอร์	จำนวน	10,000	บาท
- เพื่อจ่ายเป็นค่าวัสดุคอมพิวเตอร์ เช่น แผ่นหรือจานบันทึกข้อมูล ตลับผงหมึกสำหรับเครื่องพิมพ์แบบเลเซอร์ แผงแป้นอักขระหรือแป้นพิมพ์ เมาส์ ฯลฯ (สำนักปลัด) - เป็นไปตามระเบียบกระทรวงมหาดไทยว่าด้วยการเบิกค่าใช้จ่ายในการบริหารงานขององค์กรปกครองส่วนท้องถิ่น พ.ศ. 2562 - หนังสือกรมส่งเสริมการปกครองท้องถิ่น ที่ มท 0808.2/ว 1095 ลงวันที่ 28 พฤษภาคม 2564 - หนังสือกระทรวงมหาดไทย ที่ มท 0810.3/ว 7509 ลงวันที่ 7 ตุลาคม 2565			
ค่าสาธารณูปโภค	**รวม**	**328,000**	**บาท**
ค่าไฟฟ้า	จำนวน	240,000	บาท
- เพื่อจ่ายเป็นค่าไฟฟ้าสำหรับอาคารสำนักงานและค่าไฟฟ้าสาธารณะ (สำนักปลัด) - เป็นไปตามระเบียบกระทรวงมหาดไทยว่าด้วยการเบิกค่าใช้จ่ายในการบริหารงานขององค์กรปกครองส่วนท้องถิ่น พ.ศ. 2562 - หนังสือกรมส่งเสริมการปกครองท้องถิ่น ที่ มท 0808.2/ว 1095 ลงวันที่ 28 พฤษภาคม 2564			
ค่าน้ำประปา ค่าน้ำบาดาล	จำนวน	1,000	บาท
- เพื่อจ่ายเป็นค่าน้ำประปาในสำนักงาน/ในที่สาธารณะ (สำนักปลัด) - เป็นไปตามระเบียบกระทรวงมหาดไทยว่าด้วยการเบิกค่าใช้จ่ายในการบริหารงานขององค์กรปกครองส่วนท้องถิ่น พ.ศ. 2562 - หนังสือกรมส่งเสริมการปกครองท้องถิ่น ที่ มท 0808.2/ว 1095 ลงวันที่ 28 พฤษภาคม 2564			
ค่าบริการโทรศัพท์	จำนวน	4,000	บาท
- เพื่อจ่ายเป็นค่าบริการโทรศัพท์สำนักงาน ค่าโทรศัพท์เคลื่อนที่ และค่าใช้จ่ายเพื่อให้ได้ใช้บริการดังกล่าว และรวมถึงค่าใช้จ่ายที่เกิดขึ้นเกี่ยวกับการใช้บริการ ฯลฯ (สำนักปลัด) - เป็นไปตามระเบียบกระทรวงมหาดไทยว่าด้วยการเบิกค่าใช้จ่ายในการบริหารงานขององค์กรปกครองส่วนท้องถิ่น พ.ศ. 2562 - หนังสือกรมส่งเสริมการปกครองท้องถิ่น ที่ มท 0808.2/ว 1095 ลงวันที่ 28 พฤษภาคม 2564			

ค่าบริการไปรษณีย์	จำนวน	3,000	บาท
- เพื่อจ่ายเป็นค่าไปรษณีย์ ค่าธนาณัติ ค่าดวงตราไปรษณียากร ค่าธรรมเนียมการโอนเงิน ฯลฯ (สำนักปลัด) - เป็นไปตามระเบียบกระทรวงมหาดไทยว่าด้วยการเบิกค่าใช้จ่ายในการบริหารงานขององค์กรปกครองส่วนท้องถิ่น พ.ศ. 2562 - หนังสือกรมส่งเสริมการปกครองท้องถิ่น ที่ มท 0808.2/ว 1095 ลงวันที่ 28 พฤษภาคม 2564			
ค่าบริการสื่อสารและโทรคมนาคม	จำนวน	80,000	บาท
- เพื่อจ่ายเป็นค่าวิทยุสื่อสาร ค่าสื่อสารผ่านดาวเทียม ค่าใช้จ่ายเกี่ยวกับการใช้ระบบอินเตอร์เน็ต ฯลฯ (สำนักปลัด) - เป็นไปตามระเบียบกระทรวงมหาดไทยว่าด้วยการเบิกค่าใช้จ่ายในการบริหารงานขององค์กรปกครองส่วนท้องถิ่น พ.ศ. 2562 - หนังสือกรมส่งเสริมการปกครองท้องถิ่น ที่ มท 0808.2/ว 1095 ลงวันที่ 28 พฤษภาคม 2564			
งบเงินอุดหนุน	**รวม**	**105,000**	**บาท**
เงินอุดหนุน	**รวม**	**105,000**	**บาท**
เงินอุดหนุนส่วนราชการ			
โครงการจัดงานเฉลิมพระเกียรติพระบาทสมเด็จพระวชิรเกล้าเจ้าอยู่หัว เนื่องในโอกาสมหามงคลเฉลิมพระชนมพรรษา 28 กรกฎาคม - เพื่อจ่ายเป็นเงินอุดหนุนอำเภอโพธิ์ศรีสุวรรณ ตามการจัดงานเฉลิมพระเกียรติพระบาทสมเด็จพระวชิรเกล้าเจ้าอยู่หัว เนื่องในโอกาสมหามงคลเฉลิมพระชนมพรรษา 28 กรกฎาคม (สำนักปลัด) - เป็นไปตามระเบียบกระทรวงมหาดไทยว่าด้วยเงินอุดหนุนขององค์กรปกครองส่วนท้องถิ่น พ.ศ. 2569 - แผนพัฒนาท้องถิ่น (พ.ศ. 2566 - 2570) เพิ่มเติม 3/2568 หน้าที่ 16 ลำดับที่ 1	จำนวน	20,000	บาท

โครงการจัดงานเฉลิมพระเกียรติ สมเด็จพระนางเจ้าสุทิดา พัชรสุธาพิมลลักษณ พระบรมราชินี เนื่องในโอกาสมหามงคลเฉลิมพระชนมพรรษา 3 มิถุนายน - เพื่อจ่ายเป็นเงินอุดหนุนอำเภอโพธิ์ศรีสุวรรณ ตามการจัดงานเฉลิมพระเกียรติสมเด็จพระนางเจ้าสุทิดา พัชรสุธาพิมลลักษณ พระบรมราชินี เนื่องในโอกาสมหามงคลเฉลิมพระชนมพรรษา 3 มิถุนายน (สำนักปลัด) - เป็นไปตามระเบียบกระทรวงมหาดไทยว่าด้วยเงินอุดหนุนขององค์กรปกครองส่วนท้องถิ่น พ.ศ. 2569 - แผนพัฒนาท้องถิ่น (พ.ศ. 2566 - 2570) เพิ่มเติม 3/2568 หน้าที่ 16 ลำดับที่ 2	จำนวน	20,000	บาท
โครงการจัดงานวันคล้ายวันพระบรมราชสมภพ พระบาทสมเด็จพระบรมชนกาธิเบศร มหาภูมพลอดุลยเดช บรมนาถบพิตร วันชาติ และวันพ่อแห่งชาติ 5 ธันวาคม - เพื่อจ่ายเป็นเงินอุดหนุนอำเภอโพธิ์ศรีสุวรรณ ตามการจัดงานวันคล้ายวันพระบรมราชสมภพพระบาทสมเด็จพระบรมชนกาธิเบศรมหาภูมิพลอดุลยเดชมหาราช บรมนาถบพิตร วันชาติ และวันพ่อแห่งชาติ 5 ธันวาคม (สำนักปลัด) - เป็นไปตามระเบียบกระทรวงมหาดไทยว่าด้วยเงินอุดหนุนขององค์กรปกครองส่วนท้องถิ่น พ.ศ. 2569 - แผนพัฒนาท้องถิ่น (พ.ศ. 2566 - 2570) เพิ่มเติม 3/2568 หน้าที่ 17 ลำดับที่ 5	จำนวน	15,000	บาท
โครงการจัดงานวันคล้ายวันพระราชสมภพ สมเด็จพระนางเจ้าสิริกิติ์ พระบรมราชินีนาถพระบรมราชชนนีพันปีหลวง 12 สิงหาคม - เพื่อจ่ายเป็นเงินอุดหนุนอำเภอโพธิ์ศรีสุวรรณ ตามการจัดงานวันคล้ายวันพระราชสมภพ สมเด็จพระนางเจ้าสิริกิติ์ พระบรมราชินีนาถพระบรมราชชนนีพันปีหลวง 12 สิงหาคม (สำนักปลัด) - เป็นไปตามระเบียบกระทรวงมหาดไทยว่าด้วยเงินอุดหนุนขององค์กรปกครองส่วนท้องถิ่น พ.ศ. 2569 - แผนพัฒนาท้องถิ่น (พ.ศ. 2566 - 2570) เพิ่มเติม 1/2569 หน้าที่ 12 ลำดับที่ 1	จำนวน	15,000	บาท
โครงการจัดงาน "วันนวมินทรมหาราช" 13 ตุลาคม - เพื่อจ่ายเป็นเงินอุดหนุนอำเภอโพธิ์ศรีสุวรรณ ตามการจัดงานวันนวมินทรมหาราช 13 ตุลาคม (สำนักปลัด) - เป็นไปตามระเบียบกระทรวงมหาดไทยว่าด้วยเงินอุดหนุนขององค์กรปกครองส่วนท้องถิ่น พ.ศ. 2569 - แผนพัฒนาท้องถิ่น (พ.ศ. 2566 - 2570) เพิ่มเติม 3/2568 หน้าที่ 17 ลำดับที่ 4	จำนวน	20,000	บาท

โครงการจัดงาน "วันปิยมหาราช" - เพื่อจ่ายเป็นเงินอุดหนุนอำเภอโพธิ์ศรีสุวรรณ ตามการจัดงานวันปิยมหาราช 23 ตุลาคม (สำนักปลัด) - เป็นไปตามระเบียบกระทรวงมหาดไทยว่าด้วยเงินอุดหนุนขององค์กรปกครองส่วนท้องถิ่น พ.ศ. 2569 - แผนพัฒนาท้องถิ่น (พ.ศ. 2566 - 2570) เพิ่มเติม 3/2568 หน้าที่ 18 ลำดับที่ 7	จำนวน	15,000	บาท
งานวางแผนสถิติและวิชาการ	**รวม**	**320,880**	**บาท**
งบบุคลากร	**รวม**	**284,880**	**บาท**
เงินเดือน (ฝ่ายประจำ)	**รวม**	**284,880**	**บาท**
เงินเดือนข้าราชการ หรือพนักงานส่วนท้องถิ่น	จำนวน	284,880	บาท
- เพื่อจ่ายเป็นเงินเดือน รวมถึงเงินเลื่อนเงินเดือนประจำปีให้แก่พนักงานส่วนตำบล ตำแหน่ง นักวิเคราะห์นโยบายและแผน จำนวน 1 อัตรา จำนวน 12 เดือน ตั้งไว้ 284,880 บาท (สำนักปลัด) - เป็นไปตามพระราชบัญญัติระเบียบบริหารงานบุคคลส่วนท้องถิ่น พ.ศ. 2542 - เป็นไปตามแผนอัตรากำลัง 3 ปี (พ.ศ. 2570 - 2572) ขององค์การบริหารส่วนตำบลอีเซ			
งบดำเนินงาน	**รวม**	**36,000**	**บาท**
ค่าใช้สอย	**รวม**	**36,000**	**บาท**
รายจ่ายเกี่ยวเนื่องกับการปฏิบัติราชการที่ไม่เข้าลักษณะรายจ่ายงบรายจ่ายอื่น ๆ			
โครงการจัดเวทีประชาคมเพื่อรับฟังปัญหาและความต้องการของประชาชนตำบลอีเซ - เพื่อเป็นค่าใช้จ่ายตามโครงการจัดเวทีประชาคมเพื่อรับฟังปัญหาและความต้องการของประชาชนตำบลอีเซ เช่น ค่าจัดทำป้ายประชาสัมพันธ์ ค่าอาหาร ค่าอาหารว่างและเครื่องดื่มผู้ร่วมประชาคม ค่าใช้จ่ายเกี่ยวกับสถานที่ในการจัดงาน และค่าใช้จ่ายอื่นๆ ที่จำเป็นและเกี่ยวข้องในการจัดงาน (สำนักปลัด) - เป็นไปตามระเบียบกระทรวงมหาดไทยว่าด้วยการเบิกค่าใช้จ่ายในการจัดงาน การจัดกิจกรรมสาธารณะ การส่งเสริมกีฬา และการแข่งขันกีฬาขององค์กรปกครองส่วนท้องถิ่น พ.ศ. 2564 - เป็นไปตามแผนพัฒนาท้องถิ่น (พ.ศ. 2566 – 2570) ทบทวนปี 1/2567 หน้าที่ 116 ลำดับที่ 1	จำนวน	36,000	บาท
งานบริหารงานคลัง	**รวม**	**3,882,600**	**บาท**
งบบุคลากร	**รวม**	**1,806,600**	**บาท**

เงินเดือน (ฝ่ายประจำ)	**รวม**	**1,806,600**	**บาท**
เงินเดือนข้าราชการ หรือพนักงานส่วนท้องถิ่น	จำนวน	1,386,600	บาท
- เพื่อจ่ายเป็นเงินเดือน รวมถึงเงินเลื่อนเงินเดือนประจำปีให้แก่พนักงานส่วนตำบล ดังนี้ ตำแหน่ง ผู้อำนวยการกองคลัง, นักวิชาการเงินและบัญชี, นักวิชาการพัสดุ และนักวิชาการจัดเก็บรายได้ จำนวนรวม 4 อัตรา จำนวน 12 เดือน ตั้งไว้ 1,386,600 บาท (กองคลัง) - เป็นไปตามพระราชบัญญัติระเบียบบริหารงานบุคคลส่วนท้องถิ่น พ.ศ. 2542 - เป็นไปตามแผนอัตรากำลัง 3 ปี (พ.ศ. 2570 - 2572) ขององค์การบริหารส่วนตำบลอีเซ			
เงินประจำตำแหน่ง	จำนวน	42,000	บาท
- เพื่อจ่ายเป็นเงินประจำตำแหน่งรายเดือนให้แก่พนักงานส่วนตำบลผู้มีสิทธิ ดังนี้ ตำแหน่ง ผู้อำนวยการกองคลัง จำนวน 1 อัตรา จำนวน 12 เดือน (กองคลัง) - เป็นไปตามพระราชบัญญัติระเบียบบริหารงานบุคคลส่วนท้องถิ่น พ.ศ. 2542 - เป็นไปตามแผนอัตรากำลัง 3 ปี (พ.ศ. 2570 - 2572) ขององค์การบริหารส่วนตำบลอีเซ			
ค่าตอบแทนพนักงานจ้าง	จำนวน	354,000	บาท
- เพื่อจ่ายเป็นค่าตอบแทนพนักงานจ้างตามภารกิจ รวมถึงเงินปรับปรุงค่าตอบแทน ดังนี้ ตำแหน่ง ผู้ช่วยเจ้าพนักงานพัสดุ และผู้ช่วยเจ้าพนักงานธุรการ จำนวนรวม 2 อัตรา จำนวน 12 เดือน ตั้งไว้ 354,000 บาท (กองคลัง) - เป็นไปตามพระราชบัญญัติระเบียบบริหารงานบุคคลส่วนท้องถิ่น พ.ศ. 2542 - เป็นไปตามแผนอัตรากำลัง 3 ปี (พ.ศ. 2570 - 2572) ขององค์การบริหารส่วนตำบลอีเซ			
เงินเพิ่มต่าง ๆ ของพนักงานจ้าง	จำนวน	24,000	บาท
- เพื่อจ่ายเป็นเงินเพิ่มค่าครองชีพชั่วคราวให้แก่พนักงานจ้าง ตำแหน่ง ผู้ช่วยเจ้าหน้าที่พัสดุ จำนวน 1 อัตรา จำนวน 12 เดือน ตั้งไว้ 24,000 บาท (กองคลัง) - เป็นไปตามพระราชบัญญัติระเบียบบริหารงานบุคคลส่วนท้องถิ่น พ.ศ. 2542 - เป็นไปตามแผนอัตรากำลัง 3 ปี (พ.ศ. 2570 - 2572) ขององค์การบริหารส่วนตำบลอีเซ			
งบดำเนินงาน	**รวม**	**2,040,000**	**บาท**
ค่าตอบแทน	**รวม**	**266,000**	**บาท**

ค่าตอบแทนผู้ปฏิบัติราชการอันเป็นประโยชน์แก่องค์กรปกครองส่วนท้องถิ่น			
ค่าตอบแทนบุคคลหรือคณะกรรมการที่ได้รับแต่งตั้งตามกฎหมายว่าด้วยการจัดซื้อจัดจ้างและการบริหารพัสดุภาครัฐ - เพื่อจ่ายเป็นค่าตอบแทนบุคคลหรือคณะกรรมการที่ได้รับการแต่งตั้งให้ดำเนินการเกี่ยวกับการจัดซื้อจัดจ้างตามหลักเกณฑ์ที่กำหนด (กองคลัง) - เป็นไปตามพระราชบัญญัติการจัดซื้อจัดจ้างและการบริหารพัสดุภาครัฐ พ.ศ. 2560 - หนังสือกรมส่งเสริมการปกครองท้องถิ่น ด่วนที่สุด ที่ มท 0808.2/ว 2850 ลงวันที่ 12 กันยายน 2561	จำนวน	150,000	บาท
ค่าตอบแทนการปฏิบัติงานนอกเวลาราชการ - เพื่อจ่ายเป็นค่าตอบแทนการปฏิบัติงานนอกเวลาราชการพนักงานส่วนตำบล (กองคลัง) - เป็นไปตามระเบียบกระทรวงมหาดไทยว่าด้วยการเบิกจ่ายเงินตอบแทนการปฏิบัติงานนอกเวลาราชการขององค์กรปกครองส่วนท้องถิ่น พ.ศ. 2559 - หนังสือกรมส่งเสริมการปกครองท้องถิ่น ที่ มท 0808.2/ว 1095 ลงวันที่ 28 พฤษภาคม 2564	จำนวน	10,000	บาท
ค่าเช่าบ้าน - เพื่อจ่ายเป็นค่าเช่าบ้าน ค่าเช่าซื้อ หรือชำระหนี้เงินกู้เพื่อที่อยู่อาศัยของพนักงานส่วนตำบล (กองคลัง) - เป็นไปตามระเบียบกระทรวงมหาดไทยว่าด้วยค่าเช่าบ้านของข้าราชการส่วนท้องถิ่น พ.ศ. 2548 และที่แก้ไขเพิ่มเติม	จำนวน	96,000	บาท
เงินช่วยเหลือการศึกษาบุตร			
เงินช่วยเหลือการศึกษาบุตรข้าราชการ/พนักงาน/ลูกจ้างประจำ - เพื่อจ่ายเป็นเงินช่วยเหลือการศึกษาบุตรให้แก่พนักงานส่วนตำบล และพนักงานจ้างผู้มีสิทธิ สังกัดองค์กรบริหารส่วนตำบลอีเซ เป็นการจ่ายตามระเบียบกระทรวงมหาดไทยว่าด้วยเงินช่วยเหลือการศึกษาบุตรของพนักงานส่วนท้องถิ่นและอัตราที่กระทรวงการคลังกำหนด (กองคลัง) - เป็นไปตามระเบียบกระทรวงมหาดไทยว่าด้วยเงินสวัสดิการเกี่ยวกับการศึกษาบุตรขององค์กรปกครองส่วนท้องถิ่น พ.ศ. 2563	จำนวน	10,000	บาท
ค่าใช้สอย	**รวม**	**556,000**	**บาท**
รายจ่ายเพื่อให้ได้มาซึ่งบริการ			

โครงการจ้างเหมาบริการเช่าเครื่องถ่ายเอกสารกองคลัง - เพื่อจ่ายเป็นค่าเช่าเครื่องถ่ายเอกสาร กองคลัง จำนวน 1 เครื่อง จำนวน 12 เดือน - เป็นไปตามระเบียบกระทรวงมหาดไทยว่าด้วยค่าบริหารงานขององค์กรปกครองส่วนท้องถิ่น พ.ศ. 2562 - หนังสือกระทรวงมหาดไทย ด่วนที่สุด ที่ มท 0808.2/ว 7302 ลงวันที่ 30 กันยายน 2565	จำนวน	36,000	บาท
รายจ่ายเพื่อให้ได้มาซึ่งบริการ - เพื่อจ่ายเป็นค่าถ่ายเอกสาร ค่าเช่าเครื่องถ่ายเอกสาร ค่าเย็บหนังสือหรือเข้าปกหนังสือ ค่ากำจัดขยะหรือสิ่งปฏิกูล ค่าซักฟอก ค่าเช่าทรัพย์สิน ค่าธรรมเนียมต่างๆ ค่าเบี้ยประกัน ค่าใช้จ่ายในการดำเนินคดีในชั้นศาลหรืออนุญาโตตุลาการ ค่าบริการกำจัดปลวก ค่าจ้างเหมาที่มีลักษณะการจ้างทำเพื่อให้ได้มาซึ่งป้ายประชาสัมพันธ์ที่ไม่มีลักษณะเป็นสิ่งก่อสร้าง ค่าจ้างเหมาบริการบุคคลภายนอก ค่าจ้างที่ปรึกษา ค่าจ้างปรับปรุงโดเมน website ค่าติดตั้งเครื่องรับสัญญาณต่างๆ ฯลฯ ตามจำแนกงบประมาณรายจ่ายขององค์กรปกครองส่วนท้องถิ่น - เป็นไปตามพระราชบัญญัติการจัดซื้อจัดจ้างและการบริหารพัสดุภาครัฐ พ.ศ. 2560 - เป็นไปตามระเบียบกระทรวงมหาดไทยว่าด้วยค่าบริหารงานขององค์กรปกครองส่วนท้องถิ่น พ.ศ. 2562 - หนังสือกระทรวงมหาดไทย ที่ มท 0808.2/ว 9636 ลงวันที่ 10 กันยายน 2567 เรื่อง หลักเกณฑ์การจ้างเหมาบริการขององค์กรปกครองส่วนท้องถิ่น - หนังสือกระทรวงมหาดไทย ด่วนที่สุด ที่ มท 0808.2/ว 7302 ลงวันที่ 30 กันยายน 2565	จำนวน	240,000	บาท

รายจ่ายเกี่ยวเนื่องกับการปฏิบัติราชการที่ไม่เข้าลักษณะรายจ่ายงบรายจ่ายอื่น ๆ

ค่าใช้จ่ายในการเดินทางไปราชการ - เพื่อจ่ายเป็นค่าใช้จ่ายในการเดินทางไปราชการในราชอาณาจักรหรือนอกราชอาณาจักร ให้แก่เจ้าหน้าที่ที่ได้รับอนุมัติให้เดินทางไปราชการ เช่น ค่าเบี้ยเลี้ยงเดินทาง ค่าพาหนะ ค่าเช่าที่พัก ฯลฯ (กองคลัง) - เป็นไปตามระเบียบกระทรวงมหาดไทยว่าด้วยค่าใช้จ่ายในการเดินทางไปราชการของเจ้าหน้าที่ท้องถิ่น พ.ศ. 2555 และที่แก้ไขเพิ่มเติม - หนังสือกระทรวงมหาดไทย ที่ มท 0808.2/ว 4553 ลงวันที่ 9 มิถุนายน 2569	จำนวน	40,000	บาท
ค่าลงทะเบียนในการฝึกอบรม - เพื่อจ่ายเป็นค่าลงทะเบียนในการฝึกอบรมกรณีที่องค์การบริหารส่วนตำบลอีเซไม่ได้เป็นหน่วยงานจัดฝึกอบรมเอง และมีความจำเป็นต้องส่งเจ้าหน้าที่ขององค์การบริหารส่วนตำบลอีเซเข้าร่วมการฝึกอบรมกับหน่วยงานอื่น (กองคลัง) - เป็นไปตามระเบียบกระทรวงมหาดไทยว่าด้วยค่าใช้จ่ายในการฝึกอบรม และการเข้ารับการฝึกอบรมของเจ้าหน้าที่ท้องถิ่น พ.ศ. 2569 - หนังสือกระทรวงมหาดไทย ที่ มท 0808.2/ว 4553 ลงวันที่ 9 มิถุนายน 2569	จำนวน	40,000	บาท
ค่าบำรุงรักษาและซ่อมแซม - เพื่อจ่ายเป็นค่าซ่อมแซมบำรุงรักษาทรัพย์สินขององค์การบริหารส่วนตำบลอีเซ เพื่อให้สามารถใช้งานตามปกติ แยกดังนี้ สำนักปลัด ตั้งไว้ 70,000 บาท กองคลัง ตั้งไว้ 10,000 บาท กองช่าง ตั้งไว้ 100,000 บาท กองการศึกษาฯ ตั้งไว้ 10,000 บาท กองสวัสดิการสังคม ตั้งไว้ 10,000 บาท - เป็นไปตามระเบียบกระทรวงมหาดไทยว่าด้วยการเบิกค่าใช้จ่ายในการบริหารงานขององค์กรปกครองส่วนท้องถิ่น พ.ศ. 2562 - หนังสือกรมส่งเสริมการปกครองท้องถิ่น ที่ มท 0808.2/ว 1095 ลงวันที่ 28 พฤษภาคม 2564	จำนวน	200,000	บาท
ค่าวัสดุ	**รวม**	**65,000**	**บาท**
วัสดุสำนักงาน - เพื่อจ่ายเป็นค่าวัสดุสำนักงาน เช่น กระดาษ ปากกา สิ่งพิมพ์ที่ได้จากการซื้อ ธงชาติ ตลับผงหมึก น้ำหมึกปรินท์	จำนวน	40,000	บาท

ฯลฯ (กองคลัง)
- เป็นไปตามระเบียบกระทรวงมหาดไทยว่าด้วยการเบิกค่าใช้จ่ายในการบริหารงานขององค์กรปกครองส่วนท้องถิ่น พ.ศ. 2562
- หนังสือกรมส่งเสริมการปกครองท้องถิ่น ที่ มท 0808.2/ว 1095 ลงวันที่ 28 พฤษภาคม 2564
- หนังสือกระทรวงมหาดไทย ที่ มท 0810.3/ว 7509 ลงวันที่ 7 ตุลาคม 2565

วัสดุเชื้อเพลิงและหล่อลื่น	จำนวน	5,000	บาท

- เพื่อจ่ายเป็นค่าวัสดุเชื้อเพลิงและหล่อลื่น เช่น แก๊สหุงต้ม น้ำมันเชื้อเพลิง น้ำมันดีเซล น้ำมันเบนซิน น้ำมันเครื่อง น้ำมันเกียร์ น้ำมันหล่อลื่น ฯลฯ (กองคลัง)
- เป็นไปตามระเบียบกระทรวงมหาดไทยว่าด้วยการเบิกค่าใช้จ่ายในการบริหารงานขององค์กรปกครองส่วนท้องถิ่น พ.ศ. 2562
- หนังสือกรมส่งเสริมการปกครองท้องถิ่น ที่ มท 0808.2/ว 1095 ลงวันที่ 28 พฤษภาคม 2564
- หนังสือกระทรวงมหาดไทย ที่ มท 0810.3/ว 7509 ลงวันที่ 7 ตุลาคม 2565

วัสดุคอมพิวเตอร์	จำนวน	20,000	บาท

- เพื่อจ่ายเป็นค่าวัสดุคอมพิวเตอร์ เช่น แผ่นหรือจานบันทึกข้อมูล ตลับผงหมึกสำหรับเครื่องพิมพ์แบบเลเซอร์ แผงแป้นอักขระหรือแป้นพิมพ์ เมาส์ ฯลฯ (กองคลัง)
- เป็นไปตามระเบียบกระทรวงมหาดไทยว่าด้วยการเบิกค่าใช้จ่ายในการบริหารงานขององค์กรปกครองส่วนท้องถิ่น พ.ศ. 2562
- หนังสือกรมส่งเสริมการปกครองท้องถิ่น ที่ มท 0808.2/ว 1095 ลงวันที่ 28 พฤษภาคม 2564
- หนังสือกระทรวงมหาดไทย ที่ มท 0810.3/ว 7509 ลงวันที่ 7 ตุลาคม 2565

ค่าสาธารณูปโภค	**รวม**	**1,153,000**	**บาท**
ค่าไฟฟ้า	จำนวน	1,150,000	บาท

- เพื่อจ่ายเป็นค่าไฟฟ้าสำหรับสถานีสูบน้ำด้วยไฟฟ้าบ้านพระและสถานีสูบน้ำด้วยไฟฟ้าบ้านห่องเปือย (กองคลัง)
- เป็นไปตามระเบียบกระทรวงมหาดไทยว่าด้วยการเบิกค่าใช้จ่ายในการบริหารงานขององค์กรปกครองส่วนท้องถิ่น พ.ศ. 2562
- หนังสือกระทรวงมหาดไทย ด่วนที่สุด ที่ มท 0808.2/ว

6354 ลงวันที่ 14 มิถุนายน 2567 - หนังสือกรมส่งเสริมการปกครองท้องถิ่น ที่ มท 0808.2/ว 1095 ลงวันที่ 28 พฤษภาคม 2564			
ค่าบริการไปรษณีย์	จำนวน	3,000	บาท
- เพื่อจ่ายเป็นค่าไปรษณีย์ ค่าธนาณัติ ค่าดวงตราไปรษณียากร ค่าธรรมเนียมการโอนเงิน ฯลฯ (กองคลัง) - เป็นไปตามระเบียบกระทรวงมหาดไทยว่าด้วยการเบิกค่าใช้จ่ายในการบริหารงานขององค์กรปกครองส่วนท้องถิ่น พ.ศ. 2562 - หนังสือกรมส่งเสริมการปกครองท้องถิ่น ที่ มท 0808.2/ว 1095 ลงวันที่ 28 พฤษภาคม 2564			
งบลงทุน	**รวม**	**36,000**	**บาท**
ค่าครุภัณฑ์	**รวม**	**36,000**	**บาท**
ครุภัณฑ์คอมพิวเตอร์หรืออิเล็กทรอนิกส์			
เครื่องคอมพิวเตอร์	จำนวน	36,000	บาท
- เพื่อจ่ายเป็นค่าจัดซื้อเครื่องคอมพิวเตอร์ สำหรับประมวลผล แบบที่ 2 (จอแสดงภาพขนาดไม่น้อยกว่า 27 นิ้ว) จำนวน 1 เครื่อง (กองคลัง) - เป็นไปตามเกณฑ์ราคากลางและคุณลักษณะพื้นฐานการจัดหาอุปกรณ์และระบบคอมพิวเตอร์ ฉบับเดือน พฤษภาคม 2569 ประกาศ ณ วันที่ 11 พฤษภาคม 2569 - เป็นไปตามหนังสือกระทรวงมหาดไทย ที่ มท 0810.3/ว 6086 ลงวันที่ 19 สิงหาคม 2565			
งานควบคุมภายในและการตรวจสอบภายใน	**รวม**	**238,560**	**บาท**
งบบุคลากร	**รวม**	**238,560**	**บาท**
เงินเดือน (ฝ่ายประจำ)	**รวม**	**238,560**	**บาท**
เงินเดือนข้าราชการ หรือพนักงานส่วนท้องถิ่น	จำนวน	238,560	บาท
- เพื่อจ่ายเป็นเงินเดือน รวมถึงเงินเลื่อนเงินเดือนประจำปีให้แก่พนักงานส่วนตำบล ตำแหน่ง นักวิชาการตรวจสอบภายใน จำนวน 1 อัตรา จำนวน 12 เดือน ตั้งไว้ 238,560 บาท (งานควบคุมภายในและการตรวจสอบภายใน) - เป็นไปตามพระราชบัญญัติระเบียบบริหารงานบุคคลส่วนท้องถิ่น พ.ศ. 2542 - เป็นไปตามแผนอัตรากำลัง 3 ปี (พ.ศ. 2570 - 2572) ขององค์การบริหารส่วนตำบลอีเซ			

<u>แผนงานการรักษาความสงบภายใน</u>

งานบริหารทั่วไปเกี่ยวกับการรักษาความสงบภายใน	**รวม**	**754,560**	**บาท**
งบบุคลากร	**รวม**	**589,560**	**บาท**

เงินเดือน (ฝ่ายประจำ)	**รวม**	**589,560**	**บาท**
เงินเดือนข้าราชการ หรือพนักงานส่วนท้องถิ่น	จำนวน	253,560	บาท
- เพื่อจ่ายเป็นเงินเดือน รวมถึงเงินเลื่อนเงินเดือนประจำปีให้แก่พนักงานส่วนตำบล ตำแหน่ง เจ้าพนักงานป้องกันและบรรเทาสาธารณภัย จำนวน 1 อัตรา จำนวน 12 เดือน ตั้งไว้ 253,560 บาท (สำนักปลัด) - เป็นไปตามพระราชบัญญัติระเบียบบริหารงานบุคคลส่วนท้องถิ่น พ.ศ. 2542 - เป็นไปตามแผนอัตรากำลัง 3 ปี (พ.ศ. 2570 - 2572) ขององค์การบริหารส่วนตำบลอีเซ			
ค่าตอบแทนพนักงานจ้าง	จำนวน	312,000	บาท
- เพื่อจ่ายเป็นค่าตอบแทนพนักงานจ้างตามภารกิจและพนักงานจ้างทั่วไป รวมถึงเงินปรับปรุงค่าตอบแทน ดังนี้ ตำแหน่ง ผู้ช่วยเจ้าพนักงานป้องกันและบรรเทาสาธารณภัย และพนักงานขับรถบรรทุกน้ำ จำนวนรวม 2 อัตรา จำนวน 12 เดือน ตั้งไว้ 312,000 บาท (สำนักปลัด) - เป็นไปตามพระราชบัญญัติระเบียบบริหารงานบุคคลส่วนท้องถิ่น พ.ศ. 2542 - เป็นไปตามแผนอัตรากำลัง 3 ปี (พ.ศ. 2570 - 2572) ขององค์การบริหารส่วนตำบลอีเซ			
เงินเพิ่มต่าง ๆ ของพนักงานจ้าง	จำนวน	24,000	บาท
- เพื่อจ่ายเป็นเงินเพิ่มค่าครองชีพชั่วคราวให้แก่พนักงานจ้าง ตำแหน่ง พนักงานขับรถบรรทุกน้ำ จำนวน 1 อัตรา จำนวน 12 เดือน ตั้งไว้ 24,000 บาท (สำนักปลัด) - เป็นไปตามพระราชบัญญัติระเบียบบริหารงานบุคคลส่วนท้องถิ่น พ.ศ. 2542 - เป็นไปตามแผนอัตรากำลัง 3 ปี (พ.ศ. 2570 - 2572) ขององค์การบริหารส่วนตำบลอีเซ			
งบดำเนินงาน	**รวม**	**95,000**	**บาท**
ค่าวัสดุ	**รวม**	**95,000**	**บาท**
วัสดุยานพาหนะและขนส่ง	จำนวน	15,000	บาท
- เพื่อจ่ายเป็นค่าวัสดุยานพาหนะและขนส่ง เช่น ยางรถยนต์ น้ำมันเบรก เพลา ฟิล์มกรองแสง น้ำกลั่น แบตเตอรี่ ไฟหน้า ไฟเบรก กันชนรถยนต์ กระจกมองข้างรถยนต์ ฯลฯ (สำนักปลัด) - เป็นไปตามระเบียบกระทรวงมหาดไทยว่าด้วยการเบิกค่าใช้จ่ายในการบริหารงานขององค์กรปกครองส่วนท้องถิ่น พ.ศ. 2562 - หนังสือกรมส่งเสริมการปกครองท้องถิ่น ที่ มท 0808.2/ว 1095 ลงวันที่ 28 พฤษภาคม 2564			

- หนังสือกระทรวงมหาดไทย ที่ มท 0810.3/ว 7509 ลงวันที่ 7 ตุลาคม 2565			
วัสดุเชื้อเพลิงและหล่อลื่น	จำนวน	80,000	บาท
- เพื่อจ่ายเป็นค่าวัสดุเชื้อเพลิงและหล่อลื่น เช่น แก๊สหุงต้ม น้ำมันเชื้อเพลิง น้ำมันดีเซล น้ำมันเบนซิน น้ำมันเครื่อง น้ำมันเกียร์ น้ำมันหล่อลื่น ฯลฯ (สำนักปลัด) - เป็นไปตามระเบียบกระทรวงมหาดไทยว่าด้วยการเบิกค่าใช้จ่ายในการบริหารงานขององค์กรปกครองส่วนท้องถิ่น พ.ศ. 2562 - หนังสือกรมส่งเสริมการปกครองท้องถิ่น ที่ มท 0808.2/ว 1095 ลงวันที่ 28 พฤษภาคม 2564 - หนังสือกระทรวงมหาดไทย ที่ มท 0810.3/ว 7509 ลงวันที่ 7 ตุลาคม 2565			
งบเงินอุดหนุน	**รวม**	**70,000**	**บาท**
เงินอุดหนุน	**รวม**	**70,000**	**บาท**
เงินอุดหนุนองค์กรปกครองส่วนท้องถิ่น			
โครงการศูนย์ปฏิบัติการร่วมในการช่วยเหลือประชาชนขององค์กรปกครองส่วนท้องถิ่น	จำนวน	70,000	บาท
- เพื่อจ่ายเป็นเงินอุดหนุนเทศบาลตำบลโดด ตามโครงการศูนย์ปฏิบัติการร่วมในการช่วยเหลือประชาชนขององค์กรปกครองส่วนท้องถิ่น อำเภอโพธิ์ศรีสุวรรณ จังหวัดศรีสะเกษ ประจำปีงบประมาณ 2570 - เป็นไปตามระเบียบกระทรวงมหาดไทยว่าด้วยเงินอุดหนุนขององค์กรปกครองส่วนท้องถิ่น พ.ศ. 2569 - เป็นไปตามแผนพัฒนาท้องถิ่น (พ.ศ. 2566 - 2570) หน้าที่ 94 ลำดับที่ 7			
งานป้องกันและบรรเทาสาธารณภัย	**รวม**	**967,200**	**บาท**
งบดำเนินงาน	**รวม**	**967,200**	**บาท**
ค่าตอบแทน	**รวม**	**60,000**	**บาท**
ค่าตอบแทนผู้ปฏิบัติราชการอันเป็นประโยชน์แก่องค์กรปกครองส่วนท้องถิ่น			

ค่าป่วยการอาสาสมัครป้องกันภัยฝ่ายพลเรือน - เพื่อจ่ายเป็นค่าป่วยการชดเชยการงานหรือเวลาที่เสียไปให้แก่สมาชิกอาสาสมัครป้องกันภัยฝ่ายพลเรือน (อปพร.) ที่ได้รับคำสั่ง สั่งใช้จากองค์การบริหารส่วนตำบลอีเซ ให้ปฏิบัติหน้าที่ในการป้องกันและบรรเทาสาธารณภัย หรือรักษาความสงบเรียบร้อย ตามอำนาจหน้าที่ขององค์การบริหารส่วนตำบล หรือกรณีเกิดสาธารณภัยขึ้นในพื้นที่ (สำนักปลัด) - เป็นไปตามระเบียบกระทรวงมหาดไทยว่าด้วยการเบิกค่าใช้จ่ายให้แก่อาสาสมัครป้องกันภัยฝ่ายพลเรือนขององค์กรปกครองส่วนท้องถิ่น พ.ศ. 2560 และระเบียบคณะกรรมการป้องกันและบรรเทาสาธารณภัยแห่งชาติว่าด้วยค่าใช้จ่ายของอาสาสมัครในการป้องกันและบรรเทาสาธารณภัย พ.ศ. 2560 หรือหนังสือสั่งการที่เกี่ยวข้อง	จำนวน	60,000	บาท
ค่าใช้สอย	**รวม**	**907,200**	**บาท**
รายจ่ายเพื่อให้ได้มาซึ่งบริการ			
โครงการจ้างเหมาเช่าใช้กล้องวงจรปิด CCTV พร้อมเครื่องบันทึกภาพ (NVR) - เพื่อจ่ายเป็นค่าจ้างเหมาเช่าใช้กล้องวงจรปิด CCTV พร้อมเครื่องบันทึกภาพ (NVR) จำนวน 1 งาน จำนวน 12 เดือน ตั้งไว้ 385,200 บาท (สำนักปลัด) - เป็นไปตามระเบียบกระทรวงมหาดไทยว่าด้วยการเบิกค่าใช้จ่ายในการบริหารงานขององค์กรปกครองส่วนท้องถิ่น พ.ศ. 2562 - หนังสือกระทรวงมหาดไทย ด่วนที่สุด ที่ มท 0808.2/ว 7302 ลงวันที่ 30 กันยายน 2565	จำนวน	385,200	บาท
โครงการบริการการแพทย์ฉุกเฉิน (๑๖๖๙) ศูนย์กู้ชีพ อบต.อีเซ - เพื่อจ่ายเป็นค่าจ้างเหมาบริการปฏิบัติงานศูนย์กู้ชีพองค์การบริหารส่วนตำบลอีเซ จำนวน 4 ราย ระยะเวลา 12 เดือน (สำนักปลัด) - เป็นไปตามระเบียบกระทรวงมหาดไทยว่าด้วยการเบิกค่าใช้จ่ายในการบริหารงานขององค์กรปกครองส่วนท้องถิ่น พ.ศ. 2562 - หนังสือกระทรวงมหาดไทย ด่วนที่สุด ที่ มท 0808.2/ว 7302 ลงวันที่ 30 กันยายน 2565 - เป็นไปตามแผนพัฒนาท้องถิ่น (พ.ศ. 2566 – 2570) หน้าที่ 96 ลำดับที่ 4	จำนวน	432,000	บาท
รายจ่ายเกี่ยวเนื่องกับการปฏิบัติราชการที่ไม่เข้าลักษณะรายจ่ายงบรายจ่ายอื่น ๆ			

โครงการช่วยเหลือผู้ประสบสาธารณภัยตำบลอีเซ	จำนวน	60,000	บาท
- เพื่อเป็นค่าใช้จ่ายช่วยเหลือประชาชนตามอำนาจหน้าที่ขององค์กรปกครองส่วนท้องถิ่น กรณีเยียวยาหรือฟื้นฟูหลังเกิดสาธารณภัย เช่น ค่าซ่อมแซมที่อยู่อาศัย ค่าจัดการศพผู้เสียชีวิต ค่าช่วยเหลือด้านเกษตร เป็นต้น (สำนักปลัด) - เป็นไปตามระเบียบกระทรวงมหาดไทยว่าด้วยค่าใช้จ่ายเพื่อช่วยเหลือประชาชนตามอำนาจหน้าที่ขององค์กรปกครองส่วนท้องถิ่น พ.ศ. 2566 - เป็นไปตามแผนพัฒนาท้องถิ่น (พ.ศ. 2566 - 2570) หน้าที่ 96 ลำดับที่ 5			
โครงการฝึกอบรมอาสาป้องกันภัยพิบัติ	จำนวน	30,000	บาท
- เพื่อเป็นค่าใช้จ่ายตามโครงการหรือหลักสูตรการฝึกอบรม เช่น ค่าใช้จ่ายเกี่ยวกับการใช้และการตกแต่งสถานที่ฝึกอบรม ค่าวัสดุ และอุปกรณ์ ค่าสมนาคุณวิทยากร ค่าอาหาร ค่าอาหารว่างและเครื่องดื่ม เป็นต้น (สำนักปลัด) - เป็นไปตามระเบียบกระทรวงมหาดไทยว่าด้วยค่าใช้จ่ายในการฝึกอบรม และการเข้ารับการฝึกอบรมของเจ้าหน้าที่ท้องถิ่น พ.ศ. 2569 - เป็นไปตามแผนพัฒนาท้องถิ่น (พ.ศ. 2566 – 2570) หน้าที่ 113 ลำดับที่ 1			

<u>แผนงานการศึกษา</u>

งานบริหารทั่วไปเกี่ยวกับการศึกษา	**รวม**	**4,006,240**	**บาท**
งบบุคลากร	**รวม**	**3,348,240**	**บาท**
เงินเดือน (ฝ่ายประจำ)	**รวม**	**3,348,240**	**บาท**
เงินเดือนข้าราชการ หรือพนักงานส่วนท้องถิ่น	จำนวน	2,632,080	บาท
- เพื่อจ่ายเป็นเงินเดือน รวมถึงเงินเลื่อนเงินเดือนประจำปีให้แก่พนักงานส่วนตำบล แยกดังนี้ ตำแหน่ง ผู้อำนวยการกองการศึกษา ศาสนาและวัฒนธรรม, หัวหน้าฝ่ายบริหารงานทั่วไป และนักวิชาการศึกษา จำนวนรวม 3 อัตรา จำนวน 12 เดือน ตั้งไว้ 1,259,040 บาท, ตำแหน่ง ครู จำนวน 4 อัตรา จำนวน 12 เดือน ตั้งไว้ 1,373,040 บาท (กองการศึกษาฯ) - เป็นไปตามพระราชบัญญัติระเบียบบริหารงานบุคคลส่วนท้องถิ่น พ.ศ. 2542 - เป็นไปตามแผนอัตรากำลัง 3 ปี (พ.ศ. 2570 - 2572) ขององค์การบริหารส่วนตำบลอีเซ			
เงินประจำตำแหน่ง	จำนวน	60,000	บาท
- เพื่อจ่ายเป็นเงินประจำตำแหน่งรายเดือนให้แก่พนักงานส่วนตำบลผู้มีสิทธิ ดังนี้ ตำแหน่ง ผู้อำนวยการกองการศึกษา			

ศาสนาและวัฒนธรรม และหัวหน้าฝ่ายบริหารงานทั่วไป จำนวนรวม 2 อัตรา จำนวน 12 เดือน (กองการศึกษาฯ) - เป็นไปตามพระราชบัญญัติระเบียบบริหารงานบุคคลส่วนท้องถิ่น พ.ศ. 2542 - เป็นไปตามแผนอัตรากำลัง 3 ปี (พ.ศ. 2570 - 2572) ขององค์การบริหารส่วนตำบลอีเซ			
เงินวิทยฐานะ	จำนวน	84,000	บาท
- เพื่อจ่ายเป็นเงินวิทยฐานะ สำหรับ ครูชำนาญการ (ค.ศ.2) จำนวน 2 อัตรา จำนวน 12 เดือน (กองการศึกษาฯ) - หนังสือกรมส่งเสริมการปกครองท้องถิ่น ที่ มท 0808.2/ว 1095 ลงวันที่ 28 พฤษภาคม 2564 - เป็นไปตามแผนอัตรากำลัง 3 ปี (พ.ศ. 2567 – 2569) ขององค์การบริหารส่วนตำบลอีเซ			
ค่าตอบแทนพนักงานจ้าง	จำนวน	572,160	บาท
- เพื่อจ่ายเป็นค่าตอบแทนพนักงานจ้างตามภารกิจ รวมถึงเงินปรับปรุงค่าตอบแทน ดังนี้ ตำแหน่ง ผู้ดูแลเด็ก (ทักษะ) และผู้ช่วยเจ้าพนักงานธุรการ จำนวนรวม 5 อัตรา จำนวน 12 เดือน (กองการศึกษาฯ) - เป็นไปตามพระราชบัญญัติระเบียบบริหารงานบุคคลส่วนท้องถิ่น พ.ศ. 2542 - เป็นไปตามแผนอัตรากำลัง 3 ปี (พ.ศ. 2570 - 2572) ขององค์การบริหารส่วนตำบลอีเซ			
งบดำเนินงาน	**รวม**	**658,000**	**บาท**
ค่าตอบแทน	**รวม**	**212,000**	**บาท**
ค่าเช่าบ้าน	จำนวน	192,000	บาท
- เพื่อจ่ายเป็นค่าเช่าบ้าน ค่าเช่าซื้อ หรือชำระหนี้เงินกู้เพื่อที่อยู่อาศัยของพนักงานส่วนตำบล (กองการศึกษาฯ) - เป็นไปตามระเบียบกระทรวงมหาดไทยว่าด้วยค่าเช่าบ้านของข้าราชการส่วนท้องถิ่น พ.ศ. 2548 และที่แก้ไขเพิ่มเติม			
เงินช่วยเหลือการศึกษาบุตร			

เงินช่วยเหลือการศึกษาบุตรข้าราชการ/พนักงาน/ลูกจ้างประจำ - เพื่อจ่ายเป็นเงินช่วยเหลือการศึกษาบุตรให้แก่พนักงานส่วนตำบล และพนักงานจ้างผู้มีสิทธิ สังกัดองค์กรบริหารส่วนตำบลอีเซ เป็นการจ่ายตามระเบียบกระทรวงมหาดไทยว่าด้วยเงินช่วยเหลือการศึกษาบุตรของพนักงานส่วนท้องถิ่นและอัตราที่กระทรวงการคลังกำหนด (กองการศึกษาฯ) - เป็นไปตามระเบียบกระทรวงมหาดไทยว่าด้วยเงินสวัสดิการเกี่ยวกับการศึกษาบุตรขององค์กรปกครองส่วนท้องถิ่น พ.ศ. 2563	จำนวน	20,000	บาท
ค่าใช้สอย	**รวม**	**320,000**	**บาท**
รายจ่ายเพื่อให้ได้มาซึ่งบริการ			
รายจ่ายเพื่อให้ได้มาซึ่งบริการ - เพื่อจ่ายเป็นค่าถ่ายเอกสาร ค่าเช่าเครื่องถ่ายเอกสาร ค่าเย็บหนังสือหรือเข้าปกหนังสือ ค่ากำจัดขยะหรือสิ่งปฏิกูล ค่าซักฟอก ค่าเช่าทรัพย์สิน ค่าธรรมเนียมต่างๆ ค่าเบี้ยประกัน ค่าใช้จ่ายในการดำเนินคดีในชั้นศาลหรืออนุญาโตตุลาการ ค่าบริการกำจัดปลวก ค่าจ้างเหมาที่มีลักษณะการจ้างทำเพื่อให้ได้มาซึ่งป้ายประชาสัมพันธ์ที่ไม่มีลักษณะเป็นสิ่งก่อสร้าง ค่าจ้างเหมาบริการบุคคลภายนอก ค่าจ้างที่ปรึกษา ค่าจ้างปรับปรุงโดเมน website ค่าติดตั้งเครื่องรับสัญญาณต่างๆ ฯลฯ ตามจำแนกงบประมาณรายจ่ายขององค์กรปกครองส่วนท้องถิ่น - เป็นไปตามพระราชบัญญัติการจัดซื้อจัดจ้างและการบริหารพัสดุภาครัฐ พ.ศ. 2560 - เป็นไปตามระเบียบกระทรวงมหาดไทยว่าด้วยค่าบริหารงานขององค์กรปกครองส่วนท้องถิ่น พ.ศ. 2562 - หนังสือกระทรวงมหาดไทย ที่ มท 0808.2/ว 9636 ลงวันที่ 10 กันยายน 2567 เรื่อง หลักเกณฑ์การจ้างเหมาบริการขององค์กรปกครองส่วนท้องถิ่น - หนังสือกระทรวงมหาดไทย ด่วนที่สุด ที่ มท 0808.2/ว 7302 ลงวันที่ 30 กันยายน 2565	จำนวน	250,000	บาท
รายจ่ายเกี่ยวกับการรับรองและพิธีการ			

ค่ารับรอง - เพื่อเป็นค่าใช้จ่ายเกี่ยวกับการรับรองหรือเลี้ยงรับรองขององค์กรปกครองส่วนท้องถิ่น เช่น ค่ารับรองต้อนรับบุคคลหรือคณะบุคคลและพิธีการ ค่ารับรองและเลี้ยงรับรอง ค่าอาหาร เครื่องดื่ม ของขวัญ ค่าพิมพ์เอกสารและค่าใช้จ่ายอื่นที่เกี่ยวข้องในการเลี้ยงรับรองรวมทั้งค่าบริการซึ่งจำเป็นต้องจ่ายเกี่ยวกับการรับรองเพื่อต้อนรับบุคคลหรือคณะบุคคลที่มาตรวจงานหรือนิเทศงานหรือเยี่ยมขมหรือทัศนศึกษาดูงานและเจ้าหน้าที่ที่เกี่ยวข้อง ซึ่งร่วมต้อนรับบุคคลหรือคณะบุคคล เป็นต้น (กองการศึกษาฯ) - เป็นไปตามระเบียบกระทรวงมหาดไทย ว่าด้วยการเบิกค่าใช้จ่ายในการบริหารงานขององค์กรปกครองส่วนท้องถิ่น พ.ศ. 2562 - เป็นไปตามหนังสือกรมส่งเสริมการปกครองท้องถิ่นที่ มท 0808.2/ว 1095 ลงวันที่ 28 พฤษภาคม 2564	จำนวน	10,000	บาท
รายจ่ายเกี่ยวเนื่องกับการปฏิบัติราชการที่ไม่เข้าลักษณะรายจ่ายงบรายจ่ายอื่น ๆ			
ค่าใช้จ่ายในการเดินทางไปราชการ - เพื่อจ่ายเป็นค่าใช้จ่ายในการเดินทางไปราชการในราชอาณาจักรหรือนอกราชอาณาจักร ให้แก่เจ้าหน้าที่ที่ได้รับอนุมัติให้เดินทางไปราชการ เช่น ค่าเบี้ยเลี้ยงเดินทาง ค่าพาหนะ ค่าเช่าที่พัก ฯลฯ (กองการศึกษาฯ) - เป็นไปตามระเบียบกระทรวงมหาดไทยว่าด้วยค่าใช้จ่ายในการเดินทางไปราชการของเจ้าหน้าที่ท้องถิ่น พ.ศ. 2555 และที่แก้ไขเพิ่มเติม - หนังสือกระทรวงมหาดไทย ที่ มท 0808.2/ว 4553 ลงวันที่ 9 มิถุนายน 2569	จำนวน	20,000	บาท

ค่าลงทะเบียนในการฝึกอบรม - เพื่อจ่ายเป็นค่าลงทะเบียนในการฝึกอบรมกรณีที่องค์การบริหารส่วนตำบลอีเซไม่ได้เป็นหน่วยงานจัดฝึกอบรมเอง และมีความจำเป็นต้องส่งเจ้าหน้าที่ขององค์การบริหารส่วนตำบลอีเซเข้าร่วมการฝึกอบรมกับหน่วยงานอื่น (กองการศึกษาฯ) - เป็นไปตามระเบียบกระทรวงมหาดไทยว่าด้วยค่าใช้จ่ายในการฝึกอบรม และการเข้ารับการฝึกอบรมของเจ้าหน้าที่ท้องถิ่น พ.ศ. 2569 - หนังสือกระทรวงมหาดไทย ที่ มท 0808.2/ว 4553 ลงวันที่ 9 มิถุนายน 2569	จำนวน	20,000	บาท
โครงการค่ายเยาวชนประจำปี (ทักษะชีวิต/ภาษาอังกฤษ/ภาวะผู้นำและอื่นๆ - เพื่อเป็นค่าใช้จ่ายในโครงการหรือค่าใช้จ่ายในการฝึกอบรม เช่น ค่าใช้จ่ายเกี่ยวกับการใช้และการตกแต่งสถานที่ฝึกอบรม ค่าวัสดุ เครื่องเขียน และอุปกรณ์ ค่าสมนาคุณวิทยากร ค่าอาหาร ค่าอาหารว่างและเครื่องดื่ม เป็นต้น (กองการศึกษาฯ) - เป็นไปตามระเบียบกระทรวงมหาดไทยว่าด้วยค่าใช้จ่ายในการฝึกอบรม และการเข้ารับการฝึกอบรมของเจ้าหน้าที่ท้องถิ่น พ.ศ. 2569 - เป็นไปตามแผนพัฒนาท้องถิ่น (พ.ศ. 2566 – 2570) เพิ่มเติม 1/2569 หน้าที่ 5 ลำดับที่ 4	จำนวน	10,000	บาท
โครงการส่งเสริมทักษะสมอง EF เพื่อสร้างภูมิคุ้มกันยาเสพติดในระดับปฐมวัย - เพื่อเป็นค่าใช้จ่ายในโครงการหรือค่าใช้จ่ายในการฝึกอบรม เช่น ค่าใช้จ่ายเกี่ยวกับการใช้และการตกแต่งสถานที่ฝึกอบรม ค่าวัสดุ เครื่องเขียน และอุปกรณ์ ค่าสมนาคุณวิทยากร ค่าอาหาร ค่าอาหารว่างและเครื่องดื่ม เป็นต้น (กองการศึกษาฯ) - เป็นไปตามระเบียบกระทรวงมหาดไทยว่าด้วยค่าใช้จ่ายในการฝึกอบรม และการเข้ารับการฝึกอบรมของเจ้าหน้าที่ท้องถิ่น พ.ศ. 2569 - เป็นไปตามแผนพัฒนาท้องถิ่น (พ.ศ. 2566 – 2570) เพิ่มเติม 1/2569 หน้าที่ 5 ลำดับที่ 3	จำนวน	10,000	บาท
ค่าวัสดุ	**รวม**	**100,000**	**บาท**
วัสดุสำนักงาน - เพื่อจ่ายเป็นค่าวัสดุสำนักงาน เช่น กระดาษ ปากกา สิ่งพิมพ์ที่ได้จากการซื้อ ธงชาติ ตลับผงหมึก น้ำหมึกปรินท์ ฯลฯ (กองการศึกษาฯ) - เป็นไปตามระเบียบกระทรวงมหาดไทยว่าด้วยการเบิกค่าใช้	จำนวน	40,000	บาท

จ่ายในการบริหารงานขององค์กรปกครองส่วนท้องถิ่น พ.ศ. 2562 - หนังสือกรมส่งเสริมการปกครองท้องถิ่น ที่ มท 0808.2/ว 1095 ลงวันที่ 28 พฤษภาคม 2564 - หนังสือกระทรวงมหาดไทย ที่ มท 0810.3/ว 7509 ลงวันที่ 7 ตุลาคม 2565			
วัสดุงานบ้านงานครัว	จำนวน	40,000	บาท
- เพื่อจ่ายเป็นค่าวัสดุงานบ้านงานครัว เช่น แก้วน้ำ ถาด จาน รอง ถ้วยชาม ช้อนส้อม สายยางฉีดน้ำ ไม้กวาด ผ้าปูโต๊ะ ผงซักฟอก สบู่ น้ำยาดับกลิ่น แปรง ฯลฯ (กองการศึกษาฯ) - เป็นไปตามระเบียบกระทรวงมหาดไทยว่าด้วยการเบิกค่าใช้จ่ายในการบริหารงานขององค์กรปกครองส่วนท้องถิ่น พ.ศ. 2562 - หนังสือกรมส่งเสริมการปกครองท้องถิ่น ที่ มท 0808.2/ว 1095 ลงวันที่ 28 พฤษภาคม 2564 - หนังสือกระทรวงมหาดไทย ที่ มท 0810.3/ว 7509 ลงวันที่ 7 ตุลาคม 2565			
วัสดุกีฬา	จำนวน	10,000	บาท
- เพื่อจ่ายเป็นค่าวัสดุกีฬา เช่น ลูกฟุตบอล ตะกร้อ นวม เสา ตาข่ายกีฬา ตาข่ายกีฬา เช่น ตาข่ายตะกร้อ วอลเล่ย์บอล เป็นต้น นกหวีด นาฬิกาจับเวลา ฯลฯ (กองการศึกษาฯ) - เป็นไปตามระเบียบกระทรวงมหาดไทยว่าด้วยการเบิกค่าใช้จ่ายในการบริหารงานขององค์กรปกครองส่วนท้องถิ่น พ.ศ. 2562 - หนังสือกรมส่งเสริมการปกครองท้องถิ่น ที่ มท 0808.2/ว 1095 ลงวันที่ 28 พฤษภาคม 2564 - หนังสือกระทรวงมหาดไทย ที่ มท 0810.3/ว 7509 ลงวันที่ 7 ตุลาคม 2565			
วัสดุคอมพิวเตอร์	จำนวน	10,000	บาท
- เพื่อจ่ายเป็นค่าวัสดุคอมพิวเตอร์ เช่น แผ่นหรือจานบันทึกข้อมูล ตลับผงหมึกสำหรับเครื่องพิมพ์แบบเลเซอร์ แผงแป้นอักขระหรือแป้นพิมพ์ เมาส์ ฯลฯ (กองการศึกษาฯ) - เป็นไปตามระเบียบกระทรวงมหาดไทยว่าด้วยการเบิกค่าใช้จ่ายในการบริหารงานขององค์กรปกครองส่วนท้องถิ่น พ.ศ. 2562 - หนังสือกรมส่งเสริมการปกครองท้องถิ่น ที่ มท 0808.2/ว 1095 ลงวันที่ 28 พฤษภาคม 2564 - หนังสือกระทรวงมหาดไทย ที่ มท 0810.3/ว 7509 ลงวันที่ 7 ตุลาคม 2565			
ค่าสาธารณูปโภค	**รวม**	**26,000**	**บาท**

ค่าไฟฟ้า	จำนวน	15,000	บาท
- เพื่อจ่ายเป็นค่าไฟฟ้าสำหรับศูนย์พัฒาเด็กเล็กสังกัดองค์การบริหารส่วนตำบลอีเซและค่าไฟฟ้าสาธารณะ (กองการศึกษาฯ) - เป็นไปตามระเบียบกระทรวงมหาดไทยว่าด้วยการเบิกค่าใช้จ่ายในการบริหารงานขององค์กรปกครองส่วนท้องถิ่น พ.ศ. 2562 - หนังสือกรมส่งเสริมการปกครองท้องถิ่น ที่ มท 0808.2/ว 1095 ลงวันที่ 28 พฤษภาคม 2564			
ค่าน้ำประปา ค่าน้ำบาดาล	จำนวน	1,000	บาท
- เพื่อจ่ายเป็นค่าน้ำประปาในศูนย์พัฒนาเด็กเล็กสังกัดองค์การบริหารส่วนตำบลอีเซ/ในที่สาธารณะ (กองการศึกษาฯ) - เป็นไปตามระเบียบกระทรวงมหาดไทยว่าด้วยการเบิกค่าใช้จ่ายในการบริหารงานขององค์กรปกครองส่วนท้องถิ่น พ.ศ. 2562 - หนังสือกรมส่งเสริมการปกครองท้องถิ่น ที่ มท 0808.2/ว 1095 ลงวันที่ 28 พฤษภาคม 2564			
ค่าบริการสื่อสารและโทรคมนาคม	จำนวน	10,000	บาท
- เพื่อจ่ายเป็นค่าวิทยุสื่อสาร ค่าสื่อสารผ่านดาวเทียม ค่าใช้จ่ายเกี่ยวกับการใช้ระบบอินเตอร์เน็ต ศพด. ฯลฯ (กองการศึกษาฯ) - เป็นไปตามระเบียบกระทรวงมหาดไทยว่าด้วยการเบิกค่าใช้จ่ายในการบริหารงานขององค์กรปกครองส่วนท้องถิ่น พ.ศ. 2562 - หนังสือกรมส่งเสริมการปกครองท้องถิ่น ที่ มท 0808.2/ว 1095 ลงวันที่ 28 พฤษภาคม 2564			
งานระดับก่อนวัยเรียนและประถมศึกษา	**รวม**	**1,669,765**	**บาท**
งบดำเนินงาน	**รวม**	**866,965**	**บาท**
ค่าใช้สอย	**รวม**	**496,725**	**บาท**
รายจ่ายเกี่ยวเนื่องกับการปฏิบัติราชการที่ไม่เข้าลักษณะรายจ่ายงบรายจ่ายอื่น ๆ			

โครงการสนับสนุนค่าใช้จ่ายการบริหารสถานศึกษา	จำนวน	496,725	บาท

- เพื่อเป็นค่าใช้จ่ายสนับสนุนค่าใช้จ่ายการบริหารสถานศึกษาขององค์กรปกครองส่วนท้องถิ่น แยกดังนี้
1) เพื่อจ่ายเป็นค่าอาหารกลางวันให้แก่
- ศูนย์พัฒนาเด็กเล็กบ้านอีเซ จำนวน 25 คน ๆ ละ 36 บาท /คน/วัน จำนวน 245 วัน ตั้งไว้ 220,500 บาท, ศูนย์พัฒนาเด็กเล็กโรงเรียนเบญจคามวิทยาประชาสรรค์ จำนวน 15 คน ๆ ละ 36 บาท/คน/วัน จำนวน 245 วัน ตั้งไว้ 132,300 บาท
- เป็นไปตามแผนพัฒนาท้องถิ่น (พ.ศ. 2566 – 2570) ทบทวนปี 1/2567 หน้าที่ 98 ลำดับที่ 2
2) ค่าใช้จ่ายในการจัดการศึกษาสำหรับศูนย์พัฒนาเด็กเล็กสังกัดองค์การบริหารส่วนตำบลอีเซ แยกดังนี้
- ค่าจัดการเรียนการสอน (รายหัว) อัตราคนละ 2,040 บาท/ปี ตั้งไว้ 81,600 บาท, ค่าหนังสือเรียน อัตราคนละ 200 บาท/คน/ปี เป็นเงิน 9,000 บาท, ค่าอุปกรณ์การเรียน อัตราคนละ 290 บาท/คน/ปี เป็นเงิน 13,050 บาท, ค่าเครื่องแบบนักเรียน อัตราคนละ 325 บาท/คน/ปี เป็นเงิน 14,625 บาท, ค่ากิจกรรมพัฒนาผู้เรียน อัตราคนละ 570 บาท/คน/ปี เป็นเงิน 25,650 บาท (กองการศึกษาฯ)
- เป็นไปตามระเบียบกระทรวงมหาดไทยว่าด้วยรายได้และการจ่ายเงินของสถานศึกษาสังกัดองค์กรปกครองส่วนท้องถิ่น พ.ศ. 2562
- หนังสือกระทรวงมหาดไทย ด่วนที่สุด ที่ มท 0816.2/ว 6912 ลงวันที่ 28 มิถุนายน 2567
- แผนพัฒนาท้องถิ่น (พ.ศ. 2566 – 2570) ทบทวนปี 1/2567 หน้าที่ 99 ลำดับที่ 4

ค่าวัสดุ	**รวม**	**370,240**	**บาท**
วัสดุงานบ้านงานครัว	จำนวน	370,240	บาท

- เพื่อจ่ายเป็นค่าอาหารเสริม (นม) ให้แก่ เด็กปฐมวัยในศูนย์พัฒนาเด็กเล็กตำบลอีเซ, เด็กอนุบาล และเด็ก ป.1 - ป.6 แยกดังนี้
- โรงเรียนบ้านอีเซคุรุราษฎร์วิทยา ตั้งไว้ 166,400 บาท
- โรงเรียนเบญจคามวิทยาประชาสรรค์ ตั้งไว้ 120,640 บาท
- ศูนย์พัฒนาเด็กเล็กบ้านอีเซ ตั้งไว้ 52,000 บาท
- ศูนย์พัฒนาเด็กเล็กโรงเรียนเบญจคามวิทยาประชาสรรค์ ตั้งไว้ 31,200 บาท (กองการศึกษาฯ)
- เป็นไปตามหนังสือกรมส่งเสริมการปกครองท้องถิ่น ที่ มท 0808.2/ว 1095 ลงวันที่ 28 พฤษภาคม 2564
- หนังสือกระทรวงมหาดไทย ด่วนที่สุด ที่ มท 0816.2/ว 6912 ลงวันที่ 28 มิถุนายน 2567

- แผนพัฒนาท้องถิ่น (พ.ศ. 2566 – 2570) ทบทวนปี 1/2567 หน้าที่ 98 ลำดับที่ 1

งบเงินอุดหนุน	**รวม**	**802,800**	**บาท**
เงินอุดหนุน	**รวม**	**802,800**	**บาท**
เงินอุดหนุนส่วนราชการ			
โครงการเงินอุดหนุนค่าอาหารกลางวันให้แก่โรงเรียนบ้านอีเซ (คุรุราษฎร์วิทยา) - เพื่อจ่ายเป็นเงินอุดหนุนค่าอาหารกลางวัน สำหรับเด็กเล็ก เด็กอนุบาล เด็กประถมศึกษาปีที่ 1 – 6 และมัธยมศึกษา ม. 1 - ม.3 จัดสรรคนละ 24 บาท/คน/วัน จำนวน 200 วัน (กองการศึกษาฯ) - เป็นไปตามระเบียบกระทรวงมหาดไทยว่าด้วยเงินอุดหนุนขององค์กรปกครองส่วนท้องถิ่น พ.ศ. 2559 และที่แก้ไขเพิ่มเติม - หนังสือกระทรวงมหาดไทย ด่วนที่สุด ที่ มท 0816.2/ว 6912 ลงวันที่ 28 มิถุนายน 2567 - แผนพัฒนาท้องถิ่น (พ.ศ. 2566 – 2570) ทบทวนปี 1/2567 หน้าที่ 98 ลำดับที่ 2	จำนวน	489,600	บาท
โครงการเงินอุดหนุนค่าอาหารกลางวันให้แก่โรงเรียนเบญจคามวิทยาประชาสรรค์ - เพื่อจ่ายเป็นเงินอุดหนุนค่าอาหารกลางวัน สำหรับเด็กเล็ก เด็กอนุบาล และเด็กประถมศึกษาปีที่ 1 – 6 จัดสรรคนละ 27 บาท/คน/วัน จำนวน 200 วัน (กองการศึกษาฯ) - เป็นไปตามระเบียบกระทรวงมหาดไทยว่าด้วยเงินอุดหนุนขององค์กรปกครองส่วนท้องถิ่น พ.ศ. 2559 และที่แก้ไขเพิ่มเติม - หนังสือกระทรวงมหาดไทย ด่วนที่สุด ที่ มท 0816.2/ว 6912 ลงวันที่ 28 มิถุนายน 2567 - แผนพัฒนาท้องถิ่น (พ.ศ. 2566 – 2570) ทบทวนปี 1/2567 หน้าที่ 98 ลำดับที่ 2	จำนวน	313,200	บาท
งานศึกษาไม่กำหนดระดับ	**รวม**	**90,000**	**บาท**
งบดำเนินงาน	**รวม**	**90,000**	**บาท**
ค่าใช้สอย	**รวม**	**90,000**	**บาท**
รายจ่ายเกี่ยวเนื่องกับการปฏิบัติราชการที่ไม่เข้าลักษณะรายจ่ายงบรายจ่ายอื่น ๆ			

โครงการวันเด็กแห่งชาติ - เพื่อเป็นค่าใช้จ่ายในโครงการวันเด็กแห่งชาติ เช่น ค่าใช้จ่ายเกี่ยวกับสถานที่ ค่าอุปกรณ์ ค่าอาหารว่างและเครื่องดื่ม ค่าอาหารและเครื่องดื่มไม่มีแอลกอฮอล์ ค่าใช้จ่ายเกี่ยวกับของขวัญและรางวัล และค่าใช้จ่ายอื่นๆ เป็นต้น (กองการศึกษาฯ) - เป็นไปตามระเบียบกระทรวงมหาดไทยว่าด้วยการเบิกค่าใช้จ่ายในการจัดงาน การจัดกิจกรรมสาธารณะ การส่งเสริมกีฬา และการแข่งขันกีฬาขององค์กรปกครองส่วนท้องถิ่น พ.ศ. 2564 - แผนพัฒนาท้องถิ่น (พ.ศ. 2566 – 2570) ทบทวนปี 1/2567 หน้าที่ 99 ลำดับที่ 3	จำนวน	60,000	บาท
โครงการสนับสนุนการดำเนินการของสภาเด็กและเยาวชนตำบลอีเซ - เพื่อเป็นค่าใช้จ่ายสนับสนุนการดำเนินการของสภาเด็กและเยาวชนตำบลอีเซ เช่น ค่าใช้จ่ายเกี่ยวกับสถานที่ ค่าอุปกรณ์ ค่าอาหารว่างและเครื่องดื่ม ค่าอาหารและเครื่องดื่มไม่มีแอลกอฮอล์ และค่าใช้จ่ายอื่นๆ เป็นต้น (กองการศึกษาฯ) - ระเบียบกระทรวงมหาดไทยว่าด้วยค่าใช้จ่ายในการฝึกอบรม และการเข้ารับการฝึกอบรมของเจ้าหน้าที่ท้องถิ่น พ.ศ. 2569 - แผนพัฒนาท้องถิ่น (พ.ศ. 2566 – 2570) ทบทวนปี 1/2567 หน้าที่ 104 ลำดับที่ 5	จำนวน	30,000	บาท

<u>แผนงานสาธารณสุข</u>

งานบริการสาธารณสุขและงานสาธารณสุขอื่น	**รวม**	**821,880**	**บาท**
งบบุคลากร	**รวม**	**329,880**	**บาท**
เงินเดือน (ฝ่ายประจำ)	**รวม**	**329,880**	**บาท**
เงินเดือนข้าราชการ หรือพนักงานส่วนท้องถิ่น - เพื่อจ่ายเป็นเงินเดือน รวมถึงเงินเลื่อนเงินเดือนประจำปีให้แก่พนักงานส่วนตำบล ตำแหน่ง นักวิชาการสาธารณสุข จำนวน 1 อัตรา จำนวน 12 เดือน ตั้งไว้ 329,880 บาท (สำนักปลัด) - เป็นไปตามพระราชบัญญัติระเบียบบริหารงานบุคคลส่วนท้องถิ่น พ.ศ. 2542 - เป็นไปตามแผนอัตรากำลัง 3 ปี (พ.ศ. 2570 - 2572) ขององค์การบริหารส่วนตำบลอีเซ	จำนวน	329,880	บาท
งบดำเนินงาน	**รวม**	**243,000**	**บาท**
ค่าใช้สอย	**รวม**	**203,000**	**บาท**

รายจ่ายเพื่อให้ได้มาซึ่งบริการ

โครงการจ้างเหมาบริการช่วยปฏิบัติงานด้านสาธารณสุข - เพื่อจ่ายเป็นค่าถ่ายเอกสาร ค่าเย็บหนังสือหรือเข้าปกหนังสือ ค่ากำจัดขยะหรือสิ่งปฏิกูล ค่าซักฟอก ค่าเช่าทรัพย์สิน ค่าธรรมเนียมต่างๆ ค่าเบี้ยประกัน ค่าใช้จ่ายในการดำเนินคดีในชั้นศาลหรืออนุญาโตตุลาการ ค่าบริการกำจัดปลวก ค่าจ้างเหมาที่มีลักษณะการจ้างทำเพื่อให้ได้มาซึ่งป้ายประชาสัมพันธ์ที่ไม่มีลักษณะเป็นสิ่งก่อสร้าง ค่าจ้างเหมาบริการบุคคลภายนอก ค่าจ้างที่ปรึกษา ค่าจ้างปรับปรุงโดเมน website ค่าติดตั้งเครื่องรับสัญญาณต่างๆ ฯลฯ ตามจำแนกงบประมาณรายจ่ายขององค์กรปกครองส่วนท้องถิ่น - เป็นไปตามพระราชบัญญัติการจัดซื้อจัดจ้างและการบริหารพัสดุภาครัฐ พ.ศ. 2560 - เป็นไปตามระเบียบกระทรวงมหาดไทยว่าด้วยค่าบริหารงานขององค์กรปกครองส่วนท้องถิ่น พ.ศ. 2562 - หนังสือกระทรวงมหาดไทย ที่ มท 0808.2/ว 9636 ลงวันที่ 10 กันยายน 2567 เรื่อง หลักเกณฑ์การจ้างเหมาบริการขององค์กรปกครองส่วนท้องถิ่น - หนังสือกระทรวงมหาดไทย ด่วนที่สุด ที่ มท 0808.2/ว 7302 ลงวันที่ 30 กันยายน 2565	จำนวน	108,000	บาท

รายจ่ายเกี่ยวเนื่องกับการปฏิบัติราชการที่ไม่เข้าลักษณะรายจ่ายงบรายจ่ายอื่น ๆ

โครงการควบคุม และป้องกันโรคไข้เลือดออก - เพื่อเป็นค่าใช้จ่ายตามโครงการควบคุม และป้องกันโรคไข้เลือดออก เช่น ค่าจัดทำป้ายประชาสัมพันธ์ ค่าอาหาร ค่าอาหารว่างและเครื่องดื่มผู้ร่วมกิจกรรม ค่าใช้จ่ายเกี่ยวกับสถานที่ในการจัดงาน และค่าใช้จ่ายอื่นๆ ที่จำเป็นและเกี่ยวข้องในการจัดงาน เป็นต้น (สำนักปลัด) - เป็นไปตามระเบียบกระทรวงมหาดไทยว่าด้วยการเบิกค่าใช้จ่ายในการจัดงาน การจัดกิจกรรมสาธารณะ การส่งเสริมกีฬา และการแข่งขันกีฬาขององค์กรปกครองส่วนท้องถิ่น พ.ศ. 2564 - แผนพัฒนาท้องถิ่น (พ.ศ. 2566 – 2570) ทบทวนปี 1/2567 หน้าที่ 109 ลำดับที่ 1	จำนวน	20,000	บาท

โครงการสัตว์ปลอดโรค คนปลอดภัย จากโรคพิษสุนัขบ้า ตามพระปณิธานศาสตราจารย์ ดร.สมเด็จพระเจ้าน้องนางเธอ เจ้าฟ้าจุฬาภรณวลัยลักษณ์ อัครราชกุมารี กรมพระศรีสวางควัฒน วรขัตติยราชนารี - เพื่อเป็นค่าใช้จ่ายตามโครงการหรือหลักสูตรการฝึกอบรม เช่น ค่าใช้จ่ายเกี่ยวกับการใช้และการตกแต่งสถานที่ฝึกอบรม ค่าวัสดุ เครื่องเขียน และอุปกรณ์ ค่าสมนาคุณวิทยากร ค่าอาหาร ค่าอาหารว่างและเครื่องดื่ม เป็นต้น (สำนักปลัด) - เป็นไปตามระเบียบกระทรวงมหาดไทยว่าด้วยค่าใช้จ่ายในการฝึกอบรม และการเข้ารับการฝึกอบรมของเจ้าหน้าที่ท้องถิ่น พ.ศ. 2569 - แผนพัฒนาท้องถิ่น (พ.ศ. 2566 - 2570) ทบทวนปี 1/2567 หน้าที่ 139 ลำดับที่ 2	จำนวน	50,000	บาท
โครงการสำหรับสำรวจข้อมูลจำนวนสัตว์และขึ้นทะเบียนสัตว์ ตามโครงการสัตว์ปลอดโรค คนปลอดภัย จากโรคพิษสุนัขบ้าฯ - เพื่อเป็นค่าใช้จ่ายตามโครงการสำหรับสำรวจข้อมูลจำนวนสัตว์และขึ้นทะเบียนสัตว์ ตามโครงการสัตว์ปลอดโรค คนปลอดภัย จากโรคพิษสุนัขบ้าฯ เช่น สำรวจข้อมูลจำนวนสัตว์และขึ้นทะเบียนสัตว์ และค่าใช้จ่ายอื่น ๆ ที่จำเป็นและเกี่ยวข้องในการจัดงาน เป็นต้น (สำนักปลัด) - เป็นไปตามระเบียบกระทรวงมหาดไทย ว่าด้วยการเบิกค่าใช้จ่ายในการบริหารงานขององค์กรปกครองส่วนท้องถิ่น พ.ศ. 2562 - หนังสือกระทรวงมหาดไทย ที่ มท 0808.2/ว 5147 ลงวันที่ 9 มิถุนายน 2566 - แผนพัฒนาท้องถิ่น (พ.ศ. 2566 – 2570) ทบทวนปี 1/2567 หน้าที่ 110 ลำดับที่ 7	จำนวน	5,000	บาท
โครงการอบรมและส่งเสริมกระบวนการแปรรูปขยะ และสร้างนวัตกรรมจากขยะ - เพื่อเป็นค่าใช้จ่ายตามโครงการหรือหลักสูตรการฝึกอบรม เช่น ค่าใช้จ่ายเกี่ยวกับการใช้และการตกแต่งสถานที่ฝึกอบรม ค่าวัสดุ เครื่องเขียน และอุปกรณ์ ค่าสมนาคุณวิทยากร ค่าอาหาร ค่าอาหารว่างและเครื่องดื่ม ค่าที่พัก ค่ายานพาหนะฯ เป็นต้น (สำนักปลัด) - เป็นไปตามระเบียบกระทรวงมหาดไทยว่าด้วยค่าใช้จ่ายในการฝึกอบรม และการเข้ารับการฝึกอบรมของเจ้าหน้าที่ท้องถิ่น พ.ศ. 2569 - แผนพัฒนาท้องถิ่น (พ.ศ. 2566 – 2570) ทบทวนปี 1/2567 หน้าที่ 139 ลำดับที่ 2	จำนวน	20,000	บาท

ค่าวัสดุ	**รวม**	**40,000**	**บาท**
วัสดุวิทยาศาสตร์หรือการแพทย์	จำนวน	40,000	บาท
- เพื่อจ่ายเป็นค่าวัสดุวิทยาศาสตร์และการแพทย์ เช่น เครื่องวัดอุณหภูมิ (ปรอทวัดไข้) สำลี และผ้าพันแผล ยาและเวชภัณฑ์ แอลกอฮอล์ ออกซิเจน น้ำยาต่างๆ สายยาง ลูกยาง ถุงมือ ทรายอะเบท น้ำยาพ่นหมอกควัน หน้ากากอนามัย ชุดป้องกันเชื้อโรค (แบบใช้ครั้งเดียวทิ้ง) ฯลฯ (สำนักปลัด) - เป็นไปตามระเบียบกระทรวงมหาดไทยว่าด้วยการเบิกค่าใช้จ่ายในการบริหารงานขององค์กรปกครองส่วนท้องถิ่น พ.ศ. 2562 - หนังสือกรมส่งเสริมการปกครองท้องถิ่น ที่ มท 0808.2/ว 1095 ลงวันที่ 28 พฤษภาคม 2564 - หนังสือกระทรวงมหาดไทย ที่ มท 0810.3/ว 7509 ลงวันที่ 7 ตุลาคม 2565			
งบเงินอุดหนุน	**รวม**	**249,000**	**บาท**
เงินอุดหนุน	**รวม**	**249,000**	**บาท**
เงินอุดหนุนส่วนราชการ			
โครงการสนับสนุนกิจกรรมการรับบริจาคโลหิต	จำนวน	9,000	บาท
- เพื่อจ่ายเป็นเงินอุดหนุนอำเภอโพธิ์ศรีสุวรรณ ตามโครงการสนับสนุนกิจกรรมการรับบริจาคโลหิต (สำนักปลัด) - เป็นไปตามระเบียบกระทรวงมหาดไทยว่าด้วยเงินอุดหนุนขององค์กรปกครองส่วนท้องถิ่น พ.ศ. 2569 - แผนพัฒนาท้องถิ่น (พ.ศ. 2566 - 2570) ทบทวนปี 1/2567 หน้าที่ 110 ลำดับที่ 4			
เงินอุดหนุนองค์กรประชาชน			
โครงการดำเนินงานตามแนวทางโครงการพระราชดำริด้านสาธารณสุข	จำนวน	240,000	บาท
- เพื่อจ่ายเป็นเงินอุดหนุนสำหรับการดำเนินงานตามแนวทางโครงการพระราชดำริด้านสาธารณสุข ให้แก่คณะกรรมการหมู่บ้าน หมู่ที่ 1 - 12 ตำบลอีเซ หมู่บ้านละ 20,000 บาท (สำนักปลัด) - เป็นไปตามระเบียบกระทรวงมหาดไทยว่าด้วยเงินอุดหนุนขององค์กรปกครองส่วนท้องถิ่น พ.ศ. 2569 - แผนพัฒนาท้องถิ่น (พ.ศ. 2566 - 2570) ทบทวนปี 1/2567 หน้าที่ 110 ลำดับที่ 6			

<u>แผนงานสังคมสงเคราะห์</u>

งานบริหารทั่วไปเกี่ยวกับสังคมสงเคราะห์	**รวม**	**1,163,240**	**บาท**
งบบุคลากร	**รวม**	**873,840**	**บาท**

เงินเดือน (ฝ่ายประจำ)	**รวม**	**873,840**	**บาท**
เงินเดือนข้าราชการ หรือพนักงานส่วนท้องถิ่น	จำนวน	831,840	บาท
- เพื่อจ่ายเป็นเงินเดือน รวมถึงเงินเลื่อนเงินเดือนประจำปีให้แก่พนักงานส่วนตำบล ดังนี้ ตำแหน่ง ผู้อำนวยการกองสวัสดิการสังคม และนักพัฒนาชุมชน จำนวนรวม 2 อัตรา จำนวน 12 เดือน ตั้งไว้ 831,840 บาท (กองสวัสดิการสังคม) - เป็นไปตามพระราชบัญญัติระเบียบบริหารงานบุคคลส่วนท้องถิ่น พ.ศ. 2542 - เป็นไปตามแผนอัตรากำลัง 3 ปี (พ.ศ. 2570 - 2572) ขององค์การบริหารส่วนตำบลอีเซ			
เงินประจำตำแหน่ง	จำนวน	42,000	บาท
- เพื่อจ่ายเป็นเงินประจำตำแหน่งรายเดือนให้แก่พนักงานส่วนตำบลผู้มีสิทธิ ดังนี้ ตำแหน่ง ผู้อำนวยการกองสวัสดิการสังคม จำนวน 1 อัตรา จำนวน 12 เดือน (กองสวัสดิการสังคม) - เป็นไปตามพระราชบัญญัติระเบียบบริหารงานบุคคลส่วนท้องถิ่น พ.ศ. 2542 - เป็นไปตามแผนอัตรากำลัง 3 ปี (พ.ศ. 2570 - 2572) ขององค์การบริหารส่วนตำบลอีเซ			
งบดำเนินงาน	**รวม**	**257,000**	**บาท**
ค่าตอบแทน	**รวม**	**77,000**	**บาท**
ค่าเช่าบ้าน	จำนวน	72,000	บาท
- เพื่อจ่ายเป็นค่าเช่าบ้าน ค่าเช่าซื้อ หรือชำระหนี้เงินกู้เพื่อที่อยู่อาศัยของพนักงานส่วนตำบล (กองสวัสดิการสังคม) - เป็นไปตามระเบียบกระทรวงมหาดไทยว่าด้วยค่าเช่าบ้านของข้าราชการส่วนท้องถิ่น พ.ศ. 2548 และที่แก้ไขเพิ่มเติม			
เงินช่วยเหลือการศึกษาบุตร			
เงินช่วยเหลือการศึกษาบุตรข้าราชการ/พนักงาน/ลูกจ้างประจำ	จำนวน	5,000	บาท
- เพื่อจ่ายเป็นเงินช่วยเหลือการศึกษาบุตรให้แก่พนักงานส่วนตำบล และพนักงานจ้างผู้มีสิทธิ สังกัดองค์กรบริหารส่วนตำบลอีเซ เป็นการจ่ายตามระเบียบกระทรวงมหาดไทยว่าด้วยเงินช่วยเหลือการศึกษาบุตรของพนักงานส่วนท้องถิ่นและอัตราที่กระทรวงการคลังกำหนด (กองสวัสดิการสังคม) - เป็นไปตามระเบียบกระทรวงมหาดไทยว่าด้วยเงินสวัสดิการเกี่ยวกับการศึกษาบุตรขององค์กรปกครองส่วนท้องถิ่น พ.ศ. 2563			
ค่าใช้สอย	**รวม**	**160,000**	**บาท**

รายจ่ายเพื่อให้ได้มาซึ่งบริการ

รายจ่ายเพื่อให้ได้มาซึ่งบริการ - เพื่อจ่ายเป็นค่าถ่ายเอกสาร ค่าเย็บหนังสือหรือเข้าปกหนังสือ ค่ากำจัดขยะหรือสิ่งปฏิกูล ค่าซักฟอก ค่าเช่าทรัพย์สิน ค่าธรรมเนียมต่างๆ ค่าเบี้ยประกัน ค่าใช้จ่ายในการดำเนินคดีในชั้นศาลหรืออนุญาโตตุลาการ ค่าบริการกำจัดปลวก ค่าจ้างเหมาที่มีลักษณะการจ้างทำเพื่อให้ได้มาซึ่งป้ายประชาสัมพันธ์ที่ไม่มีลักษณะเป็นสิ่งก่อสร้าง ค่าจ้างเหมาบริการบุคคลภายนอก ค่าจ้างที่ปรึกษา ค่าจ้างปรับปรุงโดเมน website ค่าติดตั้งเครื่องรับสัญญาณต่างๆ ฯลฯ ตามจำแนกงบประมาณรายจ่ายขององค์กรปกครองส่วนท้องถิ่น (กองสวัสดิการสังคม) - เป็นไปตามพระราชบัญญัติการจัดซื้อจัดจ้างและการบริหารพัสดุภาครัฐ พ.ศ. 2560 - เป็นไปตามระเบียบกระทรวงมหาดไทยว่าด้วยค่าบริหารงานขององค์กรปกครองส่วนท้องถิ่น พ.ศ. 2562 - หนังสือกระทรวงมหาดไทย ที่ มท 0808.2/ว 9636 ลงวันที่ 10 กันยายน 2567 เรื่อง หลักเกณฑ์การจ้างเหมาบริการขององค์กรปกครองส่วนท้องถิ่น - หนังสือกระทรวงมหาดไทย ด่วนที่สุด ที่ มท 0808.2/ว 7302 ลงวันที่ 30 กันยายน 2565	จำนวน	120,000	บาท

รายจ่ายเกี่ยวเนื่องกับการปฏิบัติราชการที่ไม่เข้าลักษณะรายจ่ายงบรายจ่ายอื่น ๆ

ค่าใช้จ่ายในการเดินทางไปราชการ - เพื่อจ่ายเป็นค่าใช้จ่ายในการเดินทางไปราชการในราชอาณาจักรหรือนอกราชอาณาจักร ให้แก่เจ้าหน้าที่ที่ได้รับอนุมัติให้เดินทางไปราชการ เช่น ค่าเบี้ยเลี้ยงเดินทาง ค่าพาหนะ ค่าเช่าที่พัก ฯลฯ (กองสวัสดิการสังคม) - เป็นไปตามระเบียบกระทรวงมหาดไทยว่าด้วยค่าใช้จ่ายในการเดินทางไปราชการของเจ้าหน้าที่ท้องถิ่น พ.ศ. 2555 และที่แก้ไขเพิ่มเติม - หนังสือกระทรวงมหาดไทย ที่ มท 0808.2/ว 4553 ลงวันที่ 9 มิถุนายน 2569	จำนวน	20,000	บาท

ค่าลงทะเบียนในการฝึกอบรม	จำนวน	20,000	บาท
- เพื่อจ่ายเป็นค่าลงทะเบียนในการฝึกอบรมกรณีที่องค์การบริหารส่วนตำบลอีเซไม่ได้เป็นหน่วยงานจัดฝึกอบรมเอง และมีความจำเป็นต้องส่งเจ้าหน้าที่ขององค์การบริหารส่วนตำบลอีเซเข้าร่วมการฝึกอบรมกับหน่วยงานอื่น (กองสวัสดิการสังคม)			
- เป็นไปตามระเบียบกระทรวงมหาดไทยว่าด้วยค่าใช้จ่ายในการฝึกอบรม และการเข้ารับการฝึกอบรมของเจ้าหน้าที่ท้องถิ่น พ.ศ. 2569			
- หนังสือกระทรวงมหาดไทย ที่ มท 0808.2/ว 4553 ลงวันที่ 9 มิถุนายน 2569			
ค่าวัสดุ	**รวม**	**20,000**	**บาท**
วัสดุสำนักงาน	จำนวน	10,000	บาท
- เพื่อจ่ายเป็นค่าวัสดุสำนักงาน เช่น กระดาษ ปากกา สิ่งพิมพ์ที่ได้จากการซื้อ ธงชาติ ตลับผงหมึก น้ำหมึกปรินท์ ฯลฯ (กองสวัสดิการสังคม)			
- เป็นไปตามระเบียบกระทรวงมหาดไทยว่าด้วยการเบิกค่าใช้จ่ายในการบริหารงานขององค์กรปกครองส่วนท้องถิ่น พ.ศ. 2562			
- หนังสือกรมส่งเสริมการปกครองท้องถิ่น ที่ มท 0808.2/ว 1095 ลงวันที่ 28 พฤษภาคม 2564			
- หนังสือกระทรวงมหาดไทย ที่ มท 0810.3/ว 7509 ลงวันที่ 7 ตุลาคม 2565			
วัสดุคอมพิวเตอร์	จำนวน	10,000	บาท
- เพื่อจ่ายเป็นค่าวัสดุคอมพิวเตอร์ เช่น แผ่นหรือจานบันทึกข้อมูล ตลับผงหมึกสำหรับเครื่องพิมพ์แบบเลเซอร์ แผงแป้นอักขระหรือแป้นพิมพ์ เมาส์ ฯลฯ (กองสวัสดิการสังคม)			
- เป็นไปตามระเบียบกระทรวงมหาดไทยว่าด้วยการเบิกค่าใช้จ่ายในการบริหารงานขององค์กรปกครองส่วนท้องถิ่น พ.ศ. 2562			
- หนังสือกรมส่งเสริมการปกครองท้องถิ่น ที่ มท 0808.2/ว 1095 ลงวันที่ 28 พฤษภาคม 2564			
- หนังสือกระทรวงมหาดไทย ที่ มท 0810.3/ว 7509 ลงวันที่ 7 ตุลาคม 2565			
งบลงทุน	**รวม**	**32,400**	**บาท**
ค่าครุภัณฑ์	**รวม**	**32,400**	**บาท**
ครุภัณฑ์สำนักงาน			

ตู้บานเลื่อนกระจก	จำนวน	7,400	บาท
- เพื่อจ่ายเป็นค่าจัดซื้อตู้บานเลื่อนกระจก ขนาด 4 ฟุต เป็นตู้เหล็กบานเลื่อน ขนาดไม่น้อยกว่า 1200(W) x 400(D) x 880(H) ภายในมีชั้นวางปรับระดับได้ โครงสร้างทำจากเหล็กพ่นสีอย่างดี มีกุญแจล็อคเพื่อความปลอดภัย จำนวน 1 ตู้ (กองสวัสดิการสังคม) - เป็นครุภัณฑ์ที่ไม่มีกำหนดไว้ในบัญชีราคามาตรฐานครุภัณฑ์ของหน่วยงานรัฐ - ตั้งงบประมาณรายจ่ายครุภัณฑ์ ตามราคาท้องถิ่น เพื่อใช้ในการปฏิบัติงานของเจ้าหน้าที่และทดแทนพัสดุเก่าที่ชำรุด - เป็นไปตามหนังสือกรมส่งเสริมการปกครองท้องถิ่น ที่ มท 0808.2/ว 1095 ลงวันที่ 28 พฤษภาคม 2564 - หนังสือกระทรวงมหาดไทย ที่ มท 0808.2/ว 1989 ลงวันที่ 22 มิถุนายน 2552 - หนังสือกระทรวงมหาดไทย ที่ มท 0810.3/ว 7509 ลงวันที่ 7 ตุลาคม 2565			
ครุภัณฑ์คอมพิวเตอร์หรืออิเล็กทรอนิกส์			
เครื่องคอมพิวเตอร์โน้ตบุ๊ก	จำนวน	25,000	บาท
- เพื่อจ่ายเป็นค่าจัดซื้อเครื่องคอมพิวเตอร์โน้ตบุ๊ก สำหรับงานประมวลผล จำนวน 1 เครื่อง (กองสวัสดิการสังคม) - เป็นไปตามเกณฑ์ราคากลางและคุณลักษณะพื้นฐานการจัดหาอุปกรณ์และระบบคอมพิวเตอร์ ฉบับเดือน พฤษภาคม 2569 ประกาศ ณ วันที่ 11 พฤษภาคม 2569 - เป็นไปตามหนังสือกระทรวงมหาดไทย ที่ มท 0810.3/ว 6086 ลงวันที่ 19 สิงหาคม 2565			
งานสวัสดิการสังคมและสังคมสงเคราะห์	**รวม**	**60,000**	**บาท**
งบดำเนินงาน	**รวม**	**60,000**	**บาท**
ค่าใช้สอย	**รวม**	**60,000**	**บาท**
รายจ่ายเกี่ยวเนื่องกับการปฏิบัติราชการที่ไม่เข้าลักษณะรายจ่ายงบรายจ่ายอื่น ๆ			

โครงการพัฒนาศักยภาพผู้สูงอายุ ผู้พิการ ผู้ยากไร้ ผู้ด้อยโอกาส - เพื่อเป็นค่าใช้จ่ายตามโครงการหรือหลักสูตรการฝึกอบรม เช่น ค่าใช้จ่ายเกี่ยวกับการใช้และการตกแต่งสถานที่ฝึกอบรม ค่าวัสดุ และอุปกรณ์ ค่าสมนาคุณวิทยากร ค่าอาหาร ค่าอาหารว่างและเครื่องดื่ม เป็นต้น (กองสวัสดิการสังคม) - เป็นไปตามระเบียบกระทรวงมหาดไทยว่าด้วยค่าใช้จ่ายในการฝึกอบรม และการเข้ารับการฝึกอบรมของเจ้าหน้าที่ท้องถิ่น พ.ศ. 2569 - แผนพัฒนาท้องถิ่น (พ.ศ. 2566 – 2570) ทบทวนปี 1/2567 หน้าที่ 103 ลำดับที่ 2	จำนวน	20,000	บาท
โครงการให้ความช่วยเหลือประชาชนที่ได้รับความเดือดร้อนหรือไม่สามารถช่วยเหลือตนเองได้ในการดำรงชีพ - เพื่อเป็นค่าใช้จ่ายในการดำเนินโครงการช่วยเหลือประชาชนตามอำนาจหน้าที่ขององค์กรปกครองส่วนท้องถิ่น ด้านส่งเสริมและพัฒนาคุณภาพชีวิต (กองสวัสดิการสังคม) - เป็นไปตามระเบียบกระทรวงมหาดไทยว่าด้วยค่าใช้จ่ายเพื่อช่วยเหลือประชาชนตามอำนาจหน้าที่ขององค์กรปกครองส่วนท้องถิ่น พ.ศ. 2566 - แผนพัฒนาท้องถิ่น (พ.ศ. 2566 – 2570) ทบทวนปี 1/2567 หน้าที่ 103 ลำดับที่ 1	จำนวน	40,000	บาท

<u>แผนงานสร้างความเข้มแข็งของชุมชน</u>

งานส่งเสริมและสนับสนุนความเข้มแข็งชุมชน	**รวม**	**30,000**	**บาท**
งบดำเนินงาน	**รวม**	**30,000**	**บาท**
ค่าใช้สอย	**รวม**	**30,000**	**บาท**
รายจ่ายเกี่ยวเนื่องกับการปฏิบัติราชการที่ไม่เข้าลักษณะรายจ่ายงบรายจ่ายอื่น ๆ			

โครงการส่งเสริมอาชีพผู้ดูแลผู้สูงอายุ ผู้พิการ ผู้ป่วยเอดส์ ผู้ยากไร้และผู้ด้อยโอกาส - เพื่อเป็นค่าใช้จ่ายตามโครงการหรือหลักสูตรการฝึกอบรม เช่น ค่าใช้จ่ายเกี่ยวกับการใช้และการตกแต่งสถานที่ฝึกอบรม ค่าวัสดุ และอุปกรณ์ ค่าสมนาคุณวิทยากร ค่าอาหาร ค่าอาหารว่างและเครื่องดื่ม เป็นต้น (กองสวัสดิการสังคม) - เป็นไปตามระเบียบกระทรวงมหาดไทยว่าด้วยค่าใช้จ่ายในการฝึกอบรม และการเข้ารับการฝึกอบรมของเจ้าหน้าที่ท้องถิ่น พ.ศ. 2569 - เป็นไปตามระเบียบกระทรวงมหาดไทยว่าด้วยการเบิกค่าใช้จ่ายในการบริหารงานขององค์กรปกครองส่วนท้องถิ่น พ.ศ. 2562 - แผนพัฒนาท้องถิ่น (พ.ศ. 2566 – 2570) เพิ่มเติม 1/2569 หน้าที่ 6 ลำดับที่ 1	จำนวน	30,000	บาท

<u>แผนงานการศาสนา วัฒนธรรม และนันทนาการ</u>

งานกีฬาและนันทนาการ	**รวม**	**190,000**	**บาท**
งบดำเนินงาน	**รวม**	**190,000**	**บาท**
ค่าใช้สอย	**รวม**	**190,000**	**บาท**
รายจ่ายเกี่ยวเนื่องกับการปฏิบัติราชการที่ไม่เข้าลักษณะรายจ่ายงบรายจ่ายอื่น ๆ			
โครงการแข่งขันกีฬามวลชนตำบลอีเซ ต้านภัยยาเสพติด - เพื่อเป็นค่าใช้จ่ายในโครงการแข่งขันกีฬามวลชนตำบลอีเซ ต้านภัยยาเสพติด เช่น ค่าใช้จ่ายเกี่ยวกับสถานที่ ค่าอุปกรณ์แข่งขัน ค่าตอบแทนเจ้าหน้าที่ประจำสนาม ค่าใช้จ่ายเกี่ยวกับเงินรางวัล และค่าใช้จ่ายอื่นๆ เป็นต้น (กองการศึกษาฯ) - เป็นไปตามระเบียบกระทรวงมหาดไทยว่าด้วยการเบิกค่าใช้จ่ายในการจัดงาน การจัดกิจกรรมสาธารณะ การส่งเสริมกีฬา และการแข่งขันกีฬาขององค์กรปกครองส่วนท้องถิ่น พ.ศ. 2564 - แผนพัฒนาท้องถิ่น (พ.ศ. 2566 – 2570) ทบทวนปี 1/2567 หน้าที่ 144 ลำดับที่ 1	จำนวน	150,000	บาท

โครงการมินิมาราธอน (EsayRun) - เพื่อเป็นค่าใช้จ่ายในโครงการมินิมาราธอน (Esay Run) เช่น ค่าใช้จ่ายเกี่ยวกับสถานที่ ค่าอุปกรณ์แข่งขัน ค่าตอบแทนเจ้าหน้าที่ประจำสนาม ค่าใช้จ่ายเกี่ยวกับเงินรางวัล และค่าใช้จ่ายอื่นๆ เป็นต้น (กองการศึกษาฯ) - เป็นไปตามระเบียบกระทรวงมหาดไทยว่าด้วยการเบิกค่าใช้จ่ายในการจัดงาน การจัดกิจกรรมสาธารณะ การส่งเสริมกีฬา และการแข่งขันกีฬาขององค์กรปกครองส่วนท้องถิ่น พ.ศ. 2564 - แผนพัฒนาท้องถิ่น (พ.ศ. 2566 – 2570) เพิ่มเติม ครั้งที่ 3/2568 หน้าที่ 23 ลำดับที่ 4	จำนวน	30,000	บาท
โครงการส่งเสริมกีฬาและการส่งนักกีฬาเข้าร่วมการแข่งขันกีฬากับหน่วยงานอื่น - เพื่อเป็นค่าใช้จ่ายในการส่งเสริมกีฬาและการส่งนักกีฬาเข้าร่วมการแข่งขันกีฬากับหน่วยงานอื่น เช่น ค่าสมัครเข้าร่วมการแข่งขันกีฬาหรือค่าใช้จ่ายอื่นที่ผู้จัดการแข่งขันเรียกเก็บ ค่าขนย้ายอุปกรณ์แข่งขัน ค่าเช่าพาหนะเดินทางจากองค์กรปกครองส่วนท้องถิ่นไปสถานที่แข่งขัน เป็นต้น (กองการศึกษาฯ) - เป็นไปตามระเบียบกระทรวงมหาดไทยว่าด้วยการเบิกค่าใช้จ่ายในการจัดงาน การจัดกิจกรรมสาธารณะ การส่งเสริมกีฬา และการแข่งขันกีฬาขององค์กรปกครองส่วนท้องถิ่น พ.ศ. 2564 - แผนพัฒนาท้องถิ่น (พ.ศ. 2566 – 2570) ทบทวนปี 1/2567 หน้าที่ 145 ลำดับที่ 3	จำนวน	10,000	บาท
งานศาสนาวัฒนธรรมท้องถิ่น	**รวม**	**854,560**	**บาท**
งบบุคลากร	**รวม**	**304,560**	**บาท**
เงินเดือน (ฝ่ายประจำ)	**รวม**	**304,560**	**บาท**
เงินเดือนข้าราชการ หรือพนักงานส่วนท้องถิ่น - เพื่อจ่ายเป็นเงินเดือน รวมถึงเงินเลื่อนเงินเดือนประจำปีให้แก่พนักงานส่วนตำบล ตำแหน่ง นักวิชาการวัฒนธรรม จำนวน 1 อัตรา จำนวน 12 เดือน ตั้งไว้ 304,560 บาท (กองการศึกษาฯ) - เป็นไปตามพระราชบัญญัติระเบียบบริหารงานบุคคลส่วนท้องถิ่น พ.ศ. 2542 - เป็นไปตามแผนอัตรากำลัง 3 ปี (พ.ศ. 2570 - 2572) ขององค์การบริหารส่วนตำบลอีเซ	จำนวน	304,560	บาท
งบดำเนินงาน	**รวม**	**530,000**	**บาท**
ค่าใช้สอย	**รวม**	**530,000**	**บาท**

รายจ่ายเกี่ยวเนื่องกับการปฏิบัติราชการที่ไม่เข้าลักษณะรายจ่ายงบรายจ่ายอื่น ๆ

โครงการประกวดคำร้องทำนองสรภัญญะ - เพื่อเป็นค่าใช้จ่ายตามโครงการประกวดคำร้องทำนองสรภัญญะ เช่น เงินรางวัล ค่าตอบแทนคณะกรรมการตัดสิน ค่าการแสดง ค่าใช้จ่ายเกี่ยวกับสถานที่ในการจัดงาน และค่าใช้จ่ายอื่น ๆ ที่จำเป็นและเกี่ยวข้องในการจัดงาน เป็นต้น (กองการศึกษาฯ) - เป็นไปตามระเบียบกระทรวงมหาดไทยว่าด้วยการเบิกค่าใช้จ่ายในการจัดงาน การจัดกิจกรรมสาธารณะ การส่งเสริมกีฬา และการแข่งขันกีฬาขององค์กรปกครองส่วนท้องถิ่น พ.ศ. 2564 - เป็นไปตามแผนพัฒนาท้องถิ่น (พ.ศ. 2566 – 2570) ทบทวนปี 1/2567 หน้าที่ 142 ลำดับที่ 6	จำนวน	5,000	บาท
โครงการประเพณีเฉลิมฉลองเมืองศรีสะเกษ - เพื่อเป็นค่าใช้จ่ายตามโครงการและกิจกรรม เช่น ค่าใช้จ่ายเกี่ยวกับสถานที่ ค่าอุปกรณ์ ค่าอาหารว่างและเครื่องดื่ม ค่าอาหารและเครื่องดื่มไม่มีแอลกอฮอล์ และค่าใช้จ่ายอื่นๆ เป็นต้น (กองการศึกษาฯ) - เป็นไปตามระเบียบกระทรวงมหาดไทยว่าด้วยการเบิกค่าใช้จ่ายในการจัดงาน การจัดกิจกรรมสาธารณะ การส่งเสริมกีฬา และการแข่งขันกีฬาขององค์กรปกครองส่วนท้องถิ่น พ.ศ. 2564 - เป็นไปตามแผนพัฒนาท้องถิ่น (พ.ศ. 2566 – 2570) เพิ่มเติม 1/2569 หน้าที่ 12 ลำดับที่ 1	จำนวน	10,000	บาท
โครงการประเพณีบุญผะเหวดและเทศน์มหาชาติ - เพื่อเป็นค่าใช้จ่ายตามโครงการประเพณีบุญผะเหวดและเทศน์มหาชาติ เช่น เงินรางวัล ค่าตอบแทนคณะกรรมการตัดสิน ค่าการแสดง ค่าใช้จ่ายเกี่ยวกับสถานที่ในการจัดงาน และค่าใช้จ่ายอื่นๆ ที่จำเป็นและเกี่ยวข้องในการจัดงาน เป็นต้น (กองการศึกษาฯ) - เป็นไปตามระเบียบกระทรวงมหาดไทยว่าด้วยการเบิกค่าใช้จ่ายในการจัดงาน การจัดกิจกรรมสาธารณะ การส่งเสริมกีฬา และการแข่งขันกีฬาขององค์กรปกครองส่วนท้องถิ่น พ.ศ. 2564 - เป็นไปตามแผนพัฒนาท้องถิ่น (พ.ศ. 2566 – 2570) ทบทวนปี 1/2567 หน้าที่ 142 ลำดับที่ 7	จำนวน	5,000	บาท

โครงการสืบสานประเพณีบุญบั้งไฟ - เพื่อเป็นค่าใช้จ่ายตามโครงการสืบสานประเพณีบุญบั้งไฟ เช่น เงินรางวัล ค่าตอบแทนคณะกรรมการตัดสิน ค่าการแสดง ค่าขบวนแห่ ค่าใช้จ่ายเกี่ยวกับสถานที่ในการจัดงาน และค่าใช้จ่ายอื่นๆ ที่จำเป็นและเกี่ยวข้องในการจัดงาน เป็นต้น (กองการศึกษาฯ) - เป็นไปตามระเบียบกระทรวงมหาดไทยว่าด้วยการเบิกค่าใช้จ่ายในการจัดงาน การจัดกิจกรรมสาธารณะ การส่งเสริมกีฬา และการแข่งขันกีฬาขององค์กรปกครองส่วนท้องถิ่น พ.ศ. 2564 - เป็นไปตามแผนพัฒนาท้องถิ่น (พ.ศ. 2566 – 2570) ทบทวนปี 1/2567 หน้าที่ 141 ลำดับที่ 4	จำนวน	80,000	บาท
โครงการสืบสานประเพณีลอยกระทง - เพื่อเป็นค่าใช้จ่ายตามโครงการจัดงานประเพณีลอยกระทง เช่น เงินรางวัล ค่าตอบแทนคณะกรรมการตัดสิน ค่าการแสดง ค่าใช้จ่ายเกี่ยวกับสถานที่ในการจัดงาน และค่าใช้จ่ายอื่นๆ ที่จำเป็นและเกี่ยวข้องในการจัดงาน เป็นต้น (กองการศึกษาฯ) - เป็นไปตามระเบียบกระทรวงมหาดไทยว่าด้วยการเบิกค่าใช้จ่ายในการจัดงาน การจัดกิจกรรมสาธารณะ การส่งเสริมกีฬา และการแข่งขันกีฬาขององค์กรปกครองส่วนท้องถิ่น พ.ศ. 2564 - เป็นไปตามแผนพัฒนาท้องถิ่น (พ.ศ. 2566 – 2570) ทบทวนปี 1/2567 หน้าที่ 141 ลำดับที่ 2	จำนวน	40,000	บาท
โครงการสืบสานประเพณีวัฒนธรรมสายน้ำลุ่มน้ำห้วยทับทัน เชื่อมสัมพันธ์สุรินทร์ - ศรีสะเกษ - เพื่อเป็นค่าใช้จ่ายตามโครงการสืบสานประเพณีวัฒนธรรมสายน้ำลุ่มน้ำห้วยทับทัน เชื่อมสัมพันธ์ สุรินทร์ - ศรีสะเกษ เช่น เงินรางวัล ค่าตอบแทนคณะกรรมการตัดสิน ค่าการแสดง ค่าใช้จ่ายเกี่ยวกับสถานที่ในการจัดงาน ค่าชักลากเรือ และค่าใช้จ่ายอื่นๆ ที่จำเป็นและเกี่ยวข้องในการจัดงาน เป็นต้น (กองการศึกษาฯ) - เป็นไปตามระเบียบกระทรวงมหาดไทยว่าด้วยการเบิกค่าใช้จ่ายในการจัดงาน การจัดกิจกรรมสาธารณะ การส่งเสริมกีฬา และการแข่งขันกีฬาขององค์กรปกครองส่วนท้องถิ่น พ.ศ. 2564 - เป็นไปตามแผนพัฒนาท้องถิ่น (พ.ศ. 2566 – 2570) ทบทวนปี 1/2567 หน้าที่ 140 ลำดับที่ 1	จำนวน	300,000	บาท

โครงการสืบสานประเพณีวันเข้าพรรษา - เพื่อเป็นค่าใช้จ่ายตามโครงการสืบสานประเพณีวันเข้าพรรษา เช่น ค่าการแสดง ค่าวัสดุ ค่าใช้จ่ายที่เป็นกิจกรรมหลักของโครงการ ค่าใช้จ่ายเกี่ยวกับสถานที่ในการจัดงาน และค่าใช้จ่ายอื่นๆ ที่จำเป็นและเกี่ยวข้องในการจัดงาน เป็นต้น (กองการศึกษาฯ) - เป็นไปตามระเบียบกระทรวงมหาดไทยว่าด้วยการเบิกค่าใช้จ่ายในการจัดงาน การจัดกิจกรรมสาธารณะ การส่งเสริมกีฬา และการแข่งขันกีฬาขององค์กรปกครองส่วนท้องถิ่น พ.ศ. 2564 - เป็นไปตามแผนพัฒนาท้องถิ่น (พ.ศ. 2566 – 2570) ทบทวนปี 1/2567 หน้าที่ 142 ลำดับที่ 5	จำนวน	30,000	บาท
โครงการสืบสานประเพณีสงกรานต์และงานกตัญญูผู้สูงอายุ - เพื่อเป็นค่าใช้จ่ายตามโครงการสืบสานประเพณีสงกรานต์และงานกตัญญูผู้สูงอายุตำบลอีเซ เช่น เงินรางวัล ค่าตอบแทนคณะกรรมการตัดสิน ค่าการแสดง ค่าใช้จ่ายเกี่ยวกับสถานที่ในการจัดงาน และค่าใช้จ่ายอื่นๆ ที่จำเป็นและเกี่ยวข้องในการจัดงาน เป็นต้น (กองการศึกษาฯ) - เป็นไปตามระเบียบกระทรวงมหาดไทยว่าด้วยการเบิกค่าใช้จ่ายในการจัดงาน การจัดกิจกรรมสาธารณะ การส่งเสริมกีฬา และการแข่งขันกีฬาขององค์กรปกครองส่วนท้องถิ่น พ.ศ. 2564 - เป็นไปตามแผนพัฒนาท้องถิ่น (พ.ศ. 2566 – 2570) ทบทวนปี 1/2567 หน้าที่ 141 ลำดับที่ 3	จำนวน	40,000	บาท
ประเพณีบุญข้าวจีมหัศจรรย์ของดีโพธิ์ศรีสุวรรณ - เพื่อเป็นค่าใช้จ่ายตามประเพณีบุญข้าวจีมหัศจรรย์ของดีโพธิ์ศรีสุวรรณ เช่น เงินรางวัล ค่าตอบแทนคณะกรรมการตัดสิน ค่าการแสดง ค่าใช้จ่ายเกี่ยวกับสถานที่ในการจัดงาน และค่าใช้จ่ายอื่นๆ ที่จำเป็นและเกี่ยวข้องในการจัดงาน เป็นต้น (กองการศึกษาฯ) - เป็นไปตามระเบียบกระทรวงมหาดไทยว่าด้วยการเบิกค่าใช้จ่ายในการจัดงาน การจัดกิจกรรมสาธารณะ การส่งเสริมกีฬา และการแข่งขันกีฬาขององค์กรปกครองส่วนท้องถิ่น พ.ศ. 2564 - เป็นไปตามแผนพัฒนาท้องถิ่น (พ.ศ. 2566 – 2570) ทบทวนปี 1/2567 หน้าที่ 143 ลำดับที่ 9	จำนวน	20,000	บาท
งบเงินอุดหนุน	**รวม**	**20,000**	**บาท**
เงินอุดหนุน	**รวม**	**20,000**	**บาท**
เงินอุดหนุนส่วนราชการ			

โครงการรวมน้ำใจสู่ธารากาชาดและการออกร้านนิทรรศการในงานปีใหม่สี่เผ่าไทยจังหวัดศรีสะเกษ - เพื่อจ่ายเป็นเงินอุดหนุนอำเภอโพธิ์ศรีสุวรรณ ตามโครงการน้ำใจสู่ธารากาชาดและการออกร้านนิทรรศการในงานปีใหม่สี่เผ่าไทย (กองการศึกษาฯ) - เป็นไปตามระเบียบกระทรวงมหาดไทยว่าด้วยเงินอุดหนุนขององค์กรปกครองส่วนท้องถิ่น พ.ศ. 2569 - แผนพัฒนาท้องถิ่น (พ.ศ. 2566 - 2570) ทบทวนปี 1/2567 หน้าที่ 143 ลำดับที่ 10	จำนวน	20,000	บาท
งานวิชาการวางแผนและส่งเสริมการท่องเที่ยว	**รวม**	**30,000**	**บาท**
งบดำเนินงาน	**รวม**	**30,000**	**บาท**
ค่าใช้สอย	**รวม**	**30,000**	**บาท**
รายจ่ายเกี่ยวเนื่องกับการปฏิบัติราชการที่ไม่เข้าลักษณะรายจ่ายงบรายจ่ายอื่น ๆ			
โครงการส่งเสริมและพัฒนาแหล่งท่องเที่ยวเชิงเกษตรกรรม - เพื่อเป็นค่าใช้จ่ายตามโครงการส่งเสริมและพัฒนาแหล่งท่องเที่ยวเชิงเกษตรกรรม เช่น เงินรางวัล ค่าตอบแทนคณะกรรมการตัดสิน ค่าการแสดง ค่าใช้จ่ายเกี่ยวกับสถานที่ในการจัดงาน และค่าใช้จ่ายอื่นๆ ที่จำเป็นและเกี่ยวข้องในการจัดงาน เป็นต้น (กองการศึกษาฯ) - เป็นไปตามระเบียบกระทรวงมหาดไทยว่าด้วยการเบิกค่าใช้จ่ายในการจัดงาน การจัดกิจกรรมสาธารณะ การส่งเสริมกีฬา และการแข่งขันกีฬาขององค์กรปกครองส่วนท้องถิ่น พ.ศ. 2564 - เป็นไปตามแผนพัฒนาท้องถิ่น (พ.ศ. 2566 – 2570) ทบทวนปี 1/2567 หน้าที่ 129 ลำดับที่ 2	จำนวน	30,000	บาท

<u>แผนงานอุตสาหกรรมและการโยธา</u>

งานบริหารทั่วไปเกี่ยวกับอุตสาหกรรมและการโยธา	**รวม**	**1,658,520**	**บาท**
งบบุคลากร	**รวม**	**1,259,520**	**บาท**
เงินเดือน (ฝ่ายประจำ)	**รวม**	**1,259,520**	**บาท**
เงินเดือนข้าราชการ หรือพนักงานส่วนท้องถิ่น	จำนวน	854,160	บาท
- เพื่อจ่ายเป็นเงินเดือน รวมถึงเงินเลื่อนเงินเดือนประจำปีให้แก่พนักงานส่วนตำบล ดังนี้ ตำแหน่ง ผู้อำนวยการกองช่าง และนายช่างโยธา จำนวนรวม 2 อัตรา จำนวน 12 เดือน ตั้งไว้ 854,160 บาท (กองช่าง) - เป็นไปตามพระราชบัญญัติระเบียบบริหารงานบุคคลส่วนท้องถิ่น พ.ศ. 2542 - เป็นไปตามแผนอัตรากำลัง 3 ปี (พ.ศ. 2570 - 2572) ของ			

องค์การบริหารส่วนตำบลอีเซ			
เงินประจำตำแหน่ง	จำนวน	42,000	บาท
- เพื่อจ่ายเป็นเงินประจำตำแหน่งรายเดือนให้แก่พนักงานส่วนตำบลผู้มีสิทธิ ตำแหน่ง ผู้อำนวยการกองช่าง จำนวน 1 อัตรา จำนวน 12 เดือน (กองช่าง) - เป็นไปตามพระราชบัญญัติระเบียบบริหารงานบุคคลส่วนท้องถิ่น พ.ศ. 2542 - เป็นไปตามแผนอัตรากำลัง 3 ปี (พ.ศ. 2570 - 2572) ขององค์การบริหารส่วนตำบลอีเซ			
ค่าตอบแทนพนักงานจ้าง	จำนวน	363,360	บาท
- เพื่อจ่ายเป็นค่าตอบแทนพนักงานจ้างตามภารกิจ รวมถึงเงินปรับปรุงค่าตอบแทน ดังนี้ ตำแหน่ง ผู้ช่วยเจ้าพนักงานธุรการ และผู้ช่วยนายช่างโยธา จำนวนรวม 2 อัตรา จำนวน 12 เดือน ตั้งไว้ 363,360 บาท (กองช่าง) - เป็นไปตามพระราชบัญญัติระเบียบบริหารงานบุคคลส่วนท้องถิ่น พ.ศ. 2542 - เป็นไปตามแผนอัตรากำลัง 3 ปี (พ.ศ. 2570 - 2572) ขององค์การบริหารส่วนตำบลอีเซ			
งบดำเนินงาน	**รวม**	**399,000**	**บาท**
ค่าตอบแทน	**รวม**	**53,000**	**บาท**
ค่าเช่าบ้าน	จำนวน	48,000	บาท
- เพื่อจ่ายเป็นค่าเช่าบ้าน ค่าเช่าซื้อ หรือชำระหนี้เงินกู้เพื่อที่อยู่อาศัยของพนักงานส่วนตำบล (กองช่าง) - เป็นไปตามระเบียบกระทรวงมหาดไทยว่าด้วยค่าเช่าบ้านของข้าราชการส่วนท้องถิ่น พ.ศ. 2548 และที่แก้ไขเพิ่มเติม			
เงินช่วยเหลือการศึกษาบุตร			
เงินช่วยเหลือการศึกษาบุตรข้าราชการ/พนักงาน/ลูกจ้างประจำ	จำนวน	5,000	บาท
- เพื่อจ่ายเป็นเงินช่วยเหลือการศึกษาบุตรให้แก่พนักงานส่วนตำบล และพนักงานจ้างผู้มีสิทธิ สังกัดองค์กรบริหารส่วนตำบลอีเซ เป็นการจ่ายตามระเบียบกระทรวงมหาดไทยว่าด้วยเงินช่วยเหลือการศึกษาบุตรของพนักงานส่วนท้องถิ่นและอัตราที่กระทรวงการคลังกำหนด (กองช่าง) - เป็นไปตามระเบียบกระทรวงมหาดไทยว่าด้วยเงินสวัสดิการเกี่ยวกับการศึกษาบุตรขององค์กรปกครองส่วนท้องถิ่น พ.ศ. 2563			
ค่าใช้สอย	**รวม**	**196,000**	**บาท**
รายจ่ายเพื่อให้ได้มาซึ่งบริการ			

โครงการจ้างเหมาบริการเช่าเครื่องถ่ายเอกสารกองช่าง - เพื่อจ่ายเป็นค่าใช้จ่ายในโครงการจ้างเหมาบริการเช่าเครื่องถ่ายเอกสาร กองช่าง จำนวน 12 เดือน - เป็นไปตามระเบียบกระทรวงมหาดไทยว่าด้วยการเบิกค่าใช้จ่ายในการบริหารงานขององค์กรปกครองส่วนท้องถิ่น พ.ศ. 2562 - เป็นไปตามหนังสือกระทรวงมหาดไทย ด่วนที่สุด ที่ มท 0808.2/ว 7302 ลงวันที่ 30 กันยายน 2565	จำนวน	36,000	บาท
รายจ่ายเพื่อให้ได้มาซึ่งบริการ - เพื่อจ่ายเป็นค่าถ่ายเอกสาร ค่าเย็บหนังสือหรือเข้าปกหนังสือ ค่ากำจัดขยะหรือสิ่งปฏิกูล ค่าซักฟอก ค่าเช่าทรัพย์สิน ค่าธรรมเนียมต่างๆ ค่าเบี้ยประกัน ค่าใช้จ่ายในการดำเนินคดีในชั้นศาลหรืออนุญาโตตุลาการ ค่าบริการกำจัดปลวก ค่าจ้างเหมาที่มีลักษณะการจ้างทำเพื่อให้ได้มาซึ่งป้ายประชาสัมพันธ์ที่ไม่มีลักษณะเป็นสิ่งก่อสร้าง ค่าจ้างเหมาบริการบุคคลภายนอก ค่าจ้างที่ปรึกษา ค่าจ้างปรับปรุงโดเมน website ค่าติดตั้งเครื่องรับสัญญาณต่างๆ ฯลฯ ตามจำแนกงบประมาณรายจ่ายขององค์กรปกครองส่วนท้องถิ่น - เป็นไปตามพระราชบัญญัติการจัดซื้อจัดจ้างและการบริหารพัสดุภาครัฐ พ.ศ. 2560 - เป็นไปตามระเบียบกระทรวงมหาดไทยว่าด้วยค่าบริหารงานขององค์กรปกครองส่วนท้องถิ่น พ.ศ. 2562 - หนังสือกระทรวงมหาดไทย ที่ มท 0808.2/ว 9636 ลงวันที่ 10 กันยายน 2567 เรื่อง หลักเกณฑ์การจ้างเหมาบริการขององค์กรปกครองส่วนท้องถิ่น - หนังสือกระทรวงมหาดไทย ด่วนที่สุด ที่ มท 0808.2/ว 7302 ลงวันที่ 30 กันยายน 2565	จำนวน	120,000	บาท
รายจ่ายเกี่ยวเนื่องกับการปฏิบัติราชการที่ไม่เข้าลักษณะรายจ่ายงบรายจ่ายอื่น ๆ			
ค่าใช้จ่ายในการเดินทางไปราชการ - เพื่อจ่ายเป็นค่าใช้จ่ายในการเดินทางไปราชการในราชอาณาจักรหรือนอกราชอาณาจักร ให้แก่เจ้าหน้าที่ที่ได้รับอนุมัติให้เดินทางไปราชการ เช่น ค่าเบี้ยเลี้ยงเดินทาง ค่าพาหนะ ค่าเช่าที่พัก ฯลฯ (กองช่าง) - เป็นไปตามระเบียบกระทรวงมหาดไทยว่าด้วยค่าใช้จ่ายในการเดินทางไปราชการของเจ้าหน้าที่ท้องถิ่น พ.ศ. 2555 และที่แก้ไขเพิ่มเติม - เป็นไปตามหนังสือกระทรวงมหาดไทย ที่ มท 0808.2/ว 4553 ลงวันที่ 9 มิถุนายน 2569	จำนวน	20,000	บาท

ค่าลงทะเบียนในการฝึกอบรม - เพื่อจ่ายเป็นค่าลงทะเบียนในการฝึกอบรมกรณีที่องค์การบริหารส่วนตำบลอีเซไม่ได้เป็นหน่วยงานจัดฝึกอบรมเอง และมีความจำเป็นต้องส่งเจ้าหน้าที่ขององค์การบริหารส่วนตำบลอีเซเข้าร่วมการฝึกอบรมกับหน่วยงานอื่น (กองช่าง) - เป็นไปตามระเบียบกระทรวงมหาดไทยว่าด้วยค่าใช้จ่ายในการฝึกอบรม และการเข้ารับการฝึกอบรมของเจ้าหน้าที่ท้องถิ่น พ.ศ. 2569 - เป็นไปตามหนังสือกระทรวงมหาดไทย ที่ มท 0808.2/ว 4553 ลงวันที่ 9 มิถุนายน 2569	จำนวน	20,000	บาท
ค่าวัสดุ	**รวม**	**150,000**	**บาท**
วัสดุสำนักงาน - เพื่อจ่ายเป็นค่าวัสดุสำนักงาน เช่น กระดาษ ปากกา สิ่งพิมพ์ที่ได้จากการซื้อ ธงชาติ ตลับผงหมึก น้ำหมึกปรินท์ ฯลฯ (กองช่าง) - เป็นไปตามระเบียบกระทรวงมหาดไทยว่าด้วยการเบิกค่าใช้จ่ายในการบริหารงานขององค์กรปกครองส่วนท้องถิ่น พ.ศ. 2562 - หนังสือกรมส่งเสริมการปกครองท้องถิ่น ที่ มท 0808.2/ว 1095 ลงวันที่ 28 พฤษภาคม 2564 - หนังสือกระทรวงมหาดไทย ที่ มท 0810.3/ว 7509 ลงวันที่ 7 ตุลาคม 2565	จำนวน	20,000	บาท
วัสดุไฟฟ้าและวิทยุ - เพื่อจ่ายเป็นค่าวัสดุไฟฟ้าและวิทยุ เช่น สายไฟ หลอดไฟ เบรกเกอร์ ไมโครโฟน โทรโข่ง ไมค์ลอยพร้อมเครื่องส่งสัญญาณ ฟิวส์ เทปพันสายไฟ ดอกลำโพง ฯลฯ (กองช่าง) - เป็นไปตามระเบียบกระทรวงมหาดไทยว่าด้วยการเบิกค่าใช้จ่ายในการบริหารงานขององค์กรปกครองส่วนท้องถิ่น พ.ศ. 2562 - เป็นไปตามหนังสือกรมส่งเสริมการปกครองท้องถิ่น ที่ มท 0808.2/ว 1095 ลงวันที่ 28 พฤษภาคม 2564 - เป็นไปตามหนังสือกระทรวงมหาดไทย ที่ มท 0810.3/ว 7509 ลงวันที่ 7 ตุลาคม 2565	จำนวน	40,000	บาท
วัสดุก่อสร้าง - เพื่อจ่ายเป็นค่าวัสดุก่อสร้าง เช่น ไม้ต่างๆ ค้อน คีม เทปวัดระยะ อ่างล้างมือ สี ปูนซีเมนต์ ทราย ยางมะตอยสำเร็จรูป อิฐหรือซีเมนต์บล็อก สังกะสี ตะปู ฯลฯ (กองช่าง) - เป็นไปตามระเบียบกระทรวงมหาดไทยว่าด้วยการเบิกค่าใช้จ่ายในการบริหารงานขององค์กรปกครองส่วนท้องถิ่น พ.ศ.	จำนวน	80,000	บาท

2562 - หนังสือกรมส่งเสริมการปกครองท้องถิ่น ที่ มท 0808.2/ว 1095 ลงวันที่ 28 พฤษภาคม 2564 - หนังสือกระทรวงมหาดไทย ที่ มท 0810.3/ว 7509 ลงวันที่ 7 ตุลาคม 2565			
วัสดุคอมพิวเตอร์	จำนวน	10,000	บาท
- เพื่อจ่ายเป็นค่าวัสดุคอมพิวเตอร์ เช่น แผ่นหรือจานบันทึกข้อมูล ตลับผงหมึกสำหรับเครื่องพิมพ์แบบเลเซอร์ แผงแป้นอักขระหรือแป้นพิมพ์ เมาส์ ฯลฯ (กองช่าง) - เป็นไปตามระเบียบกระทรวงมหาดไทยว่าด้วยการเบิกค่าใช้จ่ายในการบริหารงานขององค์กรปกครองส่วนท้องถิ่น พ.ศ. 2562 - หนังสือกรมส่งเสริมการปกครองท้องถิ่น ที่ มท 0808.2/ว 1095 ลงวันที่ 28 พฤษภาคม 2564 - หนังสือกระทรวงมหาดไทย ที่ มท 0810.3/ว 7509 ลงวันที่ 7 ตุลาคม 2565			
งานก่อสร้าง	**รวม**	**610,351**	**บาท**
งบลงทุน	**รวม**	**610,351**	**บาท**
ค่าที่ดินและสิ่งก่อสร้าง	**รวม**	**610,351**	**บาท**
ค่าก่อสร้างสิ่งสาธารณูปโภค			
โครงการก่อสร้างถนนคอนกรีตเสริมเหล็กเส้นบ้านแปะไปถึงหนองหนัก ตำบลอีเซ อำเภอโพธิ์ศรีสุวรรณ จังหวัดศรีสะเกษ	จำนวน	229,000	บาท
- เพื่อจ่ายเป็นค่าก่อสร้างถนนคอนกรีตเสริมเหล็ก ขนาดความกว้าง 5 เมตร ไหล่ทางกว้างข้างละ 0.50 เมตร ยาว 61 เมตร หรือมีพื้นที่ไม่น้อยกว่า 305 ตารางเมตร รายละเอียดตามประมาณการงานก่อสร้าง และตามแบบแปลนที่องค์การบริหารส่วนตำบลอีเซกำหนด - เป็นไปตามพระราชบัญญัติสภาตำบล และองค์การบริหารส่วนตำบล พ.ศ. 2537 และแก้ไขเพิ่มเติม (ฉบับที่ 7 พ.ศ. 2562) - เป็นไปตามแผนพัฒนาท้องถิ่น (พ.ศ. 2566 - 2570) ทบทวนปี 1/2567 หน้าที่ 79 ลำดับที่ 9			

โครงการก่อสร้างรางระบายน้ำจากบ้านนางประยงค์ มงคลชัยพาณิชย์ ถึงบ้านนายเสถียร สิทธิ บ้านอีเซ หมู่ที่ 5 ตำบลอีเซ อำเภอโพธิ์ศรีสุวรรณ จังหวัดศรีสะเกษ - เพื่อจ่ายเป็นค่าก่อสร้างรางระบายน้ำ ปากรางกว้าง 0.30 เมตร ยาว 114 เมตร ลึก 0.50 เมตร รายละเอียดตามประมาณการงานก่อสร้าง และตามแบบแปลนที่องค์การบริหารส่วนตำบลอีเซกำหนด - เป็นไปตามพระราชบัญญัติสภาตำบล และองค์การบริหารส่วนตำบล พ.ศ. 2537 และแก้ไขเพิ่มเติม (ฉบับที่ 7 พ.ศ. 2562) - เป็นไปตามแผนพัฒนาท้องถิ่น (พ.ศ. 2566 - 2570) ทบทวนปี 1/2567 หน้าที่ 90 ลำดับที่ 6	จำนวน	360,000	บาท
ค่าชดเชยสัญญาแบบปรับราคาได้ (ค่า K) - เพื่อจ่ายเป็นค่าชดเชยสัญญาแบบปรับราคาได้ (ค่า K) ค่าก่อสร้างสิ่งสาธารณูปโภคและสิ่งสาธารณูปการ - เป็นไปตามหนังสือกรมส่งเสริมการปกครองท้องถิ่น ที่ มท 0808.2/ว 1837 ลงวันที่ 11 กันยายน 2560	จำนวน	21,351	บาท

<u>แผนงานการเกษตร</u>

งานส่งเสริมการเกษตร	**รวม**	**778,720**	**บาท**
งบบุคลากร	**รวม**	**588,720**	**บาท**
เงินเดือน (ฝ่ายประจำ)	**รวม**	**588,720**	**บาท**
เงินเดือนข้าราชการ หรือพนักงานส่วนท้องถิ่น - เพื่อจ่ายเป็นเงินเดือน รวมถึงเงินเลื่อนเงินเดือนประจำปีให้แก่พนักงานส่วนตำบล ตำแหน่ง นักวิชาการเกษตร จำนวน 1 อัตรา จำนวน 12 เดือน ตั้งไว้ 324,720 บาท (สำนักปลัด) - เป็นไปตามพระราชบัญญัติระเบียบบริหารงานบุคคลส่วนท้องถิ่น พ.ศ. 2542 - เป็นไปตามแผนอัตรากำลัง 3 ปี (พ.ศ. 2570 - 2572) ขององค์การบริหารส่วนตำบลอีเซ	จำนวน	324,720	บาท
ค่าตอบแทนพนักงานจ้าง - เพื่อจ่ายเป็นค่าตอบแทนพนักงานจ้างทั่วไป รวมถึงเงินปรับปรุงค่าตอบแทน ดังนี้ ตำแหน่ง พนักงานสูบน้ำ จำนวนรวม 2 อัตรา จำนวน 12 เดือน ตั้งไว้ 216,000 บาท (สำนักปลัด) - เป็นไปตามพระราชบัญญัติระเบียบบริหารงานบุคคลส่วนท้องถิ่น พ.ศ. 2542 - เป็นไปตามแผนอัตรากำลัง 3 ปี (พ.ศ. 2570 - 2572) ขององค์การบริหารส่วนตำบลอีเซ	จำนวน	216,000	บาท
เงินเพิ่มต่าง ๆ ของพนักงานจ้าง	จำนวน	48,000	บาท

- เพื่อจ่ายเป็นเงินเพิ่มค่าครองชีพชั่วคราวให้แก่พนักงานจ้างตำแหน่ง พนักงานสูบน้ำ จำนวน 2 อัตรา จำนวน 12 เดือน ตั้งไว้ 48,000 บาท (สำนักปลัด)
- เป็นไปตามพระราชบัญญัติระเบียบบริหารงานบุคคลส่วนท้องถิ่น พ.ศ. 2542
- เป็นไปตามแผนอัตรากำลัง 3 ปี (พ.ศ. 2570 - 2572) ขององค์การบริหารส่วนตำบลอีเซ

งบดำเนินงาน	**รวม**	**190,000**	**บาท**
ค่าใช้สอย	**รวม**	**120,000**	**บาท**
รายจ่ายเพื่อให้ได้มาซึ่งบริการ			
รายจ่ายเพื่อให้ได้มาซึ่งบริการ	จำนวน	120,000	บาท

- เพื่อจ่ายเป็นค่าถ่ายเอกสาร ค่าเย็บหนังสือหรือเข้าปกหนังสือ ค่ากำจัดขยะหรือสิ่งปฏิกูล ค่าซักฟอก ค่าเช่าทรัพย์สิน ค่าธรรมเนียมต่างๆ ค่าเบี้ยประกัน ค่าใช้จ่ายในการดำเนินคดีในชั้นศาลหรืออนุญาโตตุลาการ ค่าบริการกำจัดปลวก ค่าจ้างเหมาที่มีลักษณะการจ้างทำเพื่อให้ได้มาซึ่งป้ายประชาสัมพันธ์ที่ไม่มีลักษณะเป็นสิ่งก่อสร้าง ค่าจ้างเหมาบริการบุคคลภายนอก ค่าจ้างที่ปรึกษา ค่าจ้างปรับปรุงโดเมน website ค่าติดตั้งเครื่องรับสัญญาณต่างๆ ฯลฯ ตามจำแนกงบประมาณรายจ่ายขององค์กรปกครองส่วนท้องถิ่น
- เป็นไปตามพระราชบัญญัติการจัดซื้อจัดจ้างและการบริหารพัสดุภาครัฐ พ.ศ. 2560
- เป็นไปตามระเบียบกระทรวงมหาดไทยว่าด้วยค่าบริหารงานขององค์กรปกครองส่วนท้องถิ่น พ.ศ. 2562
- หนังสือกระทรวงมหาดไทย ที่ มท 0808.2/ว 9636 ลงวันที่ 10 กันยายน 2567 เรื่อง หลักเกณฑ์การจ้างเหมาบริการขององค์กรปกครองส่วนท้องถิ่น
- หนังสือกระทรวงมหาดไทย ด่วนที่สุด ที่ มท 0808.2/ว 7302 ลงวันที่ 30 กันยายน 2565

ค่าวัสดุ	**รวม**	**70,000**	**บาท**
วัสดุไฟฟ้าและวิทยุ	จำนวน	20,000	บาท

- เพื่อจ่ายเป็นค่าวัสดุไฟฟ้าและวิทยุ เช่น ฟิวส์ เทปพันสายไฟ สายไฟ หลอดไฟ เบรกเกอร์ ฯลฯ (สำนักปลัด)
- เป็นไปตามระเบียบกระทรวงมหาดไทยว่าด้วยการเบิกค่าใช้จ่ายในการบริหารงานขององค์กรปกครองส่วนท้องถิ่น พ.ศ. 2562
- หนังสือกรมส่งเสริมการปกครองท้องถิ่น ที่ มท 0808.2/ว 1095 ลงวันที่ 28 พฤษภาคม 2564
- หนังสือกระทรวงมหาดไทย ที่ มท 0810.3/ว 7509 ลงวันที่ 7 ตุลาคม 2565

วัสดุก่อสร้าง	จำนวน	20,000	บาท
- เพื่อจ่ายเป็นค่าวัสดุก่อสร้าง เช่น ท่อต่างๆ ท่อน้ำบาดาล ค้อน คีม เทปวัดระยะ สี ปูนซีเมนต์ ทราย ยางมะตอย สำเร็จรูป อิฐหรือซีเมนต์บล็อก สังกะสี ตะปู ฯลฯ (สำนักปลัด) - เป็นไปตามระเบียบกระทรวงมหาดไทยว่าด้วยการเบิกค่าใช้จ่ายในการบริหารงานขององค์กรปกครองส่วนท้องถิ่น พ.ศ. 2562 - หนังสือกรมส่งเสริมการปกครองท้องถิ่น ที่ มท 0808.2/ว 1095 ลงวันที่ 28 พฤษภาคม 2564 - หนังสือกระทรวงมหาดไทย ที่ มท 0810.3/ว 7509 ลงวันที่ 7 ตุลาคม 2565			
วัสดุการเกษตร	จำนวน	30,000	บาท
- เพื่อจ่ายเป็นค่าวัสดุการเกษตร เช่น สปริงเกลอร์ จอบพรวน มีดตัดต้นไม้ ปุ๋ย ยาป้องกันและกำจัดศัตรูพืชและสัตว์ พืชและสัตว์ อุปกรณ์ในการขยายพันธุ์พืช เช่น ใบมีด เชือก ฯลฯ (สำนักปลัด) - เป็นไปตามระเบียบกระทรวงมหาดไทยว่าด้วยการเบิกค่าใช้จ่ายในการบริหารงานขององค์กรปกครองส่วนท้องถิ่น พ.ศ. 2562 - หนังสือกรมส่งเสริมการปกครองท้องถิ่น ที่ มท 0808.2/ว 1095 ลงวันที่ 28 พฤษภาคม 2564 - หนังสือกระทรวงมหาดไทย ที่ มท 0810.3/ว 7509 ลงวันที่ 7 ตุลาคม 2565			
งานสิ่งแวดล้อมและทรัพยากรธรรมชาติ	**รวม**	**80,000**	**บาท**
งบดำเนินงาน	**รวม**	**80,000**	**บาท**
ค่าใช้สอย	**รวม**	**80,000**	**บาท**
รายจ่ายเกี่ยวเนื่องกับการปฏิบัติราชการที่ไม่เข้าลักษณะรายจ่ายงบรายจ่ายอื่น ๆ			

โครงการกำจัดวัชพืชในแหล่งน้ำสาธารณะตำบลอีเซ - เพื่อเป็นค่าใช้จ่ายตามโครงการกำจัดวัชพืชในแหล่งน้ำสาธารณะตำบลอีเซ เช่น ค่าใช้จ่ายเกี่ยวกับสถานที่ในการจัดงาน ค่าอาหาร ค่าอาหารว่างและเครื่องดื่มผู้ร่วมกิจกรรม และค่าใช้จ่ายอื่นๆ ที่จำเป็นและเกี่ยวข้องในการจัดงาน เป็นต้น (สำนักปลัด) - เป็นไปตามระเบียบกระทรวงมหาดไทยว่าด้วยการเบิกค่าใช้จ่ายในการจัดงาน การจัดกิจกรรมสาธารณะ การส่งเสริมกีฬา และการแข่งขันกีฬาขององค์กรปกครองส่วนท้องถิ่น พ.ศ. 2564 - เป็นไปตามแผนพัฒนาท้องถิ่น (พ.ศ. 2566 – 2570) ทบทวนปี 1/2567 หน้าที่ 133 ลำดับที่ 8	จำนวน	20,000	บาท
โครงการรักน้ำ รักป่า รักษาแผ่นดิน - เพื่อเป็นค่าใช้จ่ายตามโครงการรักน้ำ รักป่า รักษาแผ่นดิน เช่น ค่าใช้จ่ายเกี่ยวกับสถานที่ในการจัดงาน ค่าอาหาร ค่าอาหารว่างและเครื่องดื่มผู้ร่วมกิจกรรม และค่าใช้จ่ายอื่นๆ ที่จำเป็นและเกี่ยวข้องในการจัดงาน เป็นต้น (สำนักปลัด) - เป็นไปตามระเบียบกระทรวงมหาดไทยว่าด้วยการเบิกค่าใช้จ่ายในการจัดงาน การจัดกิจกรรมสาธารณะ การส่งเสริมกีฬา และการแข่งขันกีฬาขององค์กรปกครองส่วนท้องถิ่น พ.ศ. 2564 - เป็นไปตามแผนพัฒนาท้องถิ่น (พ.ศ. 2566 – 2570) ทบทวนปี 1/2567 หน้าที่ 133 ลำดับที่ 5	จำนวน	20,000	บาท
โครงการอนุรักษ์พันธุกรรมพืชอันเนื่องมาจากพระราชดำริ สมเด็จพระเทพรัตนราชสุดาฯ สยามบรมราชกุมารี - เพื่อเป็นค่าใช้จ่ายตามโครงการอนุรักษ์พันธุกรรมพืชอันเนื่องมาจากพระราชดำริ สมเด็จพระเทพรัตนราชสุดาฯ สยามบรมราชกุมารี เช่น ค่าใช้จ่ายเกี่ยวกับการใช้และการตกแต่งสถานที่ฝึกอบรม ค่าวัสดุ เครื่องเขียน และอุปกรณ์ ค่าสมนาคุณวิทยากร ค่าอาหาร ค่าอาหารว่างและเครื่องดื่ม ค่าจ้างเหมาจัดนิทรรศการ เป็นต้น (สำนักปลัด) - เป็นไปตามระเบียบกระทรวงมหาดไทยว่าด้วยค่าใช้จ่ายในการฝึกอบรม และการเข้ารับการฝึกอบรมของเจ้าหน้าที่ท้องถิ่น พ.ศ. 2569 - เป็นไปตามแผนพัฒนาท้องถิ่น (พ.ศ. 2566 – 2570) ทบทวนปี 1/2567 หน้าที่ 131 ลำดับที่ 1	จำนวน	20,000	บาท

โครงการอาสาสมัครท้องถิ่นรักษ์โลก	จำนวน	20,000	บาท
- เพื่อเป็นค่าใช้จ่ายตามโครงการหรือหลักสูตรการฝึกอบรม เช่น ค่าใช้จ่ายเกี่ยวกับการใช้และการตกแต่งสถานที่ฝึกอบรม ค่าวัสดุ และอุปกรณ์ ค่าสมนาคุณวิทยากร ค่าอาหาร ค่าอาหารว่างและเครื่องดื่ม เป็นต้น (สำนักปลัด) - เป็นไปตามระเบียบกระทรวงมหาดไทยว่าด้วยค่าใช้จ่ายในการฝึกอบรม และการเข้ารับการฝึกอบรมของเจ้าหน้าที่ท้องถิ่น พ.ศ. 2569 - เป็นไปตามแผนพัฒนาท้องถิ่น (พ.ศ. 2566 – 2570) หน้าที่ 132 ลำดับที่ 2			

<u>แผนงานการพาณิชย์</u>

งานกิจการประปา	**รวม**	**1,040,080**	**บาท**
งบบุคลากร	**รวม**	**220,080**	**บาท**
เงินเดือน (ฝ่ายประจำ)	**รวม**	**220,080**	**บาท**
ค่าตอบแทนพนักงานจ้าง	จำนวน	220,080	บาท
- เพื่อจ่ายเป็นค่าตอบแทนพนักงานจ้างตามภารกิจ รวมถึงเงินปรับปรุงค่าตอบแทน ตำแหน่ง ผู้ช่วยเจ้าพนักงานประปา จำนวน 1 อัตรา จำนวน 12 เดือน ตั้งไว้ 220,080 บาท (กองช่าง) - เป็นไปตามพระราชบัญญัติระเบียบบริหารงานบุคคลส่วนท้องถิ่น พ.ศ. 2542 - เป็นไปตามแผนอัตรากำลัง 3 ปี (พ.ศ. 2570 - 2572) ขององค์การบริหารส่วนตำบลอีเซ			
งบดำเนินงาน	**รวม**	**820,000**	**บาท**
ค่าใช้สอย	**รวม**	**350,000**	**บาท**
รายจ่ายเพื่อให้ได้มาซึ่งบริการ			

รายจ่ายเพื่อให้ได้มาซึ่งบริการ - เพื่อจ่ายเป็นค่าถ่ายเอกสาร ค่าเย็บหนังสือหรือเข้าปกหนังสือ ค่ากำจัดขยะหรือสิ่งปฏิกูล ค่าซักฟอก ค่าเช่าทรัพย์สิน ค่าธรรมเนียมต่างๆ ค่าเบี้ยประกัน ค่าใช้จ่ายในการดำเนินคดีในชั้นศาลหรืออนุญาโตตุลาการ ค่าบริการกำจัดปลวก ค่าจ้างเหมาที่มีลักษณะการจ้างทำเพื่อให้ได้มาซึ่งป้ายประชาสัมพันธ์ที่ไม่มีลักษณะเป็นสิ่งก่อสร้าง ค่าจ้างเหมาบริการบุคคลภายนอก ค่าจ้างที่ปรึกษา ค่าจ้างปรับปรุงโดเมน website ค่าติดตั้งเครื่องรับสัญญาณต่างๆ ฯลฯ ตามจำแนกงบประมาณรายจ่ายขององค์กรปกครองส่วนท้องถิ่น - เป็นไปตามพระราชบัญญัติการจัดซื้อจัดจ้างและการบริหารพัสดุภาครัฐ พ.ศ. 2560 - เป็นไปตามระเบียบกระทรวงมหาดไทยว่าด้วยค่าบริหารงานขององค์กรปกครองส่วนท้องถิ่น พ.ศ. 2562 - หนังสือกระทรวงมหาดไทย ที่ มท 0808.2/ว 9636 ลงวันที่ 10 กันยายน 2567 เรื่อง หลักเกณฑ์การจ้างเหมาบริการขององค์กรปกครองส่วนท้องถิ่น - หนังสือกระทรวงมหาดไทย ด่วนที่สุด ที่ มท 0808.2/ว 7302 ลงวันที่ 30 กันยายน 2565	จำนวน	350,000	บาท
ค่าวัสดุ	**รวม**	**170,000**	**บาท**
วัสดุก่อสร้าง - เพื่อจ่ายเป็นค่าวัสดุก่อสร้าง เช่น ไม้ต่างๆ ค้อน คีม เทปวัดระยะ อ่างล้างมือ สี ปูนซีเมนต์ ทราย ยางมะตอยสำเร็จรูป อิฐหรือซีเมนต์บล็อก สังกะสี ตะปู ฯลฯ (กองช่าง) - เป็นไปตามระเบียบกระทรวงมหาดไทยว่าด้วยการเบิกค่าใช้จ่ายในการบริหารงานขององค์กรปกครองส่วนท้องถิ่น พ.ศ. 2562 - หนังสือกรมส่งเสริมการปกครองท้องถิ่น ที่ มท 0808.2/ว 1095 ลงวันที่ 28 พฤษภาคม 2564 - หนังสือกระทรวงมหาดไทย ที่ มท 0810.3/ว 7509 ลงวันที่ 7 ตุลาคม 2565	จำนวน	60,000	บาท
วัสดุวิทยาศาสตร์หรือการแพทย์ -เพื่อจ่ายเป็นค่าวัสดุวิทยาศาสตร์และการแพทย์ เช่น คลอรีน สารส้ม น้ำยาต่างๆ ฯลฯ (กองช่าง) - เป็นไปตามระเบียบกระทรวงมหาดไทยว่าด้วยการเบิกค่าใช้จ่ายในการบริหารงานขององค์กรปกครองส่วนท้องถิ่น พ.ศ. 2562 - หนังสือกรมส่งเสริมการปกครองท้องถิ่น ที่ มท 0808.2/ว 1095 ลงวันที่ 28 พฤษภาคม 2564 - หนังสือกระทรวงมหาดไทย ที่ มท 0810.3/ว 7509 ลงวันที่	จำนวน	100,000	บาท

7 ตุลาคม 2565

วัสดุอื่น	จำนวน	10,000	บาท
- เพื่อจ่ายเป็นค่าวัสดุอื่นๆ เช่น มิเตอร์น้ำ ตะแกรงกันสวะ ฯลฯ (กองช่าง) - เป็นไปตามระเบียบกระทรวงมหาดไทยว่าด้วยการเบิกค่าใช้จ่ายในการบริหารงานขององค์กรปกครองส่วนท้องถิ่น พ.ศ. 2562 - หนังสือกรมส่งเสริมการปกครองท้องถิ่น ที่ มท 0808.2/ว 1095 ลงวันที่ 28 พฤษภาคม 2564 - หนังสือกระทรวงมหาดไทย ที่ มท 0810.3/ว 7509 ลงวันที่ 7 ตุลาคม 2565			
ค่าสาธารณูปโภค	**รวม**	**300,000**	**บาท**
ค่าไฟฟ้า	จำนวน	300,000	บาท
- เพื่อจ่ายเป็นค่าไฟฟ้าสำหรับกิจการประปาขององค์การบริหารส่วนตำบลอีเซ (กองช่าง) - เป็นไปตามระเบียบกระทรวงมหาดไทยว่าด้วยการเบิกค่าใช้จ่ายในการบริหารงานขององค์กรปกครองส่วนท้องถิ่น พ.ศ. 2562 - หนังสือกรมส่งเสริมการปกครองท้องถิ่น ที่ มท 0808.2/ว 1095 ลงวันที่ 28 พฤษภาคม 2564			

<u>แผนงานงบกลาง</u>

งบกลาง	**รวม**	**9,357,764**	**บาท**
งบกลาง	**รวม**	**9,357,764**	**บาท**
งบกลาง	**รวม**	**9,357,764**	**บาท**
เงินสมทบกองทุนประกันสังคม	จำนวน	200,000	บาท
- เพื่อจ่ายเป็นเงินสมทบกองทุนประกันสังคมให้กับพนักงานจ้างเพื่อให้มีสวัสดิการและความคุ้มครอง ตามพระราชบัญญัติประกันสังคม พ.ศ. 2533 และที่แก้ไขเพิ่มเติม โดยตั้งจ่ายในอัตราร้อยละ 5 ของค่าจ้างพนักงานจ้างทั้งปีงบประมาณ เป็นไปตามพระราชบัญญัติประกันสังคม พ.ศ. 2533 และที่แก้ไขเพิ่มเติม (กองคลัง)			
เงินสมทบกองทุนเงินทดแทน	จำนวน	5,000	บาท
- เพื่อจ่ายเป็นเงินสมทบเข้ากองทุนเงินทดแทนให้กับพนักงานจ้าง เพื่อให้ความคุ้มครองแก่ลูกจ้างที่ประสบอันตราย เจ็บป่วยตาย หรือสูญหาย อันเนื่องมาจากการทำงานให้แก่นายจ้าง (กองคลัง) - เป็นไปตามพระราชบัญญัติ เงินทดแทน พ.ศ.2537 และที่แก้ไขเพิ่มเติมถึง ฉบับที่ 2 พ.ศ. 2561 โดยตั้งจ่ายในอัตรา			

ร้อยละ 0.2 ของค่าจ้างพนักงานจ้างทั้งปี

เบี้ยยังชีพผู้สูงอายุ - เพื่อจ่ายเป็นค่าใช้จ่ายสำหรับการสนับสนุนการสงเคราะห์เบี้ยยังชีพผู้สูงอายุและรองรับการจัดสวัสดิการให้แก่ผู้สูงอายุที่มีอายุ 60 ปีบริบูรณ์ขึ้นไป ที่มีคุณสมบัติครบถ้วนและได้ขึ้นทะเบียนขอรับเงินเบี้ยยังชีพไว้กับองค์กรปกครองส่วนท้องถิ่นไว้แล้ว โดยจ่ายอัตราเบี้ยยังชีพรายเดือนแบบขั้นบันได สำหรับผู้สูงอายุ 60-69 ปี จะได้รับ 600 บาท อายุ 70-79 ปี จะได้รับ 700 บาท, อายุ 80-89 ปี จะได้รับ 800 บาท และอายุ 90ปี ขึ้นไป จะได้รับ 1,000 บาท (กองสวัสดิการสังคม) - เป็นไปตามหนังสือกระทรวงมหาดไทย ด่วนที่สุด ที่ มท 0810.6/ว 8029 ลงวันที่ 29 สิงหาคม 2566 เรื่อง ซักซ้อมแนวทางการดำเนินงานตามระเบียบกระทรวงมหาดไทยว่าด้วยหลักเกณฑ์การจ่ายเงินเบี้ยยังชีพผู้สูงอายุขององค์กรปกครองส่วนท้องถิ่น พ.ศ. 2566 - เป็นไปตามระเบียบกระทรวงมหาดไทยว่าด้วยหลักเกณฑ์การจ่ายเงินเบี้ยยังชีพผู้สูงอายุขององค์กรปกครองส่วนท้องถิ่น พ.ศ. 2566	จำนวน	5,727,600	บาท
เบี้ยยังชีพความพิการ - เพื่อจ่ายเป็นค่าใช้จ่ายสำหรับการสนับสนุนการสงเคราะห์และรองรับการจัดสวัสดิการเบี้ยยังชีพความพิการให้แก่คนพิการหรือทุพพลภาพที่มีสิทธิตามหลักเกณฑ์ที่กำหนดที่ได้แสดงความจำนง โดยการขอขึ้นทะเบียนเพื่อขอรับเงินเบี้ยความพิการไว้กับองค์กรปกครองส่วนท้องถิ่น (กองสวัสดิการสังคม) - เป็นไปตามระเบียบกระทรวงมหาดไทย ว่าด้วยหลักเกณฑ์การจ่ายเงินเบี้ยยังชีพความพิการขององค์กรปกครองส่วนท้องถิ่น พ.ศ. 2553 แก้ไขเพิ่มเติมถึง (ฉบับที่ 4) พ.ศ. 2562 - เป็นไปตามหนังสือกรมส่งเสริมการปกครองท้องถิ่น ด่วนที่สุดที่ มท 0810.6/ว 5360 ลงวันที่ 27 ธันวาคม 2562 เรื่อง หลักเกณฑ์และวิธีปฏิบัติในการจ่ายเบี้ยยังชีพผู้สูงอายุและเงินเบี้ยความพิการให้คนพิการขององค์กรปกครองส่วนท้องถิ่น ตามภารกิจถ่ายโอนมาตรา 16 แห่ง พ.ร.บ. กำหนดแผนและขั้นตอนการกระจายอำนาจให้แก่องค์กรปกครองส่วนท้องถิ่น พ.ศ. 2542	จำนวน	1,881,600	บาท
เบี้ยยังชีพผู้ป่วยเอดส์ - เพื่อจ่ายเป็นค่าใช้จ่ายสำหรับการสนับสนุนการสงเคราะห์และรองรับการจัดสวัสดิการเบี้ยยังชีพผู้ป่วยเอดส์ให้แก่คนที่มี	จำนวน	42,000	บาท

สิทธิตามหลักเกณฑ์ที่กำหนดที่ได้แสดงความจำนง โดยการขอขึ้นทะเบียนเพื่อขอรับเงินเบี้ยยังชีพผู้ป่วยเอดส์ ไว้กับองค์กรปกครองส่วนท้องถิ่น (กองสวัสดิการสังคม)
- เป็นไปตามระเบียบกระทรวงมหาดไทยว่าด้วยการจ่ายเงินสงเคราะห์เพื่อการยังชีพขององค์กรปกครองส่วนท้องถิ่น พ.ศ. 2548 ตามภารกิจถ่ายโอน มาตรา 16 แห่ง พ.ร.บ.กำหนดแผนและขั้นตอนการกระจายอำนาจให้แก่องค์กรปกครองส่วนท้องถิ่น พ.ศ. 2542

เงินสำรองจ่าย	จำนวน	100,000	บาท

- เพื่อเป็นค่าใช้จ่ายกรณีฉุกเฉินที่มีเหตุสาธารณภัยเกิดขึ้น หรือกรณีการป้องกันและยับยั้งก่อนเกิดสาธารณภัย หรือคาดว่าจะเกิดสาธารณภัยหรือกรณีฉุกเฉินเพื่อบรรเทาปัญหาความเดือดร้อน ของประชาชนเป็นส่วนรวม แยกดังนี้
1. สำนักปลัด อบต. ตั้งไว้ 10,000 บาท
2. กองช่าง ตั้งไว้ 70,000 บาท
3. กองสวัสดิการสังคม ตั้งไว้ 10,000 บาท
4. กองการศึกษาฯ ตั้งไว้ 10,000 บาท
- เป็นไปตามระเบียบกระทรวงมหาดไทย ว่าด้วยวิธีการจัดทำงบประมาณองค์กรปกครองส่วนท้องถิ่น พ.ศ. 2563

รายจ่ายตามข้อผูกพัน

การดำเนินการศูนย์ประสานงานและบริหารจัดการสถานีสูบน้ำด้วยไฟฟ้าของสถานีสูบน้ำบ้านหนองฮู	จำนวน	300,000	บาท

- เพื่อเป็นค่าใช้จ่ายเงินสมทบการดำเนินการศูนย์ประสานงานและบริหารจัดการสถานีสูบน้ำด้วยไฟฟ้าของสถานีสูบน้ำบ้านหนองฮู เช่น ค่าจ้างเหมาบริการ ค่าซ่อมบำรุงรักษาและซ่อมแซม ค่าไฟฟ้า ค่าวัสดุอุปกรณ์ เป็นต้น (สำนักปลัด)
- เป็นไปตามระเบียบกระทรวงมหาดไทยว่าด้วยเงินอุดหนุนขององค์กรปกครองส่วนท้องถิ่น พ.ศ. 2569
- เป็นไปตามแผนพัฒนาท้องถิ่น (พ.ศ. 2566 – 2570)หน้าที่ 78 ลำดับที่ 26

เงินช่วยค่าครองชีพผู้รับบำนาญ (ช.ค.บ.)	จำนวน	52,000	บาท

- เพื่อจ่ายเป็นเงินช่วยเหลือค่าครองชีพพนักงานส่วนตำบลผู้รับบำนาญที่มิใช่ตำแหน่งครูตามจำนวนที่จะต้องจ่ายจริง โดยคำนวณตั้งจ่ายไว้ไม่เกิน 12 เดือน เป็นไปตามหนังสือสำนักงาน ก.จ. ก.ท. และ ก.อบต. ที่ มท 0809.3/ว 4464 ลงวันที่ 17 ตุลาคม 2567 เรื่อง เงินเพิ่มการครองชีพชั่วคราวของข้าราชการหรือพนักงานส่วนท้องถิ่น ลูกจ้าง และพนักงานจ้างขององค์กรปกครองส่วนท้องถิ่น (กองคลัง)

เงินช่วยค่าครองชีพผู้รับบำนาญพนักงานครู (ช.ค.บ.) - เพื่อจ่ายเป็นเงินช่วยค่าครองชีพพนักงานส่วนตำบลผู้รับบำนาญตำแหน่งครู ตามจำนวนที่จะต้องจ่ายจริง โดยคำนวณตั้งจ่ายไว้ไม่เกิน 12 เดือน เป็นไปตามหนังสือสำนักงาน ก.จ. ก.ท. และ ก.อบต. ที่ มท 0809.3/ว 4464 ลงวันที่ 17 ตุลาคม 2567 เรื่อง เงินเพิ่มการครองชีพชั่วคราวของข้าราชการหรือพนักงานส่วนท้องถิ่น ลูกจ้าง และพนักงานจ้างขององค์กรปกครองส่วนท้องถิ่น (กองคลัง)	จำนวน	48,000	บาท
เงินบำเหน็จบำนาญพนักงานครู - เพื่อจ่ายเป็นเงินบำเหน็จบำนาญพนักงานครู/ครูผู้ดูแลเด็ก ตามพระราชบัญญัติบำเหน็จบำนาญข้าราชการส่วนท้องถิ่น พ.ศ. 2500 และที่แก้ไขเพิ่มติม ตามจำนวนที่จ่ายจริงโดยคำนวณตั้งจ่ายไว้ไม่เกิน 12 เดือน เพื่อจ่ายเป็นเงินบำเหน็จดำรงชีพ และเพื่อจ่ายเป็นบำเหน็จตกทอดและเงินช่วยพิเศษกรณีบำนาญ/พนักงานครู/ลูกจ้างประจำเสียชีวิต (กองคลัง)	จำนวน	240,000	บาท
เงินบำเหน็จลูกจ้างประจำ - เพื่อจ่ายเป็นเงินบำเหน็จให้กับลูกจ้างประจำที่เกษียณอายุราชการ ตามจำนวนที่จ่ายจริงโดยคำนวณตั้งจ่ายไว้ไม่เกิน 12 เดือน จำนวน 1 ราย เป็นจำนวน 181,584 บาท (กองคลัง) - เป็นไปตามระเบียบกระทรวงมหาดไทยว่าด้วยบำเหน็จลูกจ้างของหน่วยการบริหารราชการส่วนท้องถิ่น พ.ศ. 2542 และที่แก้ไขเพิ่มเติม	จำนวน	181,584	บาท
เงินสมทบกองทุนบำเหน็จบำนาญข้าราชการส่วนท้องถิ่น (ก.บ.ท.) - เพื่อเป็นค่าใช้จ่ายเงินสมทบกองทุนบำเหน็จบำนาญข้าราชการส่วนท้องถิ่น (ก.บ.ท.) ในอัตราร้อยละสอง (กองคลัง) - เป็นไปตามพระราชบัญญัติบำเหน็จบำนาญข้าราชการส่วนท้องถิ่น พ.ศ. 2500 และที่แก้ไขเพิ่มเติม - เป็นไปตามหนังสือสำนักงานกองทุนบำเหน็จบำนาญข้าราชการส่วนท้องถิ่น ที่ มท 0808.5/ว 22 ลงวันที่ 23 พฤศจิกายน 2564	จำนวน	403,980	บาท

เงินสมทบกองทุนหลักประกันสุขภาพองค์การบริหารส่วนตำบลอีเซ - เพื่อเป็นค่าใช้จ่ายเงินสมทบกองทุนหลักประกันสุขภาพองค์การบริหารส่วนตำบลอีเซ (สปสช.) (สำนักปลัด) - เป็นไปตามประกาศคณะกรรมการหลักประกันสุขภาพแห่งชาติ เรื่อง หลักเกณฑ์เพื่อสนับสนุนให้องค์กรปกครองส่วนท้องถิ่น ดำเนินงานและบริหารจัดการระบบหลักประกันสุขภาพในระดับท้องถิ่นหรือพื้นที่ พ.ศ. 2561	จำนวน	176,000	บาท

ภาคผนวก

๑. สำเนารายงานประชุมสภาองค์การบริหารส่วนตำบลอีเซ
๒. สำเนารายงานประชุมคณะกรรมการแปรญัตติ
๓. สำเนาประมาณการราคากลางค่าก่อสร้าง ด้านโครงสร้างพื้นฐาน

ที่ศก(สภา)๙๑๑๐๑/๔

ที่ทำการสภาองค์การบริหารส่วนตำบลอีเซ
อำเภอโพธิ์ศรีสุวรรณ ศก ๓๓๑๒๐

๗ สิงหาคม ๒๕๖๙

เรื่อง เรียกประชุมสภาสมัยสามัญ สมัยที่ ๓ ประจำปี ๒๕๖๙

เรียน รองประธานสภาฯ/เลขานุการสภาฯ/สมาชิกสภาองค์การบริหารส่วนตำบลอีเซ

สิ่งที่ส่งมาด้วย ๑. ระเบียบวาระการประชุมสภาฯ พร้อมเอกสารแนบท้าย จำนวน ๑ ชุด
๒. สำเนารายงานการประชุมสภาฯ ครั้งที่ผ่านมา จำนวน ๑ ชุด

ตามที่สภาองค์การบริหารส่วนตำบลอีเซ ได้กำหนดสมัย ประชุมสภาสมัยสามัญ สมัยที่ ๓ ประจำปี ๒๕๖๙ เริ่มสมัยประชุม ตั้งแต่วันที่ ๑๐ สิงหาคม ๒๕๖๙ เป็นต้นไป นั้น

เนื่องจากผู้บริหารท้องถิ่น มีข้อราชการที่จะเสนอสภาองค์การบริหารส่วนตำบลอีเซพิจารณา อาศัยอำนาจความตามพระราชบัญญัติสภาตำบลและองค์การบริหารส่วนตำบล พ.ศ.๒๕๓๗ แก้ไขเพิ่มเติมถึง (ฉบับที่ ๗) พ.ศ.๒๕๖๒ มาตรา ๕๓ จึงเรียกประชุมสภาสมัยสามัญ สมัยที่ ๓ ประจำปี ๒๕๖๙ ในวันพฤหัสบดีที่ ๑๓ เดือนสิงหาคม ๒๕๖๙ เวลา ๐๙.๐๐ น. เป็นต้นไป ณ ห้องประชุมสภาองค์การบริหารส่วนตำบลอีเซ

จึงเรียนมาเพื่อทราบและเข้าประชุมโดยพร้อมเพียงกัน

ขอแสดงความนับถือ

(นายนิรันดร์ ภูมิลา)
ประธานสภาองค์การบริหารส่วนตำบลอีเซ

สำเนาถูกต้อง

(นายอาทิตย์ คำเนาว์)
ปลัดองค์การบริหารส่วนตำบล

ฝ่ายกิจการสภาฯ
โทรศัพท์ ๐ ๔๕๙๖ ๐๒๑๐

ระเบียบวาระการประชุมสภาองค์การบริหารส่วนตำบลอีเซ
สมัยสามัญ สมัยที่ ๓ ประจำปี พ.ศ. ๒๕๖๙
วันที่ ๑๓ สิงหาคม พ.ศ. ๒๕๖๙ เวลา ๐๙.๐๐ น.
ณ ห้องประชุมสภาองค์การบริหารส่วนตำบลอีเซ

ระเบียบวาระที่ ๑ เรื่อง แจ้งให้ที่ประชุมทราบ

๑.๑ .....

๑.๒ .....

ระเบียบวาระที่ ๒ เรื่อง รับรองรายงานการประชุม

๒.๑ รับรองรายงานการประชุมสภาองค์การบริหารส่วนตำบลอีเซ สมัยวิสามัญสมัยที่ ๑ ครั้งที่ ๑ เมื่อวันที่ ๔ สิงหาคม ๒๕๖๙

ระเบียบวาระที่ ๓ เรื่อง กระทู้ถาม

๓.๑ .....ไม่มี.....

๓.๒ .....

ระเบียบวาระที่ ๔ เรื่อง ที่คณะกรรมการที่สภาท้องถิ่นตั้งขึ้นพิจารณาเสร็จแล้ว

๔.๑ .....ไม่มี.....

๔.๒ .....

สำเนาถูกต้อง

(นายอาทิตย์ คำเนาว์)
ปลัดองค์การบริหารส่วนตำบล

ระเบียบวาระที่ ๕ เรื่อง ที่เสนอใหม่

๕.๑ ข้อบัญญัติงบประมาณรายจ่ายประจำปีงบประมาณ พ.ศ.๒๕๗๐

<u>ข้อกฎหมาย</u>

(๑) พระราชบัญญัติสภาตำบลและองค์การบริหารส่วนตำบล พ.ศ.๒๕๓๗ แก้ไขเพิ่มเติมถึง (ฉบับที่ ๗) พ.ศ. ๒๕๖๒ **มาตรา ๘๗** งบประมาณรายจ่ายประจำปีและงบประมาณรายจ่ายเพิ่มเติม ขององค์การบริหารส่วนตำบล ให้จัดทำเป็นข้อบัญญัติองค์การบริหารส่วนตำบลและจะเสนอได้ก็แต่โดยนายกองค์การบริหารส่วนตำบลตามระเบียบและวิธีการที่กระทรวงมหาดไทยกำหนด ฯ

(๒) ระเบียบกระทรวงมหาดไทยว่าด้วยข้อบังคับการประชุมสภาท้องถิ่น พ.ศ.๒๕๔๗ และที่แก้ไขเพิ่มเติม (ฉบับที่ ๒) พ.ศ.๒๕๕๔

ข้อ ๕๘ ญัตติร่างข้อบัญญัติงบประมาณ ให้ผู้บริหารท้องถิ่นยื่นต่อสภาท้องถิ่นตามแบบและวิธีการภายในระยะเวลาที่กำหนดไว้ในระเบียบกระทรวงมหาดไทยว่าด้วยวิธีการงบประมาณ

๕.๒ การพิจารณาเลือกคณะกรรมการแปรญัตติร่างข้อบัญญัติงบประมาณรายจ่าย ประจำปีงบประมาณ พ.ศ. ๒๕๖๙

<u>ข้อกฎหมาย</u>

ระเบียบกระทรวงมหาดไทยว่าด้วยข้อบังคับการประชุมสภาท้องถิ่น พ.ศ.๒๕๔๗ และที่แก้ไขเพิ่มเติม (ฉบับที่ ๒) พ.ศ. ๒๕๕๔

ข้อ ๑๐๓ วรรคแรก คณะกรรมการสภาท้องถิ่นมี ๒ ประเภท คือ

(๑) คณะกรรมการสามัญ ประกอบด้วย สมาชิกสภาท้องถิ่นมีจำนวนไม่น้อยกว่าสามคนแต่ไม่เกินเจ็ดคน

(๒) คณะกรรมการวิสามัญ ประกอบด้วย สมาชิกสภาท้องถิ่นหรือบุคคลที่ไม่ได้เป็นสมาชิกสภาท้องถิ่นมีจำนวนไม่น้อยกว่าสามคนแต่ไม่เกินเจ็ดคน

ข้อ ๑๐๔ วรรคแรก คณะกรรมการสภาท้องถิ่น มีหน้าที่กระทำกิจการหรือพิจารณาสอบสวนเรื่องใดๆ อันอยู่ในกิจการของสภาท้องถิ่น แล้วรายงานต่อสภาท้องถิ่น

ข้อ ๑๐๕ ภายใต้บังคับข้อ ๑๐๓ และข้อ ๑๐๔ สภาท้องถิ่นมีอำนาจเลือกสมาชิกสภาท้องถิ่นหรือบุคคลที่ไม่ได้เป็นสมาชิกสภาท้องถิ่นเป็นคณะกรรมการสภาท้องถิ่นชุดต่างๆ ตามความจำเป็นแก่กิจการในหน้าที่ของสภาท้องถิ่น ดังนี้

(๓) คณะกรรมการแปรญัตติร่างข้อบัญญัติ

ถ้ามีความจำเป็น คณะกรรมการแต่ละคณะอาจตั้งคณะอนุกรรมการพิจารณารายละเอียดในกิจการซึ่งเป็นหน้าที่ของคณะกรรมการสภาท้องถิ่น แล้วเสนอรายงานต่อคณะกรรมการสภาท้องถิ่นเพื่อพิจารณา

.....

.....

.....

.....

.....

.....

ระเบียบวาระที่ ๖ **เรื่องอื่นๆ**

๖.๑ .....

๖.๒ .....

สำเนาถูกต้อง

(นายอาทิตย์ คำเนาว์)
ปลัดองค์การบริหารส่วนตำบล

ประกาศสภาองค์การบริหารส่วนตำบลอีเซ
เรื่อง เรียกประชุมสภาองค์การบริหารส่วนตำบลอีเซ
สมัยสามัญ สมัยที่ ๓ ประจำปี ๒๕๖๙

อาศัยอำนาจตามความในมาตรา ๑๗ แห่งพระราชบัญญัติสภาตำบลและองค์การบริหารส่วนตำบล พ.ศ.๒๕๓๗ และที่แก้ไขเพิ่มเติมถึง (ฉบับที่ ๗) พ.ศ.๒๕๖๒ และตามระเบียบกระทรวงมหาดไทยว่าด้วยข้อบังคับการประชุมสภาท้องถิ่น พ.ศ.๒๕๔๗ แก้ไขเพิ่มเติม (ฉบับที่ ๓) พ.ศ.๒๕๖๕ ข้อ ๒๒ ประกอบกับประกาศสภาองค์การบริหารส่วนตำบลอีเซ เรื่อง กำหนดการประชุมสมัยประชุมสามัญประจำปี ระยะเวลา และวันเริ่มต้นสมัยประชุมสามัญประจำปี พ.ศ.๒๕๖๙ และได้กำหนดให้มีการประชุมสภาสมัยสามัญ สมัยที่ ๓ ในวันที่ ๑๐ สิงหาคม ๒๕๖๙ เป็นต้นไปมีกำหนดไม่เกิน ๑๕ วัน

จึงประกาศเรียกประชุมสภาองค์การบริหารส่วนตำบลอีเซ สมัยสามัญ สมัยที่ ๓ ประจำปี ๒๕๖๙ ตั้งแต่วันที่ ๑๐ เดือนสิงหาคม พ.ศ.๒๕๖๙ มีกำหนดไม่เกิน ๑๕ วัน สำหรับกำหนดวันเปิดประชุมจะแจ้งให้ทราบล่วงหน้าต่อไป

จึงประกาศมาให้ทราบโดยทั่วกัน

ประกาศ ณ วันที่ ๖ สิงหาคม พ.ศ. ๒๕๖๙

(ลงชื่อ)

(นายนิรันดร์ ภูมิลา)
ประธานสภาองค์การบริหารส่วนตำบลอีเซ

สำเนาถูกต้อง

(นายอาทิตย์ คำเนาว์)
ปลัดองค์การบริหารส่วนตำบล

รายงานการประชุมสภาองค์การบริหารส่วนตำบลอีเซ
สมัยสามัญ สมัยที่ ๓ ครั้งที่ ๑ ประจำปี พ.ศ. ๒๕๖๙
วันที่ ๑๓ สิงหาคม พ.ศ. ๒๕๖๙
ณ ห้องประชุมสภาองค์การบริหารส่วนตำบลอีเซ

ผู้เข้าประชุม

ลำดับที่	ชื่อ - สกุล	ตำแหน่ง	ลายมือชื่อ
๑	นายนิรันดร์ ภูมิลา	ประธานสภา อบต.อีเซ	นิรันดร์ ภูมิลา
๒	นายถาวร แพงยา	รองประธานสภา อบต.อีเซ	ถาวร แพงยา
๓	นายสุวิทย์ อดทน	สมาชิกสภา อบต. หมู่ที่ ๑	สุวิทย์ อดทน
๔	นายสมปอง พงษาปาน	สมาชิกสภา อบต. หมู่ที่ ๒	สมปอง พงษาปาน
๕	นายเทวา บัวศรี	สมาชิกสภา อบต. หมู่ที่ ๔	เทวา บัวศรี
๖	นายก่าน เศรษศรี	สมาชิกสภา อบต. หมู่ที่ ๕	ก่าน เศรษศรี
๗	นายเบ้า อนันตศิลป์	สมาชิกสภา อบต. หมู่ที่ ๖	เบ้า อนันตศิลป์
๘	นายอภิรักษ์ ชัยศรี	สมาชิกสภา อบต. หมู่ที่ ๗	อภิรักษ์ ชัยศรี
๙	นายสมชาย ไชยบุตร	สมาชิกสภา อบต. หมู่ที่ ๘	สมชาย ไชยบุตร
๑๐	นายวิเศษ เทียมใสย	สมาชิกสภา อบต. หมู่ที่ ๙	วิเศษ เทียมใสย
๑๑	นายดาวิน อินตะนัย	สมาชิกสภา อบต. หมู่ที่ ๑๐	ดาวิน อินตะนัย
๑๒	นางสมร สมบัติ	สมาชิกสภา อบต. หมู่ที่ ๑๑	สมร สมบัติ

ผู้มาประชุม ๑๒ คน
ผู้ลาประชุม - คน
ผู้ขาดประชุม - คน

สำเนาถูกต้อง

(นายอาทิตย์ คำเนาว์)
ปลัดองค์การบริหารส่วนตำบล

ผู้เข้าร่วมประชุม

ลำดับ	ชื่อ- สกุล	ตำแหน่ง	ลายมือชื่อ	หมายเหตุ
๑	นายสุวรรณ โสดา	นายก อบต.อีเซ	สุวรรณ โสดา	
๒	นายวีระศักดิ์ ภาษี	รองนายก อบต.อีเซ	วีระศักดิ์ ภาษี	
๓	นายสุรินทร์ ทักษิณ	รองนายก อบต.อีเซ	สุรินทร์ ทักษิณ	
๔	นายสุนทร วงศ์คำจันทร์	เลขานุการนายก อบต.อีเซ	สุนทร วงศ์คำจันทร์	
๕	พันจ่าเอกประยูร โคตมูล	ผอ.กองสวัสดิการสังคม	ประยูร โคตมูล	
๖	จ่าเอกประชาธิป ถาวร	หัวหน้าฝ่ายบริหารงานทั่วไป	จประชาธิป ถาวร	
๗	นางสาวจุฬาพันธ์ ทรัพย์มาก	หัวหน้าฝ่ายบริหารงานทั่วไป	จุฬาพันธ์ ทรัพย์มาก	
๘	นายเอกชัย รักษาคุณ	นายช่างโยธา	เอกชัย รักษาคุณ	
๙	นางสาวรัชรินทร์ เชิงหอม	นักวิชาการวัฒนธรรม	รัชรินทร์ เชิงหอม	
๑๐	นางสาวศรัญญา จันดำ	นักวิชาการเงินและบัญชี	ศรัญญา จันดำ	
๑๑	นายสุธีนันท์ พรหมทา	นักวิเคราะห์นโยบายและแผน	สุธีนันท์ พรหมทา	
๑๒	นายทักษิณ อู่นอก	นักจัดการงานทั่วไป	ทักษิณ อู่นอก	

ผู้เข้าร่วมประชุม ๑๒ คน
ผู้ลาประชุม - คน
ผู้ขาดประชุม - คน

สำเนาถูกต้อง

(นายอาทิตย์ คำเนาว์)
ปลัดองค์การบริหารส่วนตำบล

เริ่มประชุม เวลา ๐๙.๓๐ น.

เมื่อครบองค์ประชุม นายอาทิตย์ คำเนาว์ ปลัดองค์การบริหารส่วนตำบลอีเซ เลขานุการสภาองค์การบริหารส่วนตำบลอีเซ ได้เชิญสมาชิกองค์การบริหารส่วนตำบลอีเซทุกคนเข้าห้องประชุม โดยมี นายนิรันดร์ ภูมิลา ประธานสภาองค์การบริหารส่วนตำบลอีเซ เป็นประธานในที่ประชุม โดยมีระเบียบวาระการประชุม ดังนี้

ระเบียบวาระที่ ๑ เรื่องแจ้งให้ที่ประชุมทราบ

นายนิรันดร์ ภูมิลา
ประธานสภา อบต.อีเซ

- เรียนท่านรองประธานสภาฯ ท่านสมาชิกสภาฯ ท่านเลขานุการสภาฯ ท่านนายกฯ ท่านรองนายกฯ ทั้ง ๒ ท่าน ท่านเลขานุการนายกฯ หัวหน้าส่วนราชการ ตลอดจนผู้ร่วมประชุมทุกท่านครับ ระเบียบวาระที่ ๑ เรื่องแจ้งให้ที่ประชุมทราบ ผมขอขอบคุณท่านสมาชิกฯ ได้ร่วมกิจกรรมในเนื่องในโอกาสวันพระราชสมภพของสมเด็จพระนางเจ้าสิริกิติ์ พระบรมราชินีนาถ พระบรมราชชนนีพันปีหลวง ในวันที่ ๑๒ สิงหาคม พ.ศ. ๒๕๖๙ ณ ห้องประชุมอำเภอโพธิ์ศรีสุวรรณ

นายสุวรรณ โสดา
นายก อบต.อีเซ

-เรียนท่านประธานสภาฯ ท่านรองประธานสภาฯ ท่านสมาชิกสภาฯ ท่านเลขานุการสภาฯ ท่านรองนายกฯ ทั้ง ๒ ท่าน ท่านเลขานุการนายกฯ หัวหน้าส่วนราชการ ตลอดจนผู้ร่วมประชุมทุกท่านครับ ตามระเบียบวาระที่ ๑ เรื่องแจ้งให้ที่ประชุมทราบ ขอขอบคุณทุกท่านที่ได้ร่วมกิจกรรมในเนื่องในโอกาสวันพระราชสมภพ ของสมเด็จพระนางเจ้าสิริกิติ์ พระบรมราชินีนาถ พระบรมราชชนนีพันปีหลวง

ขอแจ้งให้ที่ประชุมทราบ โครงการส่งน้ำและบำรุงรักษามูลล่าง สังกัดสำนักงานชลประทานที่ ๘ กรมชลประทาน แจ้งแผนการระบายน้ำเขื่อนราษีไศล เนื่องจากปัจจุบันฝนตกในพื้นที่ลุ่มน้ำอย่างต่อเนื่อง ทำให้ปริมาณน้ำเข้าเขื่อนเพิ่มสูงขึ้นโครงการส่งน้ำและบำรุงรักษามูลล่างจะดำเนินการพร่องน้ำ ตามมติที่ประชุมระหว่างสำนักงานชลประทานที่ ๖ ที่ ๗ และที่ ๘ เพื่อลดระดับน้ำหน้าเขื่อนที่ระดับบวก ๑๑๖.๕ เมตร ระดับน้ำทะเลปานกลาง ข้อมูล ณ วันที่ ๕ สิงหาคม ๒๕๖๙ ระดับน้ำหน้าเขื่อน ๑๑๗.๓๓ เมตร ระดับน้ำทะเลปานกลาง ดังนั้น โครงการจะดำเนินการชะลอการระบายน้ำและรักษาระดับน้ำไว้ที่ระดับน้ำจนกว่าจะเข้าสู่ฤดูน้ำหลาก จะได้ทำการปรับแผนการระบายน้ำให้เป็นไปตามสถานการณ์ต่อไป จึงขอแจ้งให้ที่ประชุมทราบ

ที่ประชุม - รับทราบ

สำเนาถูกต้อง

(นายอาทิตย์ คำเนาว์)
ปลัดองค์การบริหารส่วนตำบล

/ระเบียบวาระที่ ๒...

ระเบียบวาระที่ ๒ **เรื่อง รับรองรายงานการประชุม**

๒.๑ รับรองรายงานการประชุมสภาองค์การบริหารส่วนตำบลอีเซ สมัยวิสามัญ สมัยที่ ๑ ครั้งที่ ๑ เมื่อวันที่ ๔ สิงหาคม ๒๕๖๙

นายนิรันดร์ ภูมิลา
ประธานสภา อบต.อีเซ

-แจ้งขอมติต่อที่ประชุม เพื่อรับรองรายงานการประชุมสภาองค์การบริหารส่วนตำบลอีเซ ครั้งที่แล้ว คือ สมัยวิสามัญ สมัยที่ ๑ ครั้งที่ ๑ ประจำปี พ.ศ. ๒๕๖๙ เมื่อวันที่ ๔ สิงหาคม ๒๕๖๙ ซึ่งคณะกรรมการตรวจสอบรายงานการประชุมได้ตรวจสอบแล้ว และได้สำเนารายงานการประชุมดังกล่าวให้กับสมาชิกทุกท่านตรวจสอบล่วงหน้าแล้วตามข้อ ๓๓ ของระเบียบกระทรวงมหาดไทยว่าด้วยข้อบังคับการประชุมสภาท้องถิ่น พ.ศ. ๒๕๔๗ แก้ไขเพิ่มเติม (ฉบับที่ ๓) พ.ศ. ๒๕๖๕ มีทั้งหมด ๑๘ หน้า จึงขอให้สมาชิกสภาฯ ทุกท่านได้พิจารณาว่ามีถ้อยคำที่จะต้องแก้ไข เปลี่ยนแปลงหรือไม่ เมื่อไม่มีสมาชิกสภาฯท่านใดมีความประสงค์ขอแก้ไขถ้อยคำหรือ เปลี่ยนแปลงข้อความ ลำดับต่อไปให้สมาชิกสภาฯ รับรองรายงานการประชุมสภาฯ ครั้งที่แล้ว ขอมติที่ประชุมครับ

มติที่ประชุม

-มีมติรับรองรายงานการประชุมสภาองค์การบริหารส่วนตำบลอีเซ สมัยวิสามัญ สมัยที่ ๑ ครั้งที่ ๑ เมื่อวันที่ ๔ สิงหาคม ๒๕๖๙ เมื่อวันที่ ๔ สิงหาคม ๒๕๖๙

มีผู้มาประชุม ๑๒ คน ไม่อยู่ในห้องประชุม - คน

- รับรอง ๑๑ เสียง
- ไม่รับรอง - เสียง
- งดออกเสียง ๑ เสียง

สำเนาถูกต้อง

(นายอาทิตย์ คำเนาว์)
ปลัดองค์การบริหารส่วนตำบล

ระเบียบวาระที่ ๓ **กระทู้ถาม**

-ไม่มี-

ระเบียบวาระที่ ๔ **เรื่อง ที่คณะกรรมการที่สภาท้องถิ่นตั้งขึ้นพิจารณาเสร็จแล้ว**

-ไม่มี-

ระเบียบวาระที่ ๕ **เรื่องที่เสนอใหม่**

๕.๑การพิจารณาร่างข้อบัญญัติงบประมาณรายจ่ายประจำปีงบประมาณ พ.ศ. ๒๕๗๐ ในวาระที่ ๑ ขั้นรับหลักการ

นายนิรันดร์ ภูมิลา
ประธานสภา อบต.อีเซ

-ก่อนที่ฝ่ายบริหารจะได้เสนอร่างข้อบัญญัติงบประมาณรายจ่ายประจำปีงบประมาณ พ.ศ. ๒๕๗๐ ขอให้นายอาทิตย์ คำเนาว์ เลขานุการสภา อบต.อีเซ ได้ชี้แจงข้อกฎหมายที่เกี่ยวข้องทั้งนี้เพื่อให้ผู้ที่เข้าร่วมการประชุมและผู้เข้าร่วมรับฟังการประชุมสภา ฯ ในวันนี้ได้รับทราบถึงขั้นตอนระเบียบในการประชุมสภา อบต. ในวาระนี้

/เรียนท่านประธาน...

นายอาทิตย์ คำเนาว์

เลขานุการสภา อบต.อีเซ -เรียนท่านประธานสภาฯ ท่านรองประธานสภาฯ ท่านสมาชิกสภาฯ ท่านนายกฯ ท่านรองนายกฯ ทั้ง ๒ ท่าน ท่านเลขานุการนายกฯ หัวหน้าส่วนราชการ ตลอดจนผู้ร่วมประชุมทุกท่านครับ **ตามพระราชบัญญัติสภาตำบลและองค์การบริหารส่วนตำบล พ.ศ.๒๕๓๗ และที่แก้ไขเพิ่มเติมถึง (ฉบับที่ ๗) พ.ศ.๒๕๖๒**

มาตรา ๘๗ งบประมาณรายจ่ายประจำปีและงบประมาณรายจ่ายเพิ่มเติมขององค์การบริหารส่วนตำบลให้จัดทำเป็นข้อบัญญัติองค์การบริหารส่วนตำบล และจะเสนอได้ก็แต่โดยนายกองค์การบริหารส่วนตำบลตามระเบียบและวิธีการที่กระทรวงมหาดไทยกำหนด

ถ้าในระหว่างปีงบประมาณใดรายจ่ายซึ่งกำหนดไว้ในงบประมาณไม่พอใช้จ่ายประจำปีนั้นหรือมีความจำเป็นต้องตั้งรายจ่ายขึ้นใหม่ระหว่างปีงบประมาณ ให้จัดทำข้อบัญญัติงบประมาณรายจ่ายเพิ่มเติม

เมื่อสภาองค์การบริหารส่วนตำบลเห็นชอบด้วยกับร่างข้อบัญญัติงบประมาณรายจ่ายประจำปีหรือร่างข้อบัญญัติงบประมาณรายจ่ายเพิ่มเติมแล้ว ให้เสนอนายอำเภอเพื่อขออนุมัติและให้นายอำเภอพิจารณาให้แล้วเสร็จภายในสิบห้าวันนับแต่วันที่ได้รับร่างข้อบัญญัติดังกล่าว

ถ้านายอำเภอไม่อนุมัติต้องแจ้งเหตุผลและส่งคืนให้สภาองค์การบริหารส่วนตำบลเพื่อพิจารณาทบทวนร่างข้อบัญญัตินั้นใหม่ หากพ้นกำหนดเวลาดังกล่าวแล้วนายอำเภอพิจารณาไม่แล้วเสร็จ ให้ถือว่านายอำเภออนุมัติร่างข้อบัญญัติดังกล่าว

ในกรณีที่สภาองค์การบริหารส่วนตำบลมีมติยืนยันตามร่างข้อบัญญัติงบประมาณรายจ่ายประจำปีหรือร่างข้อบัญญัติงบประมาณรายจ่ายเพิ่มเติม ให้นายอำเภอส่งร่างข้อบัญญัตินั้นไปยังผู้ว่าราชการจังหวัดภายในกำหนดเวลาสิบห้าวันนับแต่วันที่สภาองค์การบริหารส่วนตำบลแจ้งมติยืนยันเพื่อให้ผู้ว่าราชการจังหวัดพิจารณาภายในสิบห้าวัน ถ้าผู้ว่าราชการจังหวัดเห็นชอบด้วยกับร่างข้อบัญญัตินั้นให้ผู้ว่าราชการจังหวัดส่งไปยังนายอำเภอเพื่อลงชื่ออนุมัติ ถ้าผู้ว่าราชการจังหวัดไม่เห็นชอบด้วยกับร่างข้อบัญญัตินั้นให้ร่างข้อบัญญัตินั้นเป็นอันตกไป หากพ้นกำหนดเวลาดังกล่าวแล้วยังพิจารณาไม่แล้วเสร็จ ให้ถือว่าผู้ว่าราชการจังหวัดเห็นชอบด้วยกับร่างข้อบัญญัตินั้น

ในการพิจารณาร่างข้อบัญญัติงบประมาณรายจ่ายประจำปีหรือร่างข้อบัญญัติงบประมาณรายจ่ายเพิ่มเติม สภาองค์การบริหารส่วนตำบลต้องพิจารณาให้แล้วเสร็จภายในหกสิบวันนับแต่วันที่ได้รับร่างข้อบัญญัตินั้น เมื่อพ้นกำหนดเวลาดังกล่าวแล้วถ้าสภาองค์การบริหารส่วนตำบลพิจารณาไม่แล้วเสร็จ ให้ถือว่าสภาองค์การบริหารส่วนตำบลให้ความเห็นชอบตามที่นายกองค์การบริหารส่วนตำบลเสนอและให้ดำเนินการตามวรรคสามต่อไป

ถ้าข้อบัญญัติงบประมาณรายจ่ายประจำปีออกไม่ทันปีงบประมาณใหม่ ให้ใช้ข้อบัญญัติงบประมาณรายจ่ายประจำปีในปีงบประมาณที่แล้วไปพลางก่อน

สำเนาถูกต้อง

(นายอาทิตย์ คำเนาว์)
ปลัดองค์การบริหารส่วนตำบล

/ในการพิจารณา...

ในการพิจารณาร่างข้อบัญญัติงบประมาณรายจ่ายประจำปีหรือร่างข้อบัญญัติงบประมาณรายจ่ายเพิ่มเติม สมาชิกสภาองค์การบริหารส่วนตำบลจะแปรญัตติเพิ่มเติมรายการหรือจำนวนในรายการมิได้ แต่อาจแปรญัตติได้ในทางลดหรือตัดทอนรายจ่าย ซึ่งมิได้เป็นรายจ่ายที่เป็นเงินส่งใช้ต้นเงินกู้ ดอกเบี้ยเงินกู้ หรือเงินที่กำหนดให้จ่ายตามกฎหมาย และในการพิจารณาของสภาองค์การบริหารส่วนตำบล การเสนอ การแปรญัตติ หรือการกระทำด้วยประการใดๆ ที่มีผลให้สมาชิกสภาองค์การบริหารส่วนตำบลมีส่วนไม่ว่าโดยทาตรงหรือโดยอ้อมในการใช้งบประมาณรายจ่ายจะกระทำมิได้

ระเบียบกระทรวงมหาดไทย ว่าด้วยข้อบังคับการประชุมสภาท้องถิ่น พ.ศ. ๒๕๔๗ แก้ไขเพิ่มเติมถึง (ฉบับที่ ๓) พ.ศ. ๒๕๖๕

ข้อ ๕๘ ญัตติร่างข้อบัญญัติงบประมาณ ให้ผู้บริหารท้องถิ่นยื่นต่อสภาท้องถิ่นตามแบบและวิธีการภายในระยะเวลาที่กำหนดไว้ในระเบียบกระทรวงมหาดไทยว่าด้วยวิธีการงบประมาณ

ข้อพิจารณา

ให้ที่ประชุมพิจารณาร่างข้อบัญญัติงบประมาณรายจ่าย ประจำปีงบประมาณ พ.ศ. ๒๕๗๐ (วาระที่ ๑ ขั้นรับหลักการ) ตามขั้นตอนในประเด็น ดังนี้

ปรึกษาและลงมติว่าจะรับหลักการแห่งร่างข้อบัญญัติงบประมาณรายจ่ายประจำปีงบประมาณ พ.ศ. ๒๕๗๐ หรือไม่ กรณีที่มีสมาชิกสภาท้องถิ่นประสงค์จะอภิปราย ห้ามลงมติก่อนที่สมาชิกท้องถิ่นได้อภิปรายเรื่องนั้นพอสมควรแล้วจึงเสนอให้ที่ประชุมพิจารณา

นายนิรันดร์ ภูมิลา
ประธานสภา อบต.อีเซ

-ขอบคุณท่านเลขานุการสภาฯ ได้ชี้แจ้งรายละเอียดระเบียบข้อกฎหมาย ด้วยคณะผู้บริหารองค์การบริหารส่วนตำบลอีเซ ได้เสนอร่างข้อบัญญัติงบประมาณรายจ่ายประจำปีงบประมาณ ๒๕๗๐ ต่อสภาองค์การบริหารส่วนตำบลอีเซ เพื่อให้สภาองค์การบริหารส่วนตำบลอีเซ พิจารณาให้ความเห็นชอบนั้น **การพิจารณาร่างข้อบัญญัติงบประมาณรายจ่ายประจำปีงบประมาณ ๒๕๗๐ วาระที่ ๑ ขั้นรับหลักการ** ขอเชิญท่านนายกองค์การบริหารส่วนตำบลอีเซ ได้แถลงรายละเอียดต่อที่ประชุมสภาฯ ครับ

สำเนาถูกต้อง

(นายอาทิตย์ คำเนาว์)
ปลัดองค์การบริหารส่วนตำบล

/คำแถลงงบประมาณ...

คำแถลงงบประมาณ

ประกอบงบประมาณรายจ่ายประจำปีงบประมาณ พ.ศ. ๒๕๗๐

นายสุวรรณ โสดา

นายก อบต.อีเซ

-เรียนประธานสภาฯ และสมาชิกสภาองค์การบริหารส่วนตำบลอีเซทุกท่าน บัดนี้ถึงเวลาที่คณะผู้บริหารขององค์การบริหารส่วนตำบลอีเซ จะได้เสนอร่างข้อบัญญัติงบประมาณรายจ่ายประจำปีต่อสภาองค์การบริหารส่วนตำบลอีเซ อีกครั้งหนึ่ง ฉะนั้นในโอกาสนี้ ผู้บริหารองค์การบริหารส่วนตำบลอีเซ จึงขอชี้แจงให้ท่านประธานและสมาชิกทุกท่านได้ทราบถึงสถานะการคลัง ตลอดจนหลักการและแนวนโยบายการดำเนินการในปีงบประมาณ พ.ศ. ๒๕๗๐ ดังต่อไปนี้

๑. สถานการณ์คลัง

๑.๑ งบประมาณรายจ่ายทั่วไป

ในปีงบประมาณ พ.ศ. ๒๕๖๙ ณ วันที่ ๖ สิงหาคม ๒๕๖๙ องค์กรปกครองส่วนท้องถิ่นมีสถานะการเงิน ดังนี้

๑.๑.๑ เงินฝากธนาคาร จำนวน ๑๗,๔๑๓,๓๑๖.๘๗ บาท

๑.๑.๒ เงินสะสม จำนวน ๙๗,๘๖๗,๒๐๔.๘๔ บาท

๑.๑.๓ รายการกันเงินไว้แบบก่อหนี้ผูกพันและยังไม่ได้เบิกจ่าย จำนวน ๓ โครงการ รวม ๔๐,๙๘๘.๗๘ บาท

๑.๑.๔ รายการที่ได้กันเงินไว้โดยยังไม่ได้ก่อหนี้ผูกพัน จำนวน ๐ โครงการ รวม ๐.๐๐ บาท

๑.๒ เงินกู้คงค้าง ๐ บาท

๒. การบริหารงบประมาณในปีงบประมาณ พ.ศ. ๒๕๖๘

๒.๑ รายรับจริงทั้งสิ้น ๓๒,๗๔๒,๐๖๓.๖๘ บาท ประกอบด้วย

หมวดภาษีอากร	จำนวน	๑๔๒,๔๖๒.๔๘ บาท
หมวดค่าธรรมเนียม ค่าปรับ และใบอนุญาต	จำนวน	๓๖,๙๖๑.๐๐ บาท
หมวดรายได้จากทรัพย์สิน	จำนวน	๙๗,๖๕๖.๔๗ บาท
หมวดรายได้จากสาธารณูปโภคและการพาณิชย์	จำนวน	๑,๐๙๗,๔๙๘.๐๐ บาท
หมวดรายได้เบ็ดเตล็ด	จำนวน	๑๑,๐๐๓.๗๒ บาท
หมวดรายได้จากทุน	จำนวน	๔,๕๐๐.๐๐ บาท
หมวดภาษีจัดสรร	จำนวน	๑๗,๗๔๔,๓๒๒.๗๙ บาท
หมวดเงินอุดหนุนทั่วไป	จำนวน	๑๓,๖๐๗,๖๕๙.๖๙ บาท

สำเนาถูกต้อง

(นายอาทิตย์ คำเนาว์)

ปลัดองค์การบริหารส่วนตำบล

/คำแถลงงบประมาณ...

คำแถลงงบประมาณ

ประกอบงบประมาณรายจ่ายประจำปีงบประมาณ พ.ศ. ๒๕๗๐

องค์การบริหารส่วนตำบลอีเซ

อำเภอโพธิ์ศรีสุวรรณ จังหวัดศรีสะเกษ

๑.รายรับ

รายรับ	รายรับจริง ปี ๒๕๖๘	ประมาณการ ปี ๒๕๖๙	ประมาณการ ปี ๒๕๗๐
รายได้จัดเก็บเอง			
หมวดภาษีอากร	๑๔๒,๔๖๒.๐๑	๑๕๔,๖๐๐.๐๐	๑๕๐,๐๐๐.๐๐
หมวดค่าธรรมเนียม ค่าปรับ และใบอนุญาติ	๓๖,๙๖๑.๐๐	๑๑๘,๔๐๐.๐๐	๓๒,๖๐๐.๐๐
หมวดรายได้จากทรัพย์สิน	๙๗,๖๕๖.๔๗	๑๒๐,๐๐๐.๐๐	๑๒๐,๐๐๐.๐๐
หมวดรายได้จากสาธารณูปโภค และกิจการพาณิชย์	๑,๐๙๗,๔๙๘.๐๐	๖๓๐,๐๐๐.๐๐	๑,๕๐๐,๐๐๐.๐๐
หมวดรายได้เบ็ดเตล็ด	๑๑,๐๐๓.๗๒	๖๑,๐๐๐.๐๐	๕๑,๐๐๐.๐๐
หมวดรายได้จากทุน	๔,๕๐๐.๐๐	๑๐,๐๐๐.๐๐	๑๐,๐๐๐.๐๐
รวมรายได้จัดเก็บเอง	๑,๓๙๐,๐๘๑.๒๐	๑,๐๙๔,๐๐๐.๐๐	๑,๘๖๓,๖๐๐.๐๐
รายได้ที่รัฐบาลเก็บแล้วจัดสรรให้องค์กรปกครองท้องถิ่น			
หมวดภาษีจัดสรร	๑๗,๗๔๔,๓๒๒.๗๙	๑๙,๒๐๖,๐๐๐.๐๐	๑๙,๓๓๖,๔๐๐.๐๐
รวมรายได้ที่รัฐบาลเก็บแล้วจัดสรรให้องค์กรปกครองท้องถิ่น	๑๗,๗๔๔,๓๒๒.๗๙	๑๙,๒๐๖,๐๐๐.๐๐	๑๙,๓๓๖,๔๐๐.๐๐
รายได้ที่รัฐบาลอุดหนุนให้องค์กรปกครองส่วนท้องถิ่น			
หมวดเงินอุดหนุนทั่วไป	๑๓,๖๐๗,๖๕๙.๖๙	๑๗,๒๐๐,๐๐๐.๐๐	๑๕,๖๐๐,๐๐๐.๐๐
รวมรายได้ที่รัฐบาลอุดหนุนให้องค์กรปกครองส่วนท้องถิ่น	๑๓,๖๐๗,๖๕๙.๖๙	๑๗,๒๐๐,๐๐๐.๐๐	๑๕,๖๐๐,๐๐๐.๐๐
รวม	๓๒,๗๔๒,๐๖๓.๖๘	๓๗,๕๐๐,๐๐๐.๐๐	๓๖,๘๐๐,๐๐๐.๐๐

๒.รายจ่าย

รายจ่าย	รายจ่ายจริง ปี ๒๕๖๘	ประมาณการ ปี ๒๕๖๙	ประมาณการ ปี ๒๕๗๐
จ่ายจากงบประมาณ			
งบกลาง	๘,๒๑๔,๑๗๒.๙๙	๘,๕๐๓,๓๓๐.๐๐	๙,๓๕๗,๗๖๔.๐๐
งบบุคลากร	๑๑,๕๘๒,๑๘๙.๗๗	๑๕,๖๑๑,๑๔๕.๐๐	๑๖,๓๓๑,๕๒๐.๐๐
งบดำเนินงาน	๗,๖๕๙,๓๙๐.๐๓	๘,๔๔๖,๐๒๕.๐๐	๙,๑๘๕,๑๖๕.๐๐
งบลงทุน	๒,๙๘๔,๘๒๑.๗๙	๒,๘๗๑,๕๐๐.๐๐	๖๗๘,๗๕๑.๐๐
งบเงินอุดหนุน	๑,๗๑๕,๒๒๓.๗๕	๒,๐๖๘,๐๐๐.๐๐	๑,๒๔๖,๘๐๐.๐๐
รวมจ่ายจากงบประมาณ	๓๒,๑๕๕,๗๙๘.๓๓	๓๗,๕๐๐,๐๐๐.๐๐	๓๖,๘๐๐,๐๐๐.๐๐

สำเนาถูกต้อง

(นายอาทิตย์ คำเนาว์)

ปลัดองค์การบริหารส่วนตำบล

/บันทึกหลักการ...

บันทึกหลักการและเหตุผล
ประกอบร่างข้อบัญญัติงบประมาณรายจ่าย
ประจำปีงบประมาณ พ.ศ. ๒๕๗๐ ขององค์การบริหารส่วนตำบลอีเซ
อำเภอโพธิ์ศรีสุวรรณ จังหวัดศรีสะเกษ

ด้าน	รวม
ด้านบริหารทั่วไป	
แผนงานบริหารงานทั่วไป	๑๒,๖๓๗,๑๒๐
แผนงานการรักษาความสงบภายใน	๑,๗๒๑,๗๖๐
ด้านบริการชุมชนและสังคม	
แผนงานการศึกษา	๕,๗๖๖,๐๐๕
แผนงานสาธารณสุข	๘๒๑,๘๘๐
แผนงานสังคมสงเคราะห์	๑,๒๒๓,๒๔๐
แผนงานสร้างความเข้มแข็งของชุมชน	๓๐,๐๐๐
แผนงานการศาสนา วัฒนธรรม และนันทนาการ	๑,๐๗๔,๕๖๐
ด้านการเศรษฐกิจ	
แผนงานอุตสาหกรรมและการโยธา	๒,๒๖๘,๘๗๑
แผนงานการเกษตร	๘๕๘,๗๒๐
แผนงานการพาณิชย์	๑,๐๔๐,๐๘๐
ด้านการดำเนินงานอื่น	
แผนงานงบกลาง	๙,๓๕๗,๗๖๔
งบประมาณรายจ่ายทั้งสิ้น	๓๖,๘๐๐,๐๐๐

สำหรับรายละเอียดงบประมาณรายจ่ายของทั้ง ๑๑ แผนงานขอให้สมาชิกทุกท่านพิจารณารายละเอียด จากรายละเอียดงบประมาณรายจ่าย ประจำปีงบประมาณ พ.ศ. ๒๕๗๐ พร้อมทั้งรายละเอียดงบประมาณตามร่างโครงการฯ ซึ่งได้สำเนาร่างแจกทุกท่านแล้ว

นายถาวร แพงยา
รองประธานสภา อบต.อีเซ -เรียนท่านประธานสภาฯ ท่านเลขานุการสภาฯ ท่านสมาชิกสภาฯ ท่านนายกฯ ท่านรองนายกฯ ทั้ง ๒ ท่าน ท่านเลขานุการนายกฯ หัวหน้าส่วนราชการ ตลอดจนผู้ร่วมประชุมทุกท่านครับ ขอเสนอเนื่องจากบัดนี้เวลา ๑๒.๐๐ น. อาศัยอำนาจตามระเบียบกระทรวงมหาดไทยว่าด้วยข้อบังคับการประชุมสภาท้องถิ่น พ.ศ. ๒๕๔๗ แก้ไขเพิ่มเติมถึง (ฉบับที่ ๓) พ.ศ. ๒๕๖๕ ข้อ ๓๐ ถ้าประธานสภาท้องถิ่นเห็นเป็นการสมควรจะสั่งให้หยุดพักการประชุมสภาท้องถิ่นไว้ชั่วคราวก็ได้ ขอพักเพื่อรับประทานอาหารกลางวัน/อาหาร

สำเนาถูกต้อง

/ขอมติที่ประชุม

(นายอาทิตย์ คำเนาว์)
ปลัดองค์การบริหารส่วนตำบล

นายนิรันดร์ ภูมิลา
ประธานสภา อบต.อีเซ -ขอมติที่ประชุมให้หยุดพักการประชุมสภาท้องถิ่นชั่วคราวตามระเบียบกระทรวงมหาดไทยว่าด้วยข้อบังคับการประชุมสภาท้องถิ่น พ.ศ. ๒๕๔๗ แก้ไขเพิ่มเติมถึง (ฉบับที่ ๓) พ.ศ. ๒๕๖๕ ข้อ ๓๐ ถ้าประธานสภาท้องถิ่นเห็นเป็นการสมควรจะสั่งให้หยุดพักการประชุมสภาท้องถิ่นไว้ชั่วคราวก็ได้

มติที่ประชุม -มติที่ประชุมสภาฯเห็นชอบให้พักการประชุมจำนวน ๑ ชั่วโมง และเข้าประชุมต่อในเวลา ๑๓.๐๐ น

มีผู้มาประชุม ๑๒ คน ไม่อยู่ในห้องประชุม - คน
- เห็นชอบ ๑๑ เสียง
- ไม่เห็นชอบ - เสียง
- งดออกเสียง ๑ เสียง

สำเนาถูกต้อง
(นายอาทิตย์ คำเนาว์)
ปลัดองค์การบริหารส่วนตำบล

นายนิรันดร์ ภูมิลา
ประธานสภา อบต.อีเซ - บัดนี้ถึงเวลา ๑๓.๐๐ น. เป็นการประชุมตามระเบียบวาระฯต่อนะครับขอเชิญเลขานุการสภาฯ นับองค์ประชุมครับ

นายอาทิตย์ คำเนาว์
เลขานุการสภา อบต.อีเซ -องค์ประชุมขณะนี้มีจำนวน ๑๒ เสียง รวมท่านประธานสภาฯด้วยครับ

นายนิรันดร์ ภูมิลา
ประธานสภา อบต.อีเซ -ตามที่ท่านนายกองค์การบริหารส่วนตำบลอีเซ ได้ชี้แจงแถลงรายละเอียดของร่างข้อบัญญัติงบประมาณรายจ่าย ประจำปีงบประมาณ พ.ศ. ๒๕๗๐ ต่อสมาชิกสภาฯไปแล้ว มีสมาชิกสภาฯท่านใดจะขออภิปรายสอบถามเพิ่มเติมหรือไม่

นายนิรันดร์ ภูมิลา
ประธานสภา อบต.อีเซ -ขออนุญาตสอบถามแผนงานการพาณิชย์ งานกิจจการประปา เกี่ยวกับโครงการจ้างเหมาบริการบำรุงรักษาและซ่อมแซมระบบผลิตน้ำประปา POG TANK ขนาดใหญ่ ที่ได้เพิ่มเติมแผนพัฒนาท้องถิ่น (พ.ศ. ๒๕๖๖ – ๒๕๗๐) เพิ่มเติมครั้งที่ ๑/๒๕๖๙ คืออยากให้มีในข้อบัญญัติงบประมาณรายจ่าย ประจำปี พ.ศ. ๒๕๗๐ เพื่อให้ระบบน้ำประปาได้รับการดูแล จะได้มีคุณภาพมากยิ่งขึ้น เชิญท่านนายกฯชี้แจงรายละเอียดครับ

นายสุวรรณ โสดา
นากยก อบต.อีเซ -เรียนท่านประธานสภาฯ และผู้เข้าร่วมประชุมทุกท่านครับ ในส่วนที่ได้เพิ่มเติมแผนพัฒนาท้องถิ่น (พ.ศ. ๒๕๖๖-๒๕๗๐) เพิ่มเติมครั้งที่ ๑/๒๕๖๙ โครงการจ้างเหมาบริการบำรุงรักษาและซ่อมแซมระบบผลิตน้ำประปา POG TANK ขนาดใหญ่ งบประมาณ ๒๗๐,๐๐๐ บาท ในพื้นที่ตำบลอีเซเรามีอยู่ ๓ จุด ซึ่งงบประมาณที่จะตั้งไว้ในข้อบัญญัติงบประมาณรายจ่าย ประจำปี พ.ศ. ๒๕๗๐ ไม่เพียงพอ แต่จะดำเนินการเสนอกรมส่งเสริมส่วนท้องถิ่นเพื่อจัดสรรคงบประมาณมาซ่อมแซม การเสนอจึงต้องมีความจำเป็นบรรจุไว้ในแผนพัฒนาฯ จึงไม่ได้ตั้งโครงการดังกล่าวไว้ในข้อบัญญัติงบประมาณรายจ่าย ประจำปี พ.ศ. ๒๕๗๐

/ขออนุญาต...

นายนิรันดร์ ภูมิลา
ประธานสภา อบต.อีเซ -ขออนุญาตถามแผนงานอุตสาหกรรมและการโยธา งานก่อสร้าง โครงการรางระบายน้ำจากบ้านนางประยงค์ มงคลชัยพาณิช ถึงบ้านนายสเถียร สิทธิ หมู่ที่ ๕ ตำบลอีเซ การก่อสร้างจะดำเนินาการระบายน้ำไปทิศทางใด เชิญท่านนายกฯชี้แจงรายละเอียดครับ

นายสุวรรณ โสดา
นายก อบต.อีเซ -เรียนท่านประธานสภาฯ และผู้เข้าร่วมประชุมทุกท่านครับ โครงการรางระบายน้ำจากบ้านนางประยงค์ มงคลชัยพาณิช ถึงบ้านนายสเถียร สิทธิ หมู่ที่ ๕ ตำบลอีเซ งบประมาณที่ตั้งไว้ในข้อบัญญัติงบประมาณรายจ่าย ประจำปี พ.ศ. ๒๕๗๐ จำนวน ๓๖๐,๐๐๐ บาท กว้าง ๐.๓๐ เมตร ยาว ๑๑๔ เมตร ลึก ๐.๕๐ เมตร รายละเอียดตามประมาณมาณการก่อสร้าง และตามแบบแปลนที่องค์การบริหารส่วนตำบลอีเซกำหนด การดำเนินก่อสร้างจะให้กองช่าง ผู้ควบคุมงาน และผู้รับจ้างตรวจสอบสำรวจจุดระบายน้ำก่อนลงหน้างาน เพื่อแก้ไขปัญหาความเดือดร้อนของประชาชน

สมปอง พงษาปาน
ส.อบต. หมู่ที่ ๒ -เรียนท่านประธานสภาฯ ท่านรองประธานสภาฯ ท่านายกฯ ตลอดจนผู้ร่วมประชุมทุกท่านครับ ขอสอบถามแผนงานสาธารสุข งบดำเนินงาน

๑.โครงการสัตว์ปลอดโรค คนปลอดภัย จากโรคพิษสุนัขบ้า ตามพระปณิธานศาสตราจารย์ ดร.สมเด็จพระเจ้าน้องนางเธอ เจ้าฟ้าจุฬาภรณวลัยลักษณ์ อัครราชกุมารี กรมพระศรีสวางควัฒน วรขัตติยราชนารี งบประมาณ จำนวน ๕๐,๐๐๐ บาท

๒.โครงการสำหรับสำรวจข้อมูลจำนวนสัตว์และขึ้นทะเบียนสัตว์ ตามโครงการสัตว์ปลอดโรค คนปลอดภัย จากโรคพิษสุนัขบ้า ตามพระปณิธานศาสตราจารย์ ดร.สมเด็จพระเจ้าน้องนางเธอ เจ้าฟ้าจุฬาภรณวลัยลักษณ์ อัครราชกุมารี กรมพระศรีสวางควัฒน วรขัตติยราชนารี งบประมาณ จำนวน ๕,๐๐๐ บาท

ทั้ง ๒ โครงการเดียวกันหรือไม่ ในละเอียดโครงการไม่มีการจัดซื้อจัดจ้างวัคซีน

นายนิรันดร์ ภูมิลา
ประธานสภา อบต.อีเซ -เชิญท่านนายกฯชี้แจงรายละเอียดต่อที่ประชุมครับ

นายสุวรรณ โสดา
นายก อบต.อีเซ -ขออนุญาตท่านประธานสภาฯ ขอเชิญท่านปลัด อบต.อีเซ ปฏิบัติหน้าที่เลขานุการสภาฯ ชี้แจ้งต่อที่ประชุมครับ

สำเนาถูกต้อง

(นายอาทิตย์ คำเนาว์)
ปลัดองค์การบริหารส่วนตำบล

/เรียนท่านประธาน...

นายอาทิตย์ คำเนาว์

เลขานุการสภา อบต.อีเซ -เรียนท่านประธานสภาฯ ท่านสมาชิกสภาฯ ผู้ร่วมประชุมทุกท่านครับ แผนงานสาธารณสุข งบดำเนินงาน โครงการสัตว์ปลอดโรค คนปลอดภัยจากโรคพิษสุนัขบ้าฯ ตั้งไว้ ๕๐,๐๐๐ บาท และโครงการสำรวจข้อมูลจำนวนสัตว์และขึ้นทะเบียนสัตว์ฯตั้งไว ๕,๐๐๐ บาท

ขอนำเรียนต่อที่ประชุมสภาฯ งบประมาณที่ตั้งไว้เป็นงบอุดหนุนตามพระปณิธานศาสตราจารย์ ดร.สมเด็จพระเจ้าน้องนางเธอ เจ้าฟ้าจุฬาภรณวลัยลักษณ์ อัครราชกุมารี กรมพระศรีสวางควัฒน วรขัตติยราชนารี และงบประมาณรายจ่ายขององค์การบริหารส่วนตำบลอีเซ ทั้ง ๒ โครงการเป็นโครงเชื่อมโยงกัน ก่อนจัดทำโครงการสัตว์ปลอดโรค คนปลอดภัย จากโรคพิษสุนัขบ้าฯ จะต้องออกสำรวจจำนวนสัตว์ในพื้นที่ตำบลอีเซของเรามีจำนวนเท่าไหร่

ส่วนค่าใช้จ่ายดำเนินการโครงการฯ การจัดซื้อจัดจ้างวัคซีน จะจัดอยู่ในหมวดของค่าวัสดุ และอุปกรณ์ เช่น เครื่องมือแพทย์ วัคซีน อื่นๆ

นายนิรันดร์ ภูมิลา

ประธานสภา อบต.อีเซ -ขออนุญาตถามแผนงานการศาสนา **วัฒนธรรม และนัทนาการ งานกีฬาและนันทนาการ** โครงการมินิมาราธอน (EsayRun) งบประมาณที่ตั้งไว้ จำนวน ๓๐,๐๐๐ บาท เชิญท่านนายกฯ ชี้แจ้งรายละเอียดครับ

นายสุวรรณ โสดา

นายก อบต.อีเซ -เรียนท่านประธานสภาฯ และผู้เข้าร่วมประชุมทุกท่านครับ กิจกรรมมินิมาราธอน (EsayRun) เดิมจะอยู่ในโครงการสืบสานประเพณีวัฒนธรรมสายน้ำลุ่มน้ำห้วยทับทันเชื่อมสัมพันธ์สุรินทร์ - ศรีสะเกษ เนื่องจากงบประมาณที่ตั้งไว้ไม่เพียงพอ จึงเห็นควรตั้งงบประมาณรายจ่ายโครงการมินิมาราธอน (EsayRun) งบประมาณที่ตั้งไว้ จำนวน ๓๐,๐๐๐ บาท เพื่อเป็นค่าใช้จ่ายในโครงการ เช่น ค่าสถานที่ อุปกรณ์แข่งขัน เงินรางวัล และอื่นๆ จึงได้เพิ่มโครงการใหม่ในข้อบัญญัติงบประมาณรายจ่ายประจำปี พ.ศ. ๒๕๗๐ จึงขอชี้แจงรายละเอียดต่อที่ประชุมทราบ

นายถาวร แพงยา

รองประธานสภา อบต.อีเซ -เรียนท่านประธานสภาฯ และผู้เข้าร่วมประชุมทุกท่านครับ ขอสอบถาม**แผนงานการรักษาความสงบภายใน งบอุดหนุน** โครงการศูนย์ปฏิบัติการร่วมในการช่วยเหลือประชาชน งบประมาณที่ตั้งไว้ จำนวน ๗๐,๐๐๐ บาท **งบดำเนินงาน** โครงการช่วยเหลือผู้ประสบสาธารณภัยตำบลอีเซ งบประมาณที่ตั้งไว้ จำนวน ๖๐,๐๐๐ บาท อยากทรายละเอียดเพิ่มเติมครับ

นายนิรันดร์ ภูมิลา

ประธานสภา อบต.อีเซ -เชิญท่านนายกฯชี้แจงรายละเอียดต่อที่ประชุมครับ

สำเนาถูกต้อง

/ขออนุญาตท่าน...

(นายอาทิตย์ คำเนาว์)
ปลัดองค์การบริหารส่วนตำบล

นายสุวรรณ โสดา
นายก อบต.อีเซ -ขออนุญาตท่านประธานสภาฯ ขอเชิญท่านปลัด อบต.อีเซ ปฏิบัติหน้าที่เลขานุการสภาฯ ชี้แจ้งต่อที่ประชุมครับ

นายอาทิตย์ คำเนาว์
เลขานุการสภา อบต.อีเซ -เรียนท่านประธานสภาฯ ท่านสมาชิกสภาฯ ผู้ร่วมประชุมทุกท่านครับ แผนงานการรักษาความสงบภายใน

งบอุดหนุน โครงการศูนย์ปฏิบัติการร่วมในการช่วยเหลือประชาชน งบประมาณที่ตั้งไว้ จำนวน ๗๐,๐๐๐ บาท รายละเอียดของโครงการจ้างเหมาเจ้าหน้าที่ประจำศูนย์ช่วยเหลือประชาชน จำนวน ๒ คน ค่าตอบแทนคนละ ๑๐,๐๐๐ บาท ต่อเดือน และค่าวัสดุอุปกรณ์ประจำศูนย์น เช่น การซื้อกระดาษ ซื้อปากกา และวัสดุสำนักงานต่างๆ เทศบาลตำบลโดดจึงได้จัดโครงการและของบอุดหนุน องค์กรปกครองส่วนท้องถิ่นแห่งละ ๗๐,๐๐๐ บาท

งบดำเนินงาน โครงการช่วยเหลือผู้ประสบสาธารณภัยตำบลอีเซ งบประมาณที่ตั้งไว้ จำนวน ๖๐,๐๐๐ บาท รายละเอียดจะเป็นการช่วยเหลือ เพื่อฟื้นฟูเยียวยาในส่วนของผู้ที่ได้รับประสบภัย เช่น ค่าซ่อมแซมที่อยู่อาศัย ค่าทำศพ ค่าช่วยเหลือด้านการเกษตร เป็นต้น ในการช่วยเหลือดังกล่าวจะต้องมีการสำรวจ จำนวนผู้ได้รับประสบภัย รายงานต่อคณะกรรมการช่วยเหลือประชาชน ซึ่งคณะกรรมการก็จะพิจารณาให้ความช่วยเหลือนะครับ ในด้านต่างๆ ครับ

นายถาวร แพงยา
รองประธานสภา อบต.อีเซ -เรียนท่านประธานฯ ขออนุญาตสอบถามแผนงานเกษตร ตามที่นโยบายของผู้บริหารอยากให้พื้นที่ตำบลอีเซเรา เป็นพื้นที่สีเขียว ซึ่งตามร่างข้อบัญญัติงบประมาณรายจ่ายประจำปี พ.ศ. ๒๕๗๐ แผนงานเกษตรที่ยังขาดหายไป ส่งเสริมงานเกษตรในพื้นที่ตำบลอีเซโครงการทางด้านอบรมให้ความรู้ทางด้านเกษตร เช่น การทำปุ๋ย การตรวจคุณภาพของดิน และอื่นๆ อยากเสนอให้มีการส่งเสริมงานเกษตรให้พี่น้องเราได้ความรู้เพิ่มมากขึ้น

สำเนาถูกต้อง
(นายอาทิตย์ คำเนาว์)
ปลัดองค์การบริหารส่วนตำบล

นายนิรันดร์ ภูมิลา
ประธานสภา อบต.อีเซ -เชิญท่านนายกฯชี้แจงรายละเอียดต่อที่ประชุมครับ

นายสุวรรณ โสดา
นายก อบต.อีเซ เรียนท่านประธานสภาฯ และผู้เข้าร่วมประชุมทุกท่านครับ แนวนโยบายด้านการเกษตรเบื้องต้นเราดำเนินการในเรื่องของการบริหารจัดการน้ำ ที่กระจายน้ำไปยังพื้นที่ทำนาเกษตรต่างๆ ในตำบลอีเซเรา แต่ส่วนในการส่งเสริมให้ความรู้กับพี่น้องประชาชน เนื่องจากข้อบัญญัติงบประมาณรายจ่าย ประจำปี ๒๕๗๐ ของเราไม่เพียงพอที่จะตั้งงบประมาณไว้ในปี พ.ศ. ๒๕๗๐ แต่ทางองค์การบริหารส่วนตำบลอีเซจะดำเนินการติดตามพี่น้องประชาชน โดยให้สามารถให้ความรู้โดยไม่ใช้งบประมาณต่อไปครับ

/ขออนุญาต...

นายนิรันดร์ ภูมิลา
ประธานสภา อบต.อีเซ

-สำหรับการพิจารณาร่างข้อบัญญัติงบประมาณรายจ่ายประจำปี งบประมาณ ๒๕๗๐ มีสมาชิกท่านใดจะอภิปราย เพิ่มเติมอีกหรือไม่ สำหรับวาระที่ ๑ ขั้นรับหลักการ ถ้าไม่มีถือว่าปิดการอภิปราย ขอเสนอให้ที่ประชุมสภาฯได้ลงมติว่าจะเห็นชอบรับหลักการร่างข้อบัญญัติ เรื่องงบประมาณรายจ่ายประจำปีงบประมาณ พ.ศ. ๒๕๗๐ หรือไม่โปรดลงมติ

มติที่ประชุม

- มีมติรับหลักการในวันที่ ๑๓ สิงหาคม พ.ศ. ๒๕๖๙ เวลา ๑๕.๐๐ น.

มีผู้มาประชุม ๑๒ คน ไม่อยู่ในห้องประชุม - คน
- เห็นชอบ ๑๑ เสียง
- ไม่เห็นชอบ - เสียง
- งดออกเสียง ๑ เสียง (ประธาน)

๕.๒ การเลือกคณะกรรมการแปรญัตติร่างข้อบัญญัติงบประมาณรายจ่ายประจำปี งบประมาณ พ.ศ. ๒๕๗๐

นายนิรันดร์ ภูมิลา
ประธานสภา อบต.อีเซ

-เมื่อสมาชิกสภาฯ มีมติเห็นชอบรับหลักการร่างข้อบัญญัติงบประมาณรายจ่ายประจำปีงบประมาณ พ.ศ. ๒๕๗๐ แล้วขอให้ที่ประชุมสภาฯ ได้เสนอรายชื่อสมาชิกสภา อบต. เพื่อคัดเลือกเป็นคณะกรรมการแปรญัตติ ซึ่งคณะกรรมการแปรญัตติ ประกอบด้วย จำนวน ๓ คน แต่ไม่เกิน ๗ คน โดยสมาชิกสภาฯ เสนอชื่อกันเอง มีผู้รับรอง ๒ คน ให้เลือกทีละคนจนครบตามจำนวนที่กำหนด ก่อนอื่นผมขอให้ประชุมได้กำหนดคณะกรรมการแปรญัตติจะมีกี่คนขอให้ท่านสมาชิกสภา เสนอครับ

ในการนี้ผมขอให้เลขานุการสภาองค์การบริหารส่วนตำบลอีเซชี้แจงข้อระเบียบที่เกี่ยวข้องครับ

นายอาทิตย์ คำเนาว์
เลขานุการสภา อบต.อีเซ

-เรียนท่านประธานสภาฯ ท่านรองประธานสภาฯ คณะผู้บริหารฯ สมาชิกสภาฯและผู้เข้าร่วมประชุมทุกท่านครับ ขอชี้แจงกฎหมายที่เกี่ยวข้องดังนี้

ระเบียบกระทรวงมหาดไทยว่าด้วยข้อบังคับการประชุมสภาท้องถิ่น พ.ศ. ๒๕๔๗ (แก้ไขเพิ่มเติมถึง (ฉบับที่ ๓) พ.ศ. ๒๕๖๕)

ข้อ ๑๐๓ คณะกรรมการสภาท้องถิ่นมี ๒ ประเภท คือ

(๑) คณะกรรมการสามัญ ประกอบด้วยสมาชิกสภาท้องถิ่น มีจำนวนไม่น้อยกว่าสามคนแต่ไม่เกินเจ็ดคน

(๒) คณะกรรมการวิสามัญ ประกอบด้วยสมาชิกสภาท้องถิ่น หรือบุคคลที่ไม่ได้เป็นสมาชิกสภาท้องถิ่น มีจำนวนไม่น้อยกว่าสามแต่ไม่เกินเจ็ดคน

สำเนาถูกต้อง

(นายอาทิตย์ คำเนาว์)
ปลัดองค์การบริหารส่วนตำบล

/ข้อ ๑๐๗...

นายอาทิตย์ คำเนาว์
เลขานุการสภา อบต.อีเซ

ข้อ ๑๐๗ ภายใต้บังคับข้อ ๑๐๓ วิธีเลือกคณะกรรมการสภาท้องถิ่นให้สมาชิกสภาท้องถิ่นหรือผู้บริหารท้องถิ่นเสนอชื่อสมาชิกสภาท้องถิ่นหรือบุคคลที่ไม่ได้เป็นสมาชิกสภาท้องถิ่น แล้วแต่กรณี ในกรณีที่สมาชิกสภาท้องถิ่นเป็นผู้เสนอต้องมีสมาชิกสภาท้องถิ่นรับรองไม่น้อยกว่าสองคน เว้นแต่สภาท้องถิ่นใดมีสมาชิกสภาท้องถิ่นเท่าที่มีอยู่น้อยกว่าแปดคนให้มีสมาชิกสภาท้องถิ่นรับรองหนึ่งคน ส่วนกรณีที่ผู้บริหารท้องถิ่นเป็นผู้เสนอไม่ต้องมีผู้รับรอง

การเสนอชื่อให้เสนอได้โดยไม่จำกัดจำนวน เว้นแต่ที่ประชุมมีมติเป็นอย่างอื่น และให้นำวิธีการเลือกตามข้อ ๑๒ และข้อ ๑๔ มาใช้บังคับโดยอนุโลม เว้นแต่การลงคะแนนให้ใช้วิธียกมือขึ้นพ้นศีรษะ

การเลือกกรรมการวิสามัญของสภาท้องถิ่นเพื่อพิจารณาร่างข้อบัญญัติท้องถิ่นที่ผู้มีสิทธิเลือกตั้งเข้าชื่อเสนอตามกฎหมายว่าด้วยการเข้าชื่อเสนอข้อบัญญัติท้องถิ่นให้สภาท้องถิ่นแต่งตั้งผู้แทนของผู้เข้าชื่อตามลำดับรายชื่อผู้แทนของผู้เข้าชื่อที่จะมีอำนาจดำเนินกิจการที่เกี่ยวข้องกับการเสนอและการพิจารณาข้อบัญญัติท้องถิ่นเป็นกรรมการวิสามัญไม่น้อยกว่าหนึ่งในสามของจำนวนกรรมการวิสามัญทั้งหมด

นายนิรันดร์ ภูมิลา
ประธานสภา อบต.อีเซ -ตามระเบียบข้อกฎหมายที่เลขานุการสภาฯ ได้ชี้แจ้งต่อที่ประชุมขอให้ได้กำหนดว่าคณะกรรมการแปรญัตติ จะมีกี่คนขอให้ท่านสมาชิกสภาฯ เสนอครับ

นายสมชาย ไชยบุตร
ส.อบต.หมู่ที่ ๘ -ขอเสนอคัดเลือกคณะกรรมการแปรญัตติ จำนวน ๗ ท่านครับ
ผู้รับรอง ๑. นายสมปอง พงษาปาน ส.อบต. หมู่ที่ ๒
๒. นายดาวิน อินตะนัย ส.อบต. หมู่ที่ ๑๐

นายนิรันดร์ ภูมิลา
ประธานสภา อบต.อีเซ -มีสมาชิกท่านใดเสนอเป็นอย่างอื่นหรือไม่ หากไม่มีผู้ใดเสนอเป็นอย่างอื่น จะได้ขอมติที่ประชุมต่อไป

มติที่ประชุม - มีมติเห็นชอบให้มีคณะกรรมการแปรญัตติ จำนวน ๗ ท่าน

มีผู้มาประชุม ๑๒ คน ไม่อยู่ในห้องประชุม - คน
- เห็นชอบ ๑๑ เสียง
- ไม่เห็นชอบ - เสียง
- งดออกเสียง ๑ เสียง

สำเนาถูกต้อง
(นายอาทิตย์ คำเนาว์)
ปลัดองค์การบริหารส่วนตำบล

นายนิรันดร์ ภูมิลา
ประธานสภา อบต.อีเซ - ต่อไปขอให้สมาชิกสภาฯ เสนอชื่อผู้จะเป็นคณะกรรมการแปรญัตติ คนที่ ๑ ครับ

/เสนอ...

นายวิเศษ เทียมใสย
ส.อบต. หมู่ที่ ๙ -เสนอ นายก่าน เศรษศรี ส.อบต. หมู่ที่ ๕ ครับ
ผู้รับรอง ๑. นายเทวา บัวศรี ส.อบต. หมู่ที่ ๔
๒. นายอภิรักษ์ ชัยศรี ส.อบต. หมู่ที่ ๗

นายนิรันดร์ ภูมิลา
ประธานสภา อบต.อีเซ -มีผู้ใดจะเสนอเพิ่มเติมคณะกรรมการแปรญัตติคนที่ ๑ อีกหรือไม่ครับ ถ้าไม่มี ผมขอมติที่ประชุม

มติที่ประชุม
- เห็นชอบ ๑๑ เสียง
- ไม่เห็นชอบ - เสียง
- งดออกเสียง ๑ เสียง

นายนิรันดร์ ภูมิลา
ประธานสภา อบต.อีเซ - ต่อไปขอให้สมาชิกสภาฯ เสนอชื่อผู้จะเป็นคณะกรรมการแปรญัตติ คนที่ ๒ ครับ

นายอภิรักษ์ ชัยศรี
ส.อบต. หมู่ที่ ๗ -เสนอ นายสมปอง พงษาปาน ส.อบต. หมู่ที่ ๒ ครับ
ผู้รับรอง ๑. นายก่าน เศรษศรี ส.อบต. หมู่ที่ ๕
๒. นายวิเศษ เทียมใสย ส.อบต. หมู่ที่ ๙

นายนิรันดร์ ภูมิลา
ประธานสภา อบต.อีเซ -มีผู้ใดจะเสนอเพิ่มเติมคณะกรรมการแปรญัตติคนที่ ๒ อีกหรือไม่ครับ ถ้าไม่มี ผมขอมติที่ประชุม

มติที่ประชุม
- เห็นชอบ ๑๑ เสียง
- ไม่เห็นชอบ - เสียง
- งดออกเสียง ๑ เสียง

นายนิรันดร์ ภูมิลา
ประธานสภา อบต.อีเซ - ต่อไปขอให้สมาชิกสภาฯ เสนอชื่อผู้จะเป็นคณะกรรมการแปรญัตติ คนที่ ๓ ครับ

นายเบ้า อนันตศิลป์
ส.อบต. หมู่ที่ ๖ -เสนอ นายสมชาย ไชยบุตร ส.อบต. หมู่ที่ ๘ ครับ
ผู้รับรอง ๑. นายสุวิทย์ อดทน ส.อบต. หมู่ที่ ๑
๒. นายดาวิน อินตะนัย ส.อบต. หมู่ที่ ๑๐

นายนิรันดร์ ภูมิลา
ประธานสภา อบต.อีเซ -มีผู้ใดจะเสนอเพิ่มเติมคณะกรรมการแปรญัตติคนที่ ๓ อีกหรือไม่ครับ ถ้าไม่มี ผมขอมติที่ประชุม

มติที่ประชุม
- เห็นชอบ ๑๑ เสียง
- ไม่เห็นชอบ - เสียง
- งดออกเสียง ๑ เสียง

สำเนาถูกต้อง

(นายอาทิตย์ คำเนาว์)
ปลัดองค์การบริหารส่วนตำบล

/ต่อไปขอ...

นายนิรันดร์ ภูมิลา
ประธานสภา อบต.อีเซ - ต่อไปขอให้สมาชิกสภาฯ เสนอชื่อผู้จะเป็นคณะกรรมการแปรญัตติ คนที่ ๔ ครับ

นายสมชาย ไชยบุตร
ส.อบต. หมู่ที่ ๘ -เสนอ นายสุวิทย์ อดทน ส.อบต. หมู่ที่ ๑ ครับ
ผู้รับรอง ๑. นายสมปอง พงษาปาน ส.อบต. หมู่ที่ ๒
๒. นายเบ้า อนันตศิลป์ ส.อบต. หมู่ที่ ๖

นายนิรันดร์ ภูมิลา
ประธานสภา อบต.อีเซ -มีผู้ใดจะเสนอเพิ่มเติมคณะกรรมการแปรญัตติคนที่ ๔ อีกหรือไม่ครับ ถ้าไม่มี ผมขอมติที่ประชุม

มติที่ประชุม
- เห็นชอบ ๑๑ เสียง
- ไม่เห็นชอบ - เสียง
- งดออกเสียง ๑ เสียง

นายนิรันดร์ ภูมิลา
ประธานสภา อบต.อีเซ - ต่อไปขอให้สมาชิกสภาฯ เสนอชื่อผู้จะเป็นคณะกรรมการแปรญัตติ คนที่ ๕ ครับ

นายดาวิน อินตะนัย
ส.อบต. หมู่ที่ ๑๐ -เสนอ นายเทวา บัวศรี ส.อบต. หมู่ที่ ๔ ครับ
ผู้รับรอง ๑. นายก่าน เศรษศรี ส.อบต. หมู่ที่ ๕
๒. นายวิเศษ เทียมใสย ส.อบต. หมู่ที่ ๙

นายนิรันดร์ ภูมิลา
ประธานสภา อบต.อีเซ -มีผู้ใดจะเสนอเพิ่มเติมคณะกรรมการแปรญัตติคนที่ ๕ อีกหรือไม่ครับ ถ้าไม่มี ผมขอมติที่ประชุม

มติที่ประชุม
- เห็นชอบ ๑๑ เสียง
- ไม่เห็นชอบ - เสียง
- งดออกเสียง ๑ เสียง

นายนิรันดร์ ภูมิลา
ประธานสภา อบต.อีเซ - ต่อไปขอให้สมาชิกสภาฯ เสนอชื่อผู้จะเป็นคณะกรรมการแปรญัตติ คนที่ ๖ ครับ

นายสมปอง พงษาปาน
ส.อบต. หมู่ที่ ๒ -เสนอ นายอภิรักษ์ ชัยศรี ส.อบต. หมู่ที่ ๗ ครับ
ผู้รับรอง ๑. นายสมชาย ไชยบุตร ส.อบต. หมู่ที่ ๘
๒. นายดาวิน อินตะนัย ส.อบต. หมู่ที่ ๑๐

สำเนาถูกต้อง
(นายอาทิตย์ คำเนาว์)
ปลัดองค์การบริหารส่วนตำบล

นายนิรันดร์ ภูมิลา
ประธานสภา อบต.อีเซ -มีผู้ใดจะเสนอเพิ่มเติมคณะกรรมการแปรญัตติคนที่ ๖ อีกหรือไม่ครับ ถ้าไม่มี ผมขอมติที่ประชุม

มติที่ประชุม
- เห็นชอบ ๑๑ เสียง
- ไม่เห็นชอบ - เสียง
- งดออกเสียง ๑ เสียง

/ต่อไปขอ...

นายนิรันดร์ ภูมิลา
ประธานสภา อบต.อีเซ - ต่อไปขอให้สมาชิกสภาฯ เสนอชื่อผู้จะเป็นคณะกรรมการแปรญัตติ คนที่ ๗ ครับ

นายก่าน เศรษศรี
ส.อบต. หมู่ที่ ๕ -เสนอ นายเบ้า อนันตศิลป์ ส.อบต. หมู่ที่ ๖ ครับ
ผู้รับรอง ๑. นายอภิรักษ์ ชัยศรี ส.อบต. หมู่ที่ ๗
๒. นางสมร สมบัติ ส.อบต. หมู่ที่ ๑๑

นายนิรันดร์ ภูมิลา
ประธานสภา อบต.อีเซ -มีผู้ใดจะเสนอเพิ่มเติมคณะกรรมการแปรญัตติคนที่ ๗ อีกหรือไม่ครับ ถ้าไม่มี ผมขอมติที่ประชุม

มติที่ประชุม **- เห็นชอบ ๑๑ เสียง**
- ไม่เห็นชอบ - เสียง
- งดออกเสียง ๑ เสียง

นายนิรันดร์ ภูมิลา
ประธานสภา อบต.อีเซ -มีสมาชิกสภาท่านใด จะเสนอรายชื่อเพื่อคัดเลือกเป็นคณะกรรมการแปรญัตติอีกหรือไม่ถ้าไม่มีถือว่า ทั้ง ๗ คน ที่ถูกเสนอชื่อได้รับคัดเลือกเป็นคณะกรรมการแปรญัตติ คือ

๑.นายก่าน เศรษศรี ส.อบต. หมู่ที่ ๕
๒.นางสมปอง พงษาปาน ส.อบต. หมู่ที่ ๒
๓.นายสมชาย ไชยบุตร ส.อบต. หมู่ที่ ๘
๔.นายสุวิทย์ อดทน ส.อบต. หมู่ที่ ๑
๕.นายนายเทวา บัวศรี ส.อบต. หมู่ที่ ๔
๖.นายนายอภิรักษ์ ชัยศรี ส.อบต. หมู่ที่ ๗
๗.นายเบ้าอนันตศิลป์ ส.อบต. หมู่ที่ ๖

สำเนาถูกต้อง

(นายอาทิตย์ คำเนาว์)
ปลัดองค์การบริหารส่วนตำบล

ที่ประชุม **- รับทราบ**

๕.๓ การกำหนดระยะเวลาการเสนอคำแปรญัตติ

นายนิรันดร์ ภูมิลา
ประธานสภา อบต.อีเซ -เมื่อมีการเลือกคณะกรรมการแปรญัตติเรียบร้อยแล้ว ขอให้ที่ประชุมสภาฯ กำหนดระยะเวลาเสนอคำแปรญัตติไม่น้อยกว่ายี่สิบสี่ชั่วโมง นับตั้งแต่สภาฯมีมติรับหลักการขอให้สมาชิกสภาฯ เสนอวันและเวลา สถานที่ยื่นคำแปรญัตติครับ

นายสมปอง พงษาปาน
ส.อบต. หมู่ที่ ๒ -เสนอให้ยื่นคำแปรญัตติ วันที่ ๑๔ – ๑๖ สิงหาคม ๒๕๖๕ เวลา ๐๘.๐๐ – ๑๖.๐๐ น. ณ ห้องประชุมสภาองค์การบริหารส่วนตำบลอีเซ
ผู้รับรอง ๑.นายดาวิน อินตะนัย ส.อบต. หมู่ที่ ๑๐
๒.นางสมร สมบัติ ส.อบต. หมู่ที่ ๑๑

/มีสมาชิกสภาฯ...

นายนิรันดร์ ภูมิลา
ประธานสภา อบต.อีเซ -มีสมาชิกสภาฯ ท่านใดจะเสนออีกหรือไม่ ถ้าไม่มีผมขอมติที่ประชุมครับ

มติที่ประชุม -มติเห็นชอบให้กำหนดระยะเวลาเสนอคำแปรญัตติต่อคณะกรรมการการแปรญัตติในวันที่ ๑๔ – ๑๖ สิงหาคม พ.ศ. ๒๕๖๙ เวลา ๐๘.๐๐ – ๑๖.๐๐ น. ณ ห้องประชุมสภาองค์การบริหารส่วนตำบลอีเซ

มีผู้มาประชุม ๑๒ คน ไม่อยู่ในห้องประชุม - คน
- เห็นชอบ ๑๑ เสียง
- ไม่เห็นชอบ - เสียง
- งดออกเสียง ๑ เสียง

นายนิรันดร์ ภูมิลา
ประธานสภา อบต.อีเซ -ขอให้คณะกรรมการแปรญัตติทั้ง ๗ ท่าน ได้กำหนดวันนัดประชุมกับทางเลขานุการสภาฯ เพื่อเลือกประธานคณะกรรมการแปรญัตติและเลขานุการคณะกรรมการแปรญัตติ และดำเนินพิจารณาแปรญัตติร่างข้อบัญญัติงบประมาณรายจ่ายประจำปีงบประมาณ พ.ศ. ๒๕๗๐ ให้แล้วเสร็จ และจัดทำประกาศแต่งตั้งคณะกรรมการแปรญัตติร่างข้อบัญญัติงบประมาณรายจ่ายประจำปีงบประมาณ พ.ศ. ๒๕๗๐

นายนิรันดร์ ภูมิลา
ประธานสภา อบต.อีเซ -กำหนดประชุมสภาฯ ในครั้งต่อไป สมัยสามัญที่ ๓ ครั้งที่ ๒ ในวันที่ ๒๔ สิงหาคม ๒๕๖๙ เวลา ๐๙.๓๐ น. นะครับ

สำเนาถูกต้อง
(นายอาทิตย์ คำเนาว์)
ปลัดองค์การบริหารส่วนตำบล

ที่ประชุม - รับทราบ

ระเบียบวาระที่ ๖ เรื่องอื่นๆ

นายนิรันดร์ ภูมิลา
ประธานสภา อบต.อีเซ - ขอให้ท่านสมาชิกสภาฯ ทุกหมู่บ้านได้ชี้แจงนำเสนอปัญหา หรือข้อเสนอแนะให้ท่านคณะผู้บริหารได้รับทราบเพื่อนำไปแก้ไขนะครับ

นายสุวิทย์ อดทน
ส.อบต. หมู่ที่ ๑ -ไม่มี

นายสมปอง พงษาปาน
ส.อบต. หมู่ที่ ๒ -เรียนท่านประธานสภาฯ ท่านรองประธานสภาฯ ท่านเลขานุการสภาฯ ท่านนายกฯ และผู้เข้าร่วมประชุมทุกท่านครับ ขอนำเรียนต่อที่ประชุมสภาฯ จำนวน ๒ เรื่อง

เรื่องที่ ๑ ขอขอบคุณทางองค์การบริหารส่วนตำบลอีเซ ที่ได้นำโครงการสร้างหรือซ่อมแซมบ้านผู้ยากไร้ของหมู่ที่ ๒ เพื่อให้คนยากจน ผู้สูงอายุ หรือคนพิการ มีบ้านที่มั่นคงและปลอดภัย การดำเนินการใกล้เสร็จเรียบแล้ว

เรื่องที่ ๒ ขอแจ้งให้ทางผู้บริหารทราบปัญหาถนนดินเส้นปูตา ไปบ้านนายสุรพงษ์ เพ็ชรินทร์ เกิดการชำรุดดินทรุดตัวลงทำให้การสัญจรพี่น้อง ที่ใช้ถนนเส้นนั้นเดินทางลำบาก ขอให้ทางผู้บริหารได้เข้าไปตรวจสอบแก้ไขความเดือดร้อนด้วยครับ

/ต่อไปขอ...

นายเทวา บัวศรี
ส.อบต. หมู่ที่ ๔

-เรียนท่านประธานสภาฯ ท่านรองประธานสภาฯ ท่านเลขานุการสภาฯ ท่านนายกฯ และผู้เข้าร่วมประชุมทุกท่านครับ ขอเสอปัญหาเรื่องที่ยังไม่ได้รับการแก้ไข ขอเพิ่มไฟฟ้าส่องสว่าง เส้นทางโค้งไปบ้านนายสมศักดิ์ ครับ

นายก่าน เศรษศรี
ส.อบต. หมู่ที่ ๕

-ไม่มี

นายเบ้า อนันตศิลป์
ส.อบต. หมู่ที่ ๖

-เรียนท่านประธานสภาฯ ท่านรองประธานสภาฯ ท่านสมาชิกสภาฯ ท่านเลขานุการสภาฯ ท่านรองนายกฯ ทั้ง ๒ ท่าน ท่านเลขานุการนายกฯ หัวหน้าส่วนราชการ ตลอดจนผู้ร่วมประชุมทุกท่านครับ ขอนำเรียนต่อที่ประชุมสภาฯ จำนวน ๓ เรื่อง

เรื่องที่ ๑ ไฟฟ้าส่องสสว่างที่ชำรุดตรงหน้าบ้านนางสังเวียร สุมาลีย์ ขอให้ทางผู้บริหารและผู้มีส่วนเกี่ยวข้องเข้าไปตรวจสอบแก้ไข

เรื่องที่ ๒ ท่อน้ำประปาที่ชำรุดรั่วซึมบริเวณหน้าบ้านนายยศ แก้ววงษ์ เพราะพื้นที่ตรงนั้นเป็นพื้นที่ลาดชัน น้ำที่รั่วซึมไหลลงมาบ้านพี่น้องบริเวณเขตนั้น ทำให้พี่น้องประชาชนสัญจรลำบาก ขอแจ้งให้ทางผู้บริหารทราบและไปตรวจสอบแก้ไข

เรื่องที่ ๓ ระบบน้ำประปาป๊อกแทงค์ หมู่ที่ ๖ น้ำขุ่นและไม่สะอาด การอุปโภค เช่น การซักผ้า ล้างจาน อาบน้ำ อื่นๆ ทำให้เกิดความเดือดร้อนต่อประชาชนผู้ใช้น้ำจึงขอให้ไปตรวจสอบและแก้ไขปัญหา

นายอภิรักษ์ ชัยศรี
ส.อบต.หมู่ที่ ๗

-ไม่มี

นายสมชาย ไชยบุตร
ส.อบต.หมู่ที่ ๘

-เรียนท่านประธานสภาฯ ท่านรองประธานสภาฯ ท่านเลขานุการสภาฯ ท่านนายกฯ และผู้เข้าร่วมประชุมทุกท่านครับ ขอประชาสัมพันธ์เชิญชวนร่วมบุญสังฆทานอีกครั้ง ตามกำหนดการเอกสารที่ทุกท่านได้รับ วันที่ ๒๒ สิงหาคม พ.ศ. ๒๕๖๙ ที่พักสงฆ์อรุณรังษี เป็นวัดแรกขอเชิญทุกท่านร่วมกิจกรรมตามกำหนดวัน เวลาดังกล่าวครับ

นายวิเศษ เทียมใสย
ส.อบต.หมู่ที่ ๙

-เรียนท่านประธานสภาฯ ท่านรองประธานสภาฯ ท่านเลขานุการสภาฯ ท่านนายกฯ และผู้เข้าร่วมประชุมทุกท่านครับ ขอนำเรียนต่อที่ประชุมสภาฯ เรื่องไฟฟ้าส่องสว่าง ตรงสามแยกเข้าหมู่บ้านที่ชำรุด ขอให้หน่วยงานที่เกี่ยวข้องไปตรวจสอบแก้ไขด้วยครับ

นายดาวิน อินตะนัย
ส.อบต.หมู่ที่ ๑๐

-ไม่มี

สำเนาถูกต้อง

(นายอาทิตย์ คำเนาว์)
ปลัดองค์การบริหารส่วนตำบล

/เรียนท่าน...

นางสมร สมบัติ
ส.อบต.หมู่ที่ ๑๑

-เรียนท่านประธานสภาฯ ท่านรองประธานสภาฯ ท่านเลขานุการสภาฯ ท่านนายกฯ และผู้เข้าร่วมประชุมทุกท่านครับ ขอนำเรียนต่อที่ประชุมสภาฯ จำนวน ๓ เรื่อง

เรื่องที่ ๑ ขอขอบคุณองค์การบริหารส่วนตำบลที่ได้ดำเนินการก่อสร้างรางระบายน้ำบ้านอรุณรังษี หมู่ที่ ๑๑ ณ ตอนนี้ช่วงฤดูฝนสามารถแก้ไขปัญหาเดิมที่เคยมี

เรื่องที่ ๒ อยากเสอนขอไฟส่องสว่างเส้นบ้านอรุณรังสี ไปบ้านเสียว

เรื่องที่ ๓ ในช่วงฤดูฝนจะมีจุดน้ำท่วมขังระบายไม่ทันเส้นกลางหมู่บ้านอรุณรังษี จึงขอความอนุเคราะห์เข้าไปตรวจสอบเพื่อแก้ไข

นายถาวร แพงยา
รองประธานสภา อบต.อีเซ

-เรียนท่านประธานสภาฯ ท่านเลขานุการสภาฯ ท่านสมาชิกฯ ท่านนายกฯ และผู้เข้าร่วมประชุมทุกท่านครับ ในส่วนของหมู่ที่ ๑๒ ขอนำเสอปัญหาเดิมไฟฟ้าส่องสว่าง และระดับน้ำประปาหมู่ที่ ๑๒ ที่ยังไม่ได้รับการแก้ไข ขอให้ทางคณะผู้บริหารแจ้งผู้มีส่วนเกี่ยวข้องไปดำเนินการแก้ไขด้วยครับ

นายนิรันดร์ ภูมิลา
ประธานสภา อบต.อีเซ

-ขอขอบคุณท่านสมาชิกสภาฯ เกือบครบทุกหมู่บ้านได้ชี้แจงนำเสนอปัญหาหรือข้อเสนอแนะให้ท่านคณะผู้บริหารได้รับทราบ ในส่วนของหมู่ที่ ๓ ขอรายงานการก่อสร้างโครงการก่อสร้างบล็อกคอนเวิร์ส หลังจากได้ลงไปดูหน้างานระดับต่ำกว่าระดับเดิมไหม ไม่เท่าระดับเดิมแต่ดูระดับน้ำไหลจากที่ไหลอยู่ปัจจุบัน คาดว่าน่าจะระบายออกได้ดี ขอขอบคุณคณะผู้บริหารและผู้ที่มีส่วนเกี่ยวข้องได้เข้าไปงานก่อสร้าง ต่อไปให้ฝ่ายบริหารได้พิจารณาตอบข้อซักถามปัญหาหรือข้อเสนอ ขอเชิญท่านนายกองค์การบริหารส่วนตำบลอีเซครับ

นายสุวรรณ โสดา
นายก อบต.อีเซ

-เรียนท่านประธานสภาองค์การบริหารส่วนตำบลอีเซ ท่านสมาชิกสภาองค์การบริหารส่วนตำบลอีเซทุกท่าน ตามที่ท่านสมาชิกสภาฯ ได้เสนอหรือชี้แนะ แนวทางการแก้ไขปัญหาของพี่น้องประชาชนทั้งปัญหาเดิม และปัญหาใหม่ทางองค์การบริหารส่วนตำบลอีเซ จะดำเนินการแจ้งผู้มีส่วนเกี่ยวข้องเข้าไปตรวจสอบแล้วแก้ไขปัญหาเร่งด่วนของพี่น้องประชาชนทั้ง ๑๒ หมู่บ้าน ส่วนระบบน้ำประปาทางกองช่างดำเนินการจัดทำปฏิทินเพื่อกำหนดตารางวันเวลาการทำความสะอาดระบบน้ำประปาทุกจุดในเขตตำบลอีเซ

-หมู่ที่ ๒ ปัญหาถนนดินเส้นปู่ตา ไปบ้านนายสุรพงษ์ เพ็ชรินทร์ เกิดการชำรุดดินทรุดตัวลง จะดำเนินการแจ้งกองช่างให้เข้าไปตรวจสอบเพื่อแก้ไข

-หมู่ที่ ๔ ปัญหาเรื่องที่ยังไม่ได้รับการแก้ไขเพิ่มไฟฟ้าส่องสว่าง เส้นทางโค้งไปบ้านนายสมศักดิ์ จะดำเนินการแจ้งกองช่างให้เข้าไปตรวจสอบอีกรอบ

-หมู่ที่ ๖ ปัญหาไฟฟ้าส่องสสว่างที่ชำรุดและท่อน้ำประปาที่ชำรุดจะดำเนินการแจ้งกองช่างให้เข้าไปตรวจสอบเพื่อแก้ไข

-หมู่ที่ ๘ ขอบท่าน ส.อบต.หมู่ที่ ๘ ที่ประชาสัมพันธ์เชิญชวนร่วมบุญสังฆทาน

สำเนาถูกต้อง

(นายอาทิตย์ คำเนาว์)
ปลัดองค์การบริหารส่วนตำบล

/หมู่ที่ ๙...

-หมู่ที่ ๙ เรื่องไฟฟ้าส่องสว่างตรงสามแยกเข้าหมู่บ้านที่ชำรุด จะดำเนินการแจ้งกองช่างให้เข้าไปตรวจสอบเพื่อแก้ไข

-หมู่ที่ ๑๑ ขยายเขตไฟส่องสว่างเส้นบ้านอรุณรังสี ไปบ้านเสียวและน้ำท่วมขังระบายไม่ทันเส้นกลางหมู่บ้านอรุณรังสี จะดำเนินการแจ้งกองช่างให้เข้าไปตรวจสอบเพื่อแก้ไข

-หมู่ที่ ๑๒ ปัญหาเดิมไฟฟ้าส่องสว่าง และระดับน้ำประปา ที่ยังไม่ได้รับการแก้ไข แจ้งกองช่างและนายสถานีสูบน้ำให้เข้าไปตรวจสอบเพื่อแก้ไข

นายนิรันดร์ ภูมิลา
ประธานสภา อบต.อีเซ -ขอบคุณท่านนายกฯ ได้พิจารณาตอบข้อซักถามปัญหาหรือข้อเสนอ มีสมาชิกสภาฯ ท่านใดจะสอบถามหรือชี้แจงอีกหรือไม่ครับ ถ้าไม่มีผมขอปิดการประชุมสภาองค์การบริหารส่วนตำบลอีเซ สมัยสามัญ สมัยที่ ๓ ครั้งที่ ๑/๒๕๖๙

ปิดประชุม เวลา ๑๖.๒๐ น.

(ลงชื่อ).....ผู้จดบันทึกการประชุม
(นายอาทิตย์ คำเนาว์)
เลขานุการสภาองค์การบริหารส่วนตำบลอีเซ

(ลงชื่อ).....ผู้ตรวจรายงานการประชุม
(นายนิรันดร์ ภูมิลา)
ประธานสภาองค์การบริหารส่วนตำบลอีเซ

สำเนาถูกต้อง

(นายอาทิตย์ คำเนาว์)
ปลัดองค์การบริหารส่วนตำบล

ตรวจสอบรายงานการประชุมแล้ว

คณะกรรมการตรวจรายงานการประชุมได้ตรวจสอบรายงานการประชุมสภาองค์การบริหารส่วนตำบลอีเซ สมัยสามัญ สมัยที่ ๓ ครั้งที่ ๑ เมื่อวันที่ ๑๓ สิงหาคม พ.ศ. ๒๕๖๙ แล้วถูกต้องครบถ้วนและสมบูรณ์ จึงลงลายมือชื่อไว้เป็นหลักฐาน

(ลงชื่อ) คณะกรรมการตรวจรายงานการประชุมฯ

(นายสมปอง พงษาปาน)

สมาชิกสภาองค์การบริหารส่วนตำบลอีเซหมู่ที่ ๒

(ลงชื่อ) คณะกรรมการตรวจรายงานการประชุมฯ

(นายก่าน เศรษศรี)

สมาชิกสภาองค์การบริหารส่วนตำบลอีเซหมู่ที่ ๕

(ลงชื่อ) คณะกรรมการตรวจรายงานการประชุมฯ

(นายเบ้า อนันตศิลป์)

สมาชิกสภาองค์การบริหารส่วนตำบลอีเซหมู่ที่ ๖

สภาองค์การบริหารส่วนตำบลอีเซ ได้รับรองรายงานการประชุมครั้งนี้ ในการประชุมสภาองค์การบริหารส่วนตำบลอีเซ สมัยสามัญ สมัยที่ ๓ ครั้งที่ ๑/๒๕๖๙ ประจำปี ๒๕๖๙ เมื่อวันที่ ๑๓ สิงหาคม เมษายน พ.ศ. ๒๕๖๙

(ลงชื่อ)

(นายนิรันดร์ ภูมิลา)

ประธานสภาองค์การบริหารส่วนตำบลอีเซ

สำเนาถูกต้อง

(นายอาทิตย์ คำเนาว์)

ปลัดองค์การบริหารส่วนตำบล

รายงานการประชุมคณะกรรมการแปรญัตติ
ร่างข้อบัญญัติงบประมาณรายจ่ายประจำปี พ.ศ. ๒๕๗๐ (ครั้งแรก)
วันที่ ๑๓ เดือน สิงหาคม พ.ศ. ๒๕๖๙ เวลา ๑๗.๐๐ น.
ณ ห้องประชุมสภาองค์การบริหารส่วนตำบลอีเซ
บันทึกรายงานการประชุมคณะกรรมการแปรญัตติ

ลำดับ	ชื่อ-สกุล	ตำแหน่ง	ลายมือชื่อ	หมายเหตุ
๑	นายก่าน เศรษศรี	คณะกรรมการ		
๒	นายสมปอง พงษาปาน	คณะกรรมการ		
๓	นายสมชาย ไชยบุตร	คณะกรรมการ		
๔	นายสุวิทย์ อดทน	คณะกรรมการ		
๕	นายเทวา บัวศรี	คณะกรรมการ		
๖	นายอภิรักษ์ ชัยศรี	คณะกรรมการ		
๗	นายเบ้า อนันตศิลป์	คณะกรรมการ		
๘	นายอาทิตย์ คำเนาว์	เลขานุการสภา อบต.อีเซ		

ผู้มาประชุม ๘ คน

ผู้ลาประชุม - คน

ผู้ขาดประชุม - คน

สำเนาถูกต้อง

(นายอาทิตย์ คำเนาว์)
ปลัดองค์การบริหารส่วนตำบล

เริ่มประชุม เวลา ๑๗.๐๐ น.

เมื่อคณะกรรมการแปรญัตติมาพร้อมแล้ว นายอาทิตย์ คำเนาว์ เลขานุการสภาฯ ทำหน้าที่เป็นประธานในที่ประชุม ได้กล่าวทักทายผู้เข้าร่วมประชุมและเปิดการประชุม จากนั้นจึงดำเนินการประชุมตามระเบียบวาระ ดังนี้

ระเบียบวาระที่ ๑ เรื่องที่ประธานแจ้งให้ที่ประชุมทราบ

นายอาทิตย์ คำเนาว์ เลขานุการสภาฯ: การประชุมคณะกรรมการแปรญัตติในครั้งนี้เป็นการเปิดประชุมครั้งแรกหลังจากที่ประชุมสภาสมัยสามัญสมัยที่ ๓ ครั้งที่ ๑ มีมติคัดเลือกทุกท่านมาเป็นคณะกรรมการแปรญัตติร่างข้อบัญญัติงบประมาณรายจ่ายประจำปีงบประมาณ พ.ศ.๒๕๗๐ จำนวน ๗ คน

1.นายก่าน เศรษศรี คณะกรรมการแปรญัตติ
2.นายสมปอง พงษาปาน คณะกรรม.การแปรญัตติ
3.นยสมชาย ไชยบุตร คณะกรรมการแปรญัตติ
4.นายสุวิทย์ อดทน คณะกรรมการแปรญัตติ
5.นายเทวา บัวศรี คณะกรรมการแปรญัตติ
6.นายอภิรักษ์ ชัยศรี คณะกรรมการแปรญัตติ
7.นายเบ้า อนันตศิลป์ คณะกรรมการแปรญัตติ

ที่ประชุม ที่ประชุมมีมติรับทราบ

ระเบียบวาระที่ ๒ เรื่องรับรองรายงานการประชุม
- ไม่มี

ระเบียบวาระที่ ๓ เรื่องการพิจารณาคัดเลือกประธานและเลขานุการคณะกรรมการแปรญัตติร่างข้อบัญญัติงบประมาณรายจ่ายประจำปีงบประมาณ พ.ศ. ๒๕๗๐

นายอาทิตย์ คำเนาว์
เลขานุการสภาฯ

สืบเนื่องจากที่ประชุมสภาฯได้คัดเลือกและแต่งตั้งคณะกรรมการแปรญัตติร่างข้อบัญญัติดังกล่าว จำนวน ๗ ท่าน ตามรายชื่อ ดังนี้

1.นายก่าน เศรษศรี คณะกรรมการแปรญัตติ
2.นายสมปอง พงษาปาน คณะกรรมการแปรญัตติ
3.นยสมชาย ไชยบุตร คณะกรรมการแปรญัตติ
4.นายสุวิทย์ อดทน คณะกรรมการแปรญัตติ
5.นายเทวา บัวศรี คณะกรรมการแปรญัตติ
6.นายอภิรักษ์ ชัยศรี คณะกรรมการแปรญัตติ
7.นายเบ้า อนันตศิลป์ คณะกรรมการแปรญัตติ

ลำดับต่อไปจะเป็นการประชุมคัดเลือกผู้ที่จะทำหน้าที่เป็นประธานและเลขานุการครับ

สำเนาถูกต้อง
(นายอาทิตย์ คำเนาว์)
ปลัดองค์การบริหารส่วนตำบล

นายอาทิตย์ คำเนาว์
เลขานุการสภาฯ

การคัดเลือกประธานกรรมการฯ ขอให้ประชุมเสนอเพื่อเลือกผู้ทำหน้าที่ประธานหนึ่งคนสามารถเสนอได้ ๑ ท่าน ครับ

นายสมชาย ไชยบุตร
คณะกรรมการแปรญัตติ

เรียนคณะกรรมการแปรญัตติ กระผม นายสมชาย ไชยบุตร สมาชิกสภา อบต.หมู่ที่ ๘ ขอเสนอ นายเบ้า อนันตศิลป์ สมาชิกสภา อบต.หมู่ที่ ๖ เป็นประธานคณะกรรมการแปรญัตติร่างข้อบัญญัติงบประมาณรายจ่ายประจำปี พ.ศ. ๒๕๗๐ ครับ
ผู้รับรอง นายเทวา บัวศรี สมาชิกสภา อบต.หมู่ที่ ๔

นายอาทิตย์ คำเนาว์
เลขานุการสภาฯ

มีท่านใดเสนอผู้ที่จะทำหน้าที่เป็นประธานฯอีกหรือไม่ครับ ถ้าไม่มีถือว่า นายเบ้า อนันตศิลป์ สมาชิกสภา อบต.หมู่ที่ ๖ เป็นประธานคณะกรรมการแปรญัตติร่างข้อบัญญัติงบประมาณรายจ่ายประจำปี พ.ศ. ๒๕๗๐ ดังกล่าวเพราะที่ประชุมเสนอเพียงท่านเดียวเท่านั้น

ที่ประชุม	มีมติเป็นเอกฉันท์ คัดเลือกนายเบ้า อนันตศิลป์ สมาชิกสภา อบต.หมู่ที่ ๖ เป็นประธานคณะกรรมการแปรญัตติร่างข้อบัญญัติงบประมาณ รายจ่ายประจำปี พ.ศ. ๒๕๗๐
นายอาทิตย์ คำเนาว์ เลขานุการสภาฯ	การคัดเลือกเลขานุการ ขอให้ที่ประชุมเสนอโดย หนึ่งคนสามารถเสนอได้ ๑ ท่าน ครับ
นายก่าน เศรษศรี คณะกรรมการแปรญัตติ	เรียนท่านประธานคณะกรรมการแปรญัตติร่างข้อบัญญัติ กระผม นายก่าน เศรษศรี ขอเสนอนายสมปอง พงษาปาน สมาชิกสภา อบต.หมู่ที่ ๒ เป็นเลขานุการคณะกรรมการแปรญัตติร่างข้อบัญญัติงบประมาณรายจ่ายประจำปี พ.ศ. ๒๕๗๐ ครับ ผู้รับรอง อภิรักษ์ ชัยศรี สมาชิกสภา อบต.หมู่ที่ ๗
นายอาทิตย์ คำเนาว์ เลขานุการสภาฯ	มีท่านใดเสนอผู้ที่จะทำหน้าที่เป็นเลขานุการฯอีกหรือไม่ครับ ถ้าไม่มีถือว่านายสมปอง พงษาปาน สมาชิกสภา อบต.หมู่ที่ ๒ เป็นเลขานุการคณะกรรมการแปรญัตติร่างข้อบัญญัติงบประมาณรายจ่ายประจำปี พ.ศ. ๒๕๗๐ ดังกล่าว เพราะที่ประชุมเสนอเพียงท่านเดียวเท่านั้น
ที่ประชุม	มีมติเป็นเอกฉันท์ คัดเลือก นายสมปอง พงษาปาน สมาชิกสภา อบต.หมู่ที่ ๒ เป็นเลขานุการคณะกรรมการแปรญัตติร่างข้อบัญญัติงบประมาณรายจ่ายประจำปี พ.ศ. ๒๕๗๐
นายอาทิตย์ คำเนาว์ เลขานุการสภาฯ	ตามที่ประชุมได้มีมติคัดเลือกผู้ที่ทำหน้าที่เป็นประธานคณะกรรมการเรียบร้อยแล้ว คือนายเบ้า อนันตศิลป์ เป็นคณะกรรมการแปรญัตติ และนายสมปอง พงษาปาน เป็นเลขานุการคณะกรรมการแปรญัตติ ดังนั้นเรียนเชิญท่านประธานกล่าวต่อที่ประชุมครับ
นายเบ้า อนันตศิลป์ ประธานคณะกรรมการฯ	เรียนท่าน อาทิตย์ คำเนาว์ เลขานุการสภาฯ ทำหน้าที่เป็นประธานการประชุมคณะกรรมการแปรญัตติฯครั้งแรกในวันนี้เพื่อคัดเลือก ประธานคณะกรรมการแปรญัตติฯและเลขานุการคณะกรรมการแปรญัตติฯ ขอขอบคุณคณะกรรมการทุกท่านที่ไว้วางใจเลือกผมเป็นประธานคณะกรรรมการแปรญัตติฯ ตามที่ประชุมสภา อบต.อีเซ สมัยสามัญ สมัยที่ ๓ ครั้งที่ ๑ ประจำปี พ.ศ. ๒๕๖๙ เมื่อวันที่ ๑๓ สิงหาคม ๒๕๖๙ ได้มีมติกำหนดระยะเวลายื่นเสนอคำแปรญัตติตั้งแต่วันที่ ได้กำหนดระยะเวลารับคำแปรญัตติไว้ตั้งแต่วันที่ ๑๔-๑๖ สิงหาคม ๒๕๖๙ เวลา ๐๘.๐๐ น. ถึงเวลา ๑๖.๐๐ น. จำนวน ๓ วันเป็นเวลา ๒๔ ชั่วโมง ณ ห้องประชุมสภาองค์การบริหารส่วนตำบลอีเซ และคณะกรรมการแปรญัตติร่างข้อบัญญัติงบประมาณรายจ่าย

สำเนาถูกต้อง

(นายอาทิตย์ คำเนาว์)
ปลัดองค์การบริหารส่วนตำบล

ประจำปีงบประมาณฯ และขอกำหนดวันประชุมแปรญัตติร่างข้อบัญญัติงบประมาณรายจ่ายประจำปีงบประมาณ พ.ศ. ๒๕๗๐ ในวันที่ ๑๘ สิงหาคม ๒๕๖๙

โดยอาศัยอำนาจตามระเบียบกระทรวงมหาดไทยว่าด้วยข้อบังคับการประชุมสภาท้องถิ่น พ.ศ.๒๕๔๗ และแก้ไขเพิ่มเติมถึง (ฉบับที่ ๒) พ.ศ. ๒๕๕๔ ข้อ ๔๙ วรรค ๑ ความว่า "ญัตติร่างข้อบัญญัติที่สภาท้องถิ่นลงมติรับหลักการแล้ว ถ้าจะต้องส่งให้คณะกรรมการแปรญัตติพิจารณาให้ประธานสภาท้องถิ่นส่งร่างข้อบัญญัตินั้นไปให้คณะกรรมการแปรญัตติพิจารณาโดยละเอียด และที่ประชุมสภาท้องถิ่นจะต้องกำหนดระยะเวลาเสนอคำแปรญัตติต่อคณะกรรมการแปรญัตติด้วย"

ขอนัดประชุมอีกครั้ง วันที่ ๑๘ สิงหาคม ๒๕๖๙ ครับ

รับทราบ

ที่ประชุม

ท่านคณะกรรมการแปรญัตติฯ ท่านใดมีเรื่องหารือในที่ประชุมหรือไม่หากไม่มีผมขอปิดการประชุมครับ

ระเบียบวาระที่ ๔
นายอาทิตย์ คำเนาว์
ประธานคณะกรรมการฯ
เลิกประชุม

เวลา ๑๙.๓๐ น.

ลงชื่อ ผู้จดรายงานการประชุม

(นายอาทิตย์ คำเนาว์)
เลขานุการสภาองค์การบริหารส่วนตำบลอีเซ

สำเนาถูกต้อง

(นายอาทิตย์ คำเนาว์)
ปลัดองค์การบริหารส่วนตำบล

ที่ ศก(สภา)๙๑๑๐๑ /๙

สภาองค์การบริหารส่วนตำบลอีเซ
อำเภอโพธิ์ศรีสุวรรณ ศก ๓๓๑๒๐

๑๖ สิงหาคม ๒๕๖๙

เรื่อง เชิญประชุมคณะกรรมการแปรญัตติร่างข้อบัญญัติงบประมาณรายจ่าย ประจำปีงบประมาณ พ.ศ.๒๕๗๐

เรียน นายกองค์การบริหารส่วนตำบลอีเซ

ตามที่ สภาองค์การบริหารส่วนตำบลอีเซ ได้มีการประชุมเพื่อพิจารณาร่างข้อบัญญัติงบประมาณรายจ่ายประจำปีงบประมาณ พ.ศ.๒๕๗๐ ในการประชุมสมัยสามัญ สมัยที่ ๓ ครั้งที่ ๑ ประจำปี พ.ศ. ๒๕๖๙ เมื่อวันที่ ๑๓ สิงหาคม ๒๕๖๙ และได้มีมติเห็นรับหลักการร่างข้อบัญญัติงบประมาณรายจ่ายประจำปีงบประมาณ พ.ศ.๒๕๗๐ **ในวาระที่ ๑ ขั้นรับหลักการ เวลา ๑๕.๐๐ น.** และสภาองค์การบริหารส่วนตำบลอีเซ ได้เลือกคณะกรรมการแปรญัตติร่างข้อบัญญัติงบประมาณรายจ่าย ประจำปีงบประมาณ พ.ศ. ๒๕๗๐ พร้อมกำหนดให้สมาชิกได้เสนอคำแปรญัตติ ตั้งแต่

วันที่ ๑๔ สิงหาคม พ.ศ.๒๕๖๙ เวลา ๐๘.๐๐ - ๑๖.๐๐ น.
วันที่ ๑๕ สิงหาคม พ.ศ.๒๕๖๙ เวลา ๐๘.๐๐ - ๑๖.๐๐ น.
วันที่ ๑๖ สิงหาคม พ.ศ.๒๕๖๙ เวลา ๐๘.๐๐ - ๑๖.๐๐ น.

บัดนี้ ครบกำหนดเวลาในการเสนอคำแปรญัตติแล้วและคณะกรรมการแปรญัตติร่างข้อบัญญัติฯ จะดำเนินการประชุมเพื่อพิจารณาร่างข้อบัญญัติงบประมาณรายจ่ายประจำปีงบประมาณ พ.ศ.๒๕๗๐ ในวันที่ ๑๘ สิงหาคม ๒๕๖๙ เวลา ๐๙.๓๐ น. เป็นต้นไป ณ ห้องประชุมสภาองค์การบริหารส่วนตำบลอีเซ จึงขอเชิญท่านเข้าร่วมประชุม ตามวัน เวลา และสถานที่ดังกล่าวข้างต้น

จึงเรียนมาเพื่อโปรดทราบ

ขอแสดงความนับถือ

(นายเบ้า อนันตศิลป์)
ประธานคณะกรรมการแปรญัตติ

สำเนาถูกต้อง

(นายอาทิตย์ คำเนาว์)
ปลัดองค์การบริหารส่วนตำบล

กิจการสภา อบต.อีเซ
โทร. ๐ ๔๕๙๖ ๐๒๑๐

บันทึกข้อความ

ส่วนราชการ สภาองค์การบริหารส่วนตำบลอีเซ อำเภอโพธิ์ศรีสุวรรณ จังหวัดศรีสะเกษ

ที่ ศก(สภา)๙๑๑๐๑/๒ **วันที่** ๑๖ สิงหาคม ๒๕๖๙

เรื่อง ประชุมคณะกรรมการแปรญัตติร่างข้อบัญญัติงบประมาณรายจ่าย ประจำปีงบประมาณ พ.ศ.๒๕๗๐

เรียน สมาชิกสภาองค์การบริหารส่วนตำบลอีเซ

ตามที่ สภาองค์การบริหารส่วนตำบลอีเซ ได้มีการประชุมเพื่อพิจารณาร่างข้อบัญญัติงบประมาณรายจ่ายประจำปีงบประมาณ พ.ศ.๒๕๖๙ ในการประชุมสมัยวิสามัญ สมัยที่ ๓ ครั้งที่ ๑ ประจำปี พ.ศ. ๒๕๖๙ เมื่อวันที่ ๑๓ สิงหาคม ๒๕๖๙ และได้มีมติรับหลักการร่างข้อบัญญัติงบประมาณรายจ่ายประจำปีงบประมาณ พ.ศ.๒๕๗๐ **ในวาระที่ ๑ ขั้นรับหลักการ เวลา ๑๕.๐๐ น.** และสภาองค์การบริหารส่วนตำบลอีเซ ได้เลือกคณะกรรมการแปรญัตติร่างข้อบัญญัติงบประมาณรายจ่าย ประจำปีงบประมาณ พ.ศ.๒๕๗๐ พร้อมกำหนดให้สมาชิกได้เสนอคำแปรญัตติ ตั้งแต่

วันที่ ๑๔ สิงหาคม พ.ศ.๒๕๖๙ เวลา ๐๘.๐๐ – ๑๖.๐๐ น.
วันที่ ๑๕ สิงหาคม พ.ศ.๒๕๖๙ เวลา ๐๘.๐๐ – ๑๖.๐๐ น.
วันที่ ๑๖ สิงหาคม พ.ศ.๒๕๖๙ เวลา ๐๘.๐๐ – ๑๖.๐๐ น.

บัดนี้ ครบกำหนดเวลาในการเสนอคำแปรญัตติ แล้ว และคณะกรรมการแปรญัตติร่างข้อบัญญัติฯ จะดำเนินการประชุมเพื่อพิจารณาร่างข้อบัญญัติงบประมาณรายจ่ายประจำปีงบประมาณ พ.ศ.๒๕๗๐ ในวันที่ ๑๘ สิงหาคม ๒๕๖๙ เวลา ๐๙.๓๐ น. เป็นต้นไป ณ ห้องประชุมสภาองค์การบริหารส่วนตำบลอีเซ ดังนั้น จึงขอเชิญท่านเข้าร่วมประชุม ตามวัน เวลา และสถานที่ดังกล่าวข้างต้น

จึงเรียนมาเพื่อโปรดทราบ

(นายเบ้า อนันตศิลป์)
ประธานคณะกรรมการแปรญัตติ

สำเนาถูกต้อง

(นายอาทิตย์ คำเนาว์)
ปลัดองค์การบริหารส่วนตำบล

กิจการสภา อบต.อีเซ
โทร. ๐ ๔๕๙๖ ๐๒๑๐

บันทึกข้อความ

ส่วนราชการ สำนักปลัดองค์การบริหารส่วนตำบลอีเซ อำเภอโพธิ์ศรีสุวรรณ จังหวัดศรีสะเกษ

ที่ ศก(สภา)๙๑๑๐๑/ ๗ **วันที่** ๑๘ สิงหาคม ๒๕๖๙

เรื่อง รายงานและบันทึกความเห็นของคณะกรรมการแปรญัตติ

เรียน ประธานสภาองค์การบริหารส่วนตำบลอีเซ

ตามที่สภาองค์การบริหารส่วนตำบลอีเซ อำเภอโพธิ์ศรีสุวรรณ จังหวัดศรีสะเกษ ได้มีมติในการประชุมสมัยสามัญ สมัยที่ ๓ ครั้งที่ ๑ เมื่อวันที่ ๑๓ สิงหาคม ๒๕๖๙ ณ ห้องประชุมสภาองค์การบริหารส่วนตำบลอีเซ โดยมติที่ประชุมได้รับหลักการร่างข้อบัญญัติองค์การบริหารส่วนตำบล เรื่อง งบประมาณรายจ่ายประจำปีงบประมาณ ๒๕๗๐ และส่งร่างดังกล่าวให้คณะกรรมการแปรญัตติพิจารณาโดยละเอียดนั้น และได้กำหนดให้ระยะเวลาการเสนอคำแปรญัตติร่างข้อบัญญัติงบประมาณรายจ่ายประจำปีงบประมาณ ๒๕๗๐ ขององค์การบริหารส่วนตำบลอีเซ โดยมติที่ประชุมกำหนดการยื่นคำแปรญัตติ ดังนี้

วันที่ ๑๔ สิงหาคม ๒๕๖๙ ตั้งแต่เวลา ๐๘.๐๐- ๑๖.๐๐ น.
วันที่ ๑๕ สิงหาคม ๒๕๖๙ ตั้งแต่เวลา ๐๘.๐๐- ๑๖.๐๐ น.
วันที่ ๑๖ สิงหาคม ๒๕๖๙ ตั้งแต่เวลา ๐๘.๐๐- ๑๖.๐๐ น.

ณ ห้องประชุมสภาองค์การบริหารส่วนตำบลอีเซ ซึ่งเมื่อครบกำหนดระยะเวลาที่กำหนดแล้ว ไม่ปรากฏว่ามีสมาชิกสภาห้องถิ่น ผู้ใดมายื่นคำแปรญัตติเพื่อแก้ไขเพิ่มเติมร่างข้อบัญญัติงบประมาณรายจ่ายประจำปี พ.ศ. ๒๕๗๐ ขององค์การบริหารสวนตำบลอีเซ แต่อย่างใด

โดยมีระเบียบขั้นตอนที่เกี่ยวข้องตามระเบียบกระทรวงมหาดไทยว่าด้วยข้อบังคับการประชุมสภาท้องถิ่น พ.ค. ๒๕๔๗ แก้ไขเพิ่มเติมถึง (ฉบับที่ ๒) พ.ศ. ๒๕๕๔ ดังนี้

ข้อ ๕๐ เมื่อคณะกรรมการแปรญัตติได้พิจารณาแล้ว จะต้องเสนอร่างข้อบัญญัตินั้นตามร่างเดิมและตามที่มีการแก้ไขเพิ่มเติม พร้อมทั้งรายงานและบันทึกความเห็นยื่นต่อประธานสภาท้องถิ่นรายงานนั้นอย่างน้อยจะต้องระบุว่าได้มีหรือไม่มีการแก้ไขเพิ่มเติมในตอนหรือข้อใดบ้าง การแปรญัตติและมติของคณะกรรมการแปรญัตติเกี่ยวด้วยการแปรญัตตินั้นเป็นประการใด การสงวนความเห็นขอกรรมการแปรญัตติ ตลอดจนการสงวนคำแปรญัตติด้วย และให้ประธานสภาท้องถิ่น ส่งรายงานนั้นแก่สมาชิกสภาท้องถิ่นไม่น้อยกว่า ยี่สิบสี่ชั่วโมงก่อนวันประชุมพิจารณา เว้นแต่กรณีต้องพิจารณาเป็นการด่วน

ให้คณะกรรมการแปรญัตติไปร่วมประชุมสภาท้องถิ่นด้วยเพื่อแถลงประกอบรายงานหรือชี้แจงข้อสงสัยต่าง ๆ เกี่ยวกับรายงานนั้น

ข้อ ๑๑๐ ญัตติร่างข้อบัญญัติที่สภาท้องถิ่นลงมติรับหลักการและส่งคณะกรรมการแปรญัตติพิจารณาตามข้อ ๔๙ เมื่อคณะกรรมการแปญัตติพิจารณาแล้วจะต้องเสนอร่างข้อบัญญัตินั้นตามร่างเดิมและตามที่แก้ไขเพิ่มเติม พร้อมทั้งรายงานย่อยื่นต่อประธานสภาท้องถิ่น

สำเนาถูกต้อง

(นายอาทิตย์ คำเนาว์)
ปลัดองค์การบริหารส่วนตำบล

รายงานย่อตามวรรคหนึ่งอย่างน้อยต้องระบุว่า ได้มีหรือไม่มีการแก้เขเพิ่มเติมในตอนใดหรือข้อใดบ้าง การแปรญัตติและมติของคณะกรรมการแปรญัตติเกี่ยวด้วยการแปรญัตตินั้นเป็นประการใด การสงวนความเห็นของคณะกรรมการแปรญัตติตลอดจนการสงวนคำแปรญัตติด้วย

คณะกรรมการแปรญัตติ ได้ร่วมพิจารณาร่างข้อบัญญัติงบประมาณรายจ่ายประจำปี พ.ศ. ๒๕๗๐ ขององค์การบริหารส่วนตำบลอีเซ โดยละเอียดแล้วนั้น ได้ตั้งงบประมาณไว้เหมาะสมกับสถานะการเงินการคลังและเป็นไปตามระเบียบ กฎหมายที่เกี่ยวข้อง แนวนโยบายในแผนพัฒนา และสอดคล้องกับปัญหาความต้องการของประชาชนแล้ว ร่างงบประมาณดังกล่าว มีความสมบูรณ์และครบถ้วน ดังนั้นจึงไม่ขอแก้ไขเพิ่มเติมแต่ประการใด ทั้งนี้คณะกรรมการได้มีมติเห็นควรคงร่างข้อบัญญัติงบประมาณรายจ่ายประจำปี พ.ศ. ๒๕๗๐ ขององค์การบริหารส่วนตำบลอีเซ ตามร่างเดิม โดยการยกมือ

เห็นชอบคงร่างเดิม	๖	เสียง
ไม่เห็นชอบ	-	เสียง
งดออกเสียง	๑	เสียง

คณะกรรมการแปรญัตติ ฯ จึงขอส่งร่างข้อบัญญัติงบประมาณรายจ่ายประจำปี พ.ศ. ๒๕๗๐ ขององค์การบริหารส่วนตำบลอีเซ มายังท่านเพื่อเสนอที่ประชุมสภาองค์การบริหารส่วนตำบลอีเซ ต่อไป

จึงมาเพื่อโปรดทราบและพิจารณา

ลงชื่อ.....

(นายเบ้า อนันตศิลป์)

ประธานคณะกรรมการแปรญัตติ

สำเนาถูกต้อง

(นายอาทิตย์ คำเนาว์)

ปลัดองค์การบริหารส่วนตำบล

เรียนประธานสภาองค์การบริหารส่วนตำบลอีเซ

-เพื่อโปรดพิจารณา

(ลงชื่อ).....

(นายอาทิตย์ คำเนาว์)

เลขานุการสภาองค์การบริหารส่วนตำบลอีเซ

ความเห็นของประธานสภาองค์การบริหารส่วนตำบลอีเซ

-แจ้งเลขานุการสภาฯ ส่งรายงานการประชุมคณะกรรมการแปรญัตติและบันทึกแจ้งสมาชิกสภาองค์การบริหารส่วนตำบลอีเซ เพื่อดำเนินการประชุมในวาระที่ ๒ วาระที่ ๓

ลงชื่อ.....

(นายนิรันดร์ ภูมิลา)

ประธานสภาองค์การบริหารส่วนตำบลอีเซ

บันทึกการประชุมคณะกรรมการแปรญัตติ
ครั้งที่ ๒/๒๕๖๙
วันอังคารที่ ๑๘ สิงหาคม พ.ศ. ๒๕๖๙ เวลา ๐๙.๓๐ น.
ณ ห้องประชุมสภาองค์การบริหารส่วนตำบลอีเซ

ผู้มาประชุม

ลำดับ	ชื่อ-สกุล	ตำแหน่ง	ลายมือชื่อ	หมายเหตุ
๑	นายเบ้า อนันตศิลป์	คณะกรรมการ		
๒	นายก่าน เศรษศรี	คณะกรรมการ		
๓	นายสมชาย ไชยบุตร	คณะกรรมการ		
๔	นายสุวิทย์ อดทน	คณะกรรมการ		
๕	นายเทวา บัวศรี	คณะกรรมการ		
๖	นายอภิรักษ์ ชัยศรี	คณะกรรมการ		
๗	นายสมปอง พงษาปาน	คณะกรรมการ		

สำเนาถูกต้อง

(นายอาทิตย์ คำเนาว์)
ปลัดองค์การบริหารส่วนตำบล

ผู้มาประชุม ๗ คน
ผู้ลาประชุม - คน
ผู้ขาดประชุม - คน

ผู้เข้าร่วมประชุม

ลำดับ	ชื่อ-สกุล	ตำแหน่ง	ลายมือชื่อ	หมายเหตุ
๑	นายสุวรรณ โสดา	นายก อบต.อีเซ		
๒	นายอาทิตย์ คำเนาว์	ปลัด อบต.		
๓	จ่าเอกประชาธิป ถาวร	หัวหน้าฝ่ายบริหารงานทั่วไป		
๔	พันจ่าเอกประยูร โคตมูล	ผู้อำนวยกองการสวัสดิการสังคม		
๕	นายทักษิณ อู่นอก	นักจัดการงานทั่วไป		
๖	นายวิเศษ เทียมใส	ส.อบต.๙		
๗	นายดาวิน อินตะนัย	ส.อบต.๑๐		
๘	นางสมร สมบัติ	ส.อบต.๑๑		

เริ่มประชุม เวลา ๐๙.๓๐ น.

เมื่อถึงเวลา ๐๙.๓๐ น. เมื่อเป็นเวลาที่นัดหมาย นายสมปอง พงษาปาน เลขานุการคณะกรรมการแปรญัตติ ได้เชิญคณะกรรมการแปรญัตติและฝ่ายบริหาร ข้าราชการพนักงานองค์การบริหารส่วนตำบลอีเซ เข้าห้องประชุม ประธานคณะกรรมการแปรญัตติกล่าว เริ่มการประชุม นายเบ้า อนันตศิลป์ ประธานคณะกรรมการแปรญัตติ ดำเนินการประชุมฯ ตามระเบียบวาระการประชุมสภาท้องถิ่น ดังต่อไปนี้-

นายเบ้า อนันตศิลป์
ประธานคณะกรรมการแปรญัตติฯ

เรียนท่านนายกฯ ฝ่ายบริหาร คณะกรรมการแปรญัตติ เจ้าหน้าที่ พนักงานทุกท่านที่เข้าร่วมประชุม กระผมขอเปิดประชุม ตามระเบียบ วาระการประชุมสภาท้องถิ่นดังนี้

ระเบียบวาระที่ ๑ เรื่องแจ้งให้ที่ประชุมทราบ

- ไม่มี

สำเนาถูกต้อง

(นายอาทิตย์ คำเนาว์)
ปลัดองค์การบริหารส่วนตำบล

ระเบียบวาระที่ ๒ เรื่องรับรองรายงานการประชุม

มติที่ประชุม - รับรอง

ระเบียบวาระที่ ๓ เรื่องพิจารณา

๓.๑ พิจารณาคำเสนอแปรญัตติร่างข้อบัญญัติงบประมาณรายจ่ายประจำปีงบประมาณ พ.ศ. ๒๕๗๐ (ขั้นแปรญัตติ)

นายเบ้า อนันตศิลป์
ประธานแปรญัตติ

ตามที่สภาองค์การบริหารส่วนตำบลอีเซ ได้มีการประชุมเพื่อพิจารณาร่างข้อบัญญัติงบประมาณรายจ่ายประจำปีงบประมาณ พ.ศ.๒๕๗๐ ในการประชุมสมัยวิสามัญ สมัยที่ ๓ ครั้งที่ ๑ ประจำปี ๒๕๖๘ เมื่อวันที่ ๑๓ สิงหาคม ๒๕๖๙ และได้มีมติเห็นชอบร่างข้อบัญญัติงบประมาณรายจ่ายประจำปีงบประมาณ พ.ศ.๒๕๗๐ ในวาระที่ ๑ (ขั้นรับหลักการ) เวลา ๑๕.๐๐ น. ไปแล้ว และสภาฯ ได้เลือกคณะกรรมการแปรญัตติร่างข้อบัญญัติงบประมาณรายจ่ายประจำปีงบประมาณ พ.ศ.๒๕๗๐ พร้อมกำหนดให้สมาชิก สภาองค์การบริหาร ส่วนตำบลอีเซ ได้เสนอคำแปรญัตติ ตั้งแต่

วันที่ ๑๔ สิงหาคม พ.ศ. ๒๕๖๙ เวลา ๐๘.๐๐ - ๑๖.๐๐ น.
วันที่ ๑๕ สิงหาคม พ.ศ.๒๕๖๙ เวลา ๐๘.๐๐ - ๑๖.๐๐ น.
วันที่ ๑๖ สิงหาคม พ.ศ.๒๕๖๙ เวลา ๐๘.๐๐ - ๑๖.๐๐ น.

โดยวันที่ ๑๖ สิงหาคม พ.ศ. ๒๕๖๙ เวลา ๑๖.๐๐ น. เป็นวันสุดท้ายของการรับเสนอคำแปรญัตติ ณ ห้องประชุมสภาองค์การบริหารส่วนตำบลอีเซ ประธานกรรมการแปรญัตติฯ ได้มีหนังสือแจ้งให้ผู้บริหารการองค์การบริหารส่วนตำบล หัวหน้าส่วนราชการเข้าร่วมประชุม ในการประชุมพิจารณาร่างข้อบัญญัติงบประมาณ

รายจ่ายประจำปีงบประมาณ พ.ศ.๒๕๗๐ และคำเสนอแปรญัตติฯ ในการนี้ไม่มีสมาชิกสภาองค์การบริหารส่วนตำบลอีเซยื่นคำแปรญัตติ และผู้บริหารองค์การบริหารส่วนตำบล ก็มิได้ยื่นคำแปรญัตติต่อคณะกรรมการแปรญัตติฯ แต่อย่างใด อย่างไรก็ตาม คณะกรรมการแปรญัตติฯอาจมีการพิจารณาแก้ไขร่างข้อบัญญัติงบประมาณรายจ่ายฯ ซึ่งเป็นฐานอำนาจตามข้อ ๕๐ ของระเบียบกระทรวงมหาดไทยว่าด้วยข้อบังคับการประชุมสภาท้องถิ่น พ.ศ. ๒๕๔๗ แก้ไขเพิ่มเติม(ฉบับที่ ๒) พ.ศ.๒๕๔๘ จึงต้องแจ้งผู้บริหารท้องถิ่นและผู้ที่เกี่ยวข้องเข้าร่วมประชุม

ที่ประชุม รับทราบ

กรณีไม่มีผู้ยื่นคำแปรญัตติฯการพิจารณาร่างข้อบัญญัติงบประมาณรายจ่ายประจำปีงบประมาณ พ.ศ. ๒๕๗๐ จึงเป็นหน้าที่ของคณะกรรมการแปรญัตติ ที่จะพิจารณาร่วมกันโดยละเอียด ว่าจะแก้ไขหรือเพิ่มเติมข้อความในร่างข้อบัญญัติตอนใดหรือไม่ ถ้าหากสงสัยจะได้สอบถามทางคณะผู้บริหาร และเจ้าหน้าที่งบประมาณ จึงขอเชิญคณะกรรมการแปรญัตติ ทุกท่านได้พิจารณาร่างข้อบัญญัติและมีมติร่วมกัน

นายก่าน เศรษศรี
คณะกรรมการแปรญัตติ

กระผมเห็นควรคงไว้ร่างเดิม ของร่างข้อบัญญัติงบประมาณรายจ่ายงบประมาณ พ.ศ.๒๕๗๐ ครับ

สำเนาถูกต้อง

(นายอาทิตย์ คำเนาว์)
ปลัดองค์การบริหารส่วนตำบล

นายสุวิทย์ อดทน
คณะกรรมการแปรญัตติ

ผมพิจารณาดูแล้วสมควรคงไว้ร่างเดิม ร่างข้อบัญญัติงบประมาณรายจ่ายประจำปีงบประมาณ พ.ศ. ๒๕๗๐ เพื่อประโยชน์ของพี่น้องในชุมชน

นายอภิรักษ์ ชัยศรี
คณะกรรมการแปรญัตติ

กระผมเห็นสมควรคงร่างเดิมครับ เพราะตรวจดูแล้ว ร่างข้อบัญญัติงบประมาณรายจ่ายประจำปีงบประมาณ พ.ศ. ๒๕๗๐ มีประโยชน์ต่อชุมชนต่อหมู่บ้านในเขตตำบลอีเซครับ

นายสมชาย ไชยบุตร
คณะกรรมการแปรญัตติ

กระผมเห็นสมควรคงไว้ร่างเดิม เพราะร่างข้อบัญญัติงบประมาณรายจ่ายประจำปีงบประมาณ พ.ศ. ๒๕๗๐ เป็นประโยชน์ต่อพี่น้องประชาชน ๑๒ หมู่บ้านตำบลอีเซครับ

นายเทวา บัวศรี
คณะกรรมการแปรญัตติ

กระผมพิจารณาดูแล้วสมควรคงไว้ร่างเดิม ร่างข้อบัญญัติงบประมาณรายจ่ายประจำปีงบประมาณ พ.ศ. ๒๕๗๐

นายสมปอง พงษาปาน
เลขานุการฯ

กระผมพิจารณาดูแล้วสมควรคงไว้ร่างเดิม ร่างข้อบัญญัติงบประมาณรายจ่ายประจำปีงบประมาณ พ.ศ. ๒๕๗๐ ครับ เพราะมีประโยชน์ต่อชุมชนต่อพี่น้องชาวตำบลอีเซ ทั้ง ๑๒ หมู่บ้านครับ

นายเบ้า อนันตศิลป์ ประธานคณะกรรมการแปร	ผมได้พิจารณาแล้วว่าร่างข้อบัญญัติงบประมาณรายจ่ายประจำปีงบประมาณประจำปี พ.ศ. ๒๕๗๐ ฉบับนี้มีประโยชน์ต่อส่วนรวมและตำบลและหมู่บ้านของเรา จึงเห็นสมควรคงไว้ร่างเดิม เพื่อรายงานการประชุมของคณะกรรมการแปรญัตติต่อสภาองค์การบริหารส่วนตำบลอีเซ ต่อไป
มติคณะกรรมการแปรญัตติ	ไม่มีการแก้ไขหรือเพิ่มเติมข้อความ *ให้คงไว้ตามร่างเดิม* ร่างข้อบัญญัติงบประมาณรายจ่ายประจำปีงบประมาณ พ.ศ. ๒๕๗๐ เพื่อดำเนินการต่อไป
นายสมปอง พงษาปาน เลขานุการคณะกรรมการฯ	กระผมจะเร่งดำเนินการจัดทำรายงานการประชุมฯและรายงานบันทึกความเห็นยื่นต่อประธานสภาองค์การบริหารส่วนตำบลอีเซ เพื่อดำเนินการต่อไปในการพิจารณาร่างข้อบัญญัติงบประมาณรายจ่ายประจำปีงบประมาณ พ.ศ. ๒๕๗๐ ในวาระที่ ๒ และวาระที่ ๓ การพิจารณาให้ความเห็นชอบต่อไป
นายเบ้า อนันตศิลป์ ประธานคณะกรรมการแปร	ขอเรียนต่อที่ประชุมฯ ในขั้นตอนต่อไป ตามระเบียบฯ ข้อ ๕๐ ของระเบียบกระทรวงมหาดไทยว่าด้วยข้อบังคับการประชุมสภาท้องถิ่น พ.ศ.๒๕๔๗ แก้ไขเพิ่มเติมถึง (ฉบับที่ ๒) พ.ศ.๒๕๕๔ ความระบุไว้ว่า "เมื่อคณะกรรมการแปรญัตติได้พิจารณาแล้ว จะต้องเสนอร่างข้อบัญญัตินั้นตามร่างเดิม และตามที่มีการแก้ไขเพิ่มเติม พร้อมทั้งรายงานและบันทึกความเห็นยื่นต่อประธานสภาท้องถิ่น รายงานนั้นอย่างน้อยจะต้องระบุว่า ได้มีหรือไม่มีการแก้ไขเพิ่มเติมในตอนหรือข้อใดบ้าง การแปรญัตติและมติของคณะกรรมการแปรญัตติเกี่ยวด้วยการแปรญัตตินั้นเป็นประการใด การสงวนความเห็นกรรมการแปรญัตติตลอดจนการสงวนคำแปรญัตติด้วย และให้ประธานสภาท้องถิ่นส่งรายงานนั้นแก่สมาชิกสภาท้องถิ่นไม่น้อยกว่ายี่สิบสี่ชั่วโมงก่อนวันประชุมพิจารณา เว้นแต่กรณีต้องพิจารณาเป็นการด่วน ให้คณะกรรมการแปรญัตติไปร่วมประชุมสภาท้องถิ่นด้วยเพื่อแถลงประกอบรายงานหรือชี้แจง ข้อสงสัยต่างๆ เกี่ยวกับรายงานนั้น"หลังจากที่คณะกรรมการรายงานและบันทึกความเห็นยื่นต่อประธานสภาองค์การบริหารส่วนตำบล แล้ว ประธานสภาฯ จะต้องส่งรายงานนั้นให้แก่สมาชิกสภาก่อนวันประชุม ไม่น้อยกว่า ๒๔ ชั่วโมง เว้นแต่กรณีต้องพิจารณาเป็นการด่วน ดังนั้นจะเร่งดำเนินการสรุปการประชุมและความเห็นเสนอต่อประธานสภาฯ ให้ทันตามที่ระเบียบฯกำหนดเงื่อนไขของการดำเนินการ ในขั้นตอนต่อไป

สำเนาถูกต้อง

(นายอาทิตย์ คำเนาว์)
ปลัดองค์การบริหารส่วนตำบล

-เรื่องอื่นๆ

ตอนนี้เราก็ได้ประชุมร่างข้อบัญญัติงบประมาณรายจ่ายประจำปีงบประมาณ พ.ศ.๒๕๗๐ เสร็จแล้วครับ คือไม่มีท่านใดยืนแปรญัตติคงร่างเดิม มีท่านใดจะเสนออะไรอีกไหมครับ ถ้าไม่มีกระผมขอปิดการประชุมครับ

รับทราบ

เลิกประชุมเวลา ๑๒.๓๐ น

ลงชื่อ ผู้จดรายงานการประชุม

(นายสมปอง พงษาปาน)

เลขานุการคณะกรรมการแปรญัตติ

ลงชื่อ ผู้ตรวจรายงานการประชุม

(นายเบ้า อนันตศิลป์)

ประธานคณะกรรมการแปรญัตติ

สำเนาถูกต้อง

(นายอาทิตย์ คำเนาว์)

ปลัดองค์การบริหารส่วนตำบล

ที่ศก(สภา)๙๑๑๐๑/๗

ที่ทำการสภาองค์การบริหารส่วนตำบลอีเซ
อำเภอโพธิ์ศรีสุวรรณ ศก ๓๓๑๒๐

๑๗ สิงหาคม ๒๕๖๙

เรื่อง เรียกประชุมสภาสมัยสามัญ สมัยที่ ๓ ครั้งที่ ๒ ประจำปี ๒๕๖๙

เรียน รองประธานสภาฯ/เลขานุการสภาฯ/สมาชิกสภาองค์การบริหารส่วนตำบลอีเซ

สิ่งที่ส่งมาด้วย ๑. ระเบียบวาระการประชุมสภาฯ พร้อมเอกสารแนบท้าย จำนวน ๑ ชุด
๒. สำเนารายงานการประชุมสภาฯ ครั้งที่ผ่านมา จำนวน ๑ ชุด

ตามที่สภาองค์การบริหารส่วนตำบลอีเซ ได้กำหนดสมัย ประชุมสภาสมัยสามัญ สมัยที่ ๓ ประจำปี ๒๕๖๙ เริ่มสมัยประชุม ตั้งแต่วันที่ ๑๐ สิงหาคม ๒๕๖๙ เป็นต้นไป นั้น

เนื่องจากผู้บริหารท้องถิ่น มีข้อราชการที่จะเสนอสภาองค์การบริหารส่วนตำบลอีเซพิจารณา อาศัยอำนาจความตามพระราชบัญญัติสภาตำบลและองค์การบริหารส่วนตำบล พ.ศ.๒๕๓๗ แก้ไขเพิ่มเติมถึง (ฉบับที่ ๗) พ.ศ.๒๕๖๒ มาตรา ๕๓ จึงเรียกประชุมสภาสมัยสามัญ สมัยที่ ๓ ครั้งที่ ๒ ประจำปี ๒๕๖๙ ในวันจันทร์ที่ ๒๔ เดือนสิงหาคม พ.ศ. ๒๕๖๙ เวลา ๐๙.๓๐ น. เป็นต้นไป ณ ห้องประชุมสภาองค์การบริหารส่วนตำบลอีเซ

จึงเรียนมาเพื่อทราบและเข้าประชุมโดยพร้อมเพียงกัน

ขอแสดงความนับถือ

(นายนิรันดร์ ภูมิลา)
ประธานสภาองค์การบริหารส่วนตำบลอีเซ

สำเนาถูกต้อง

(นายอาทิตย์ คำเนาว์)
ปลัดองค์การบริหารส่วนตำบล

ฝ่ายกิจการสภาฯ
โทรศัพท์ ๐ ๔๕๙๖ ๐๒๑๐

ระเบียบวาระการประชุมสภาองค์การบริหารส่วนตำบลอีเซ
สมัยสามัญสมัยที่ ๓ ครั้งที่ ๒ ประจำปี ๒๕๖๙
วันจันทร์ ที่ ๒๔ เดือนสิงหาคม พ.ศ.๒๕๖๙
ณ ห้องประชุมสภาองค์การบริหารส่วนตำบลอีเซ

<u>ระเบียบวาระที่ ๑ เรื่องประธานแจ้งให้ที่ประชุมทราบ</u>

๑.๑ .....

๑.๒ .....

<u>ระเบียบวาระที่ ๒ เรื่องรับรองรายงานการประชุมสภาฯ ครั้งที่ผ่านมา</u>

๒.๑ รับรองรายงานการประชุมสภาองค์การบริหารส่วนตำบลอีเซ สมัยสามัญสมัยที่ ๓ ครั้งที่ ๑ ประปีจำพ.ศ.๒๕๖๙ วันพฤหัสบดี ที่ ๑๓ สิงหาคม พ.ศ.๒๕๖๙

<u>ระเบียบวาระที่ ๓ เรื่อง กระทู้ถาม (ไม่มี)</u>

๓.๑ .....

๓.๒ .....

<u>ระเบียบวาระที่ ๔ เรื่อง ที่คณะกรรมการที่สภาท้องถิ่นตั้งขึ้นพิจารณาเสร็จแล้ว</u>

๔.๑ รายงานผลการรับคำแปรญัตติและรายงานมติของคณะกรรมการแปรญัตติร่างข้อบัญญัติงบประมาณรายจ่ายประจำปีงบประมาณ ๒๕๗๐

.....

<u>ระเบียบวาระที่ ๕ เรื่องที่เสนอใหม่</u>

๕.๑ การพิจารณาร่างข้อบัญญัติงบประมาณรายจ่ายประจำปีงบประมาณ พ.ศ.๒๕๗๐
(วาระที่ ๒ ขั้นแปรญัตติ)

.....

๕.๒ การพิจารณาให้ตราเป็นข้อบัญญัติองค์การบริหารส่วนตำบลอีเซ เรื่องงบประมาณรายจ่ายประจำปีงบประมาณ พ.ศ. ๒๕๗๐
(วาระที่ ๓ ขั้นพิจารณาให้ความเห็นชอบ)

๕.๓ การพิจารณาร่างข้อบัญญัติองค์การบริหารส่วนตำบลอีเซ เรื่อง การควบคุมการเลี้ยงสุกร (ฉบับที่ ๒) พ.ศ. ๒๕๖๙

ที่ประชุม .....

สำเนาถูกต้อง

<u>ระเบียบวาระที่ ๖ เรื่องอื่นๆ</u>

๖.๑ .....

๖.๒ .....

(นายอาทิตย์ คำเนาว์)
ปลัดองค์การบริหารส่วนตำบล

ประมาณการราคาค่าก่อสร้าง ด้านโครงสร้างพื้นฐาน

ประกอบการพิจารณาข้อบัญญัติงบประมาณรายจ่าย

ประจำปีงบประมาณ พ.ศ. ๒๕๗๐

สำเนาถูกต้อง

(นายอาทิตย์ คำเนาว์)
ปลัดองค์การบริหารส่วนตำบล

ของ

องค์การบริหารส่วนตำบลอีเซ

อำเภอโพธิ์ศรีสุวรรณ จังหวัดศรีสะเกษ

แบบ ปร.5

สรุปการประมาณราคากลางค่าก่อสร้าง

ส่วนราชการ องค์การบริหารส่วนตำบลอีเซ อำเภอโพธิ์ศรีสุวรรณ จังหวัดศรีสะเกษ

ชื่อโครงการ ก่อสร้างรางระบายน้ำจากบ้านนางประยงค์ มงคลชัยพาณิชย์

ถึงบ้านนายเสถียร สิทธิ บ้านอีเซ หมู่ที่ 5 ตำบลอีเซ อำเภอโพธิ์ศรีสุวรรณ จังหวัดศรีสะเกษ

สถานที่ก่อสร้าง หมู่บ้านอีเซ หมู่ที่ 5 ตำบลอีเซ อำเภอโพธิ์ศรีสุวรรณ จังหวัดศรีสะเกษ

ปริมาณงาน ปากรางกว้าง 0.30 เมตร ยาว 144 เมตร ลึก 0.50 เมตร

ตามแบบแปลนและรายละเอียดขององค์การบริหารส่วนตำบลอีเซกำหนด

ตามแบบ เลขที่ /2568 ปร.4 จำนวน 1 แผ่น ปร.5 จำนวน 1 แผ่น ประมาณราคาเมื่อวันที่ 6 สิงหาคม 2569

ลำดับที่	รายการ	ค่างานต้นทุน รวมเป็นเงิน (บาท)	FACTOR F	ค่าก่อสร้างทั้งหมด รวมเป็นเงิน (บาท)	หมายเหตุ
1	งานทาง	264,323.79	1.3642	360,590.51	- ดอกเบี้ยเงินกู้ 6 % - ภาษี 7 % - เงินจ่ายล่วงหน้า 0 % - เงินประกันผลงานหัก 0 %
สรุป	ปรับลดเพื่อความเหมาะสมเป็นจำนวนเงินทั้งสิ้น			360,000.00	
	(สามแสนหกหมื่นบาทถ้วน)				

(ลงชื่อ).....ประมาณราคา

(นายจตุรงค์ ทองสำแดง)

ผู้ช่วยนายช่างโยธา

(ลงชื่อ).....ประมาณราคา

(นายเอกชัย รักษาคุณ)

นายช่างโยธาชำนาญงาน

(ลงชื่อ).....เสนอ

(นายเอกชัย รักษาคุณ)

นายช่างโยธาชำนาญงาน

รักษาราชการแทนผู้อำนวยการกองช่าง

(ลงชื่อ).....เห็นชอบ

(นายอาทิตย์ คำเนาว์)

ปลัดองค์การบริหารส่วนตำบลอีเซ

(ลงชื่อ).....อนุมัติ

(นายสุวรรณ โสดา)

นายกองค์การบริหารส่วนตำบลอีเซ

สำเนาถูกต้อง

(นายอาทิตย์ คำเนาว์)

ปลัดองค์การบริหารส่วนตำบล

รายการประมาณราคาโครงการก่อสร้างรางระบายน้ำจากบ้านนางประยงค์ มงคลชัยพาณิชย์
ถึงบ้านนายเสถียร สิทธิ บ้านอีเซ หมู่ที่ 5 ตำบลอีเซ อำเภอโพธิ์ศรีสุวรรณ จังหวัดศรีสะเกษ

สถานที่ก่อสร้าง บ้านอีเซ หมู่ที่ 5 ต.อีเซ อ.โพธิ์ศรีสุวรรณ จ.ศรีสะเกษ

ปริมาณงาน ปากรางกว้าง 0.30 เมตร ยาว 144 เมตร ลึก 0.50 เมตร

ตามแบบแปลนและรายละเอียดขององค์การบริหารส่วนตำบลอีเซกำหนด

องค์การบริหารส่วนตำบลอีเซ ประมาณราคาเมื่อวันที่ 6 สิงหาคม 2569 แบบเลขที่ /2569

ที่	รายการ	หน่วย	จำนวน	ค่าวัสดุ		ค่าแรง		รวมค่าวัสดุและค่าแรงงาน
				ราคา/หน่วย	จำนวนเงิน	ราคา/หน่วย	จำนวนเงิน	
1	หมวดงานเตรียมงาน							
	1.1 ดินขุด	ลบ.ม	89.00	-	-	153.00	13,617.00	13,617.00
	1.2 ทรายรองพื้นปรับระดับ (เผื่อ25%)	ลบ.ม	7.20	472.63	3,402.94	121.00	871.20	4,274.14
	1.3 คอนกรีตหยาบ	ลบ.ม	6.04	1,919.00	11,590.76	329.00	1,987.16	13,577.92
2	หมวดงานรางระบายน้ำ ค.ส.ล.							
	2.1 คอนกรีตโครงสร้าง 1:2:4	ลบ.ม	23.00	2,074.77	47,719.71	329.00	7,567.00	55,286.71
	2.2 เหล็กเส้นกลม RB ขนาด 9 มม. (เผื่อ 7 %)	ก.ก.	1,198.00	24.74	29,638.52	4.90	5,870.20	35,508.72
	2.3 ลวดผูกเหล็ก	ก.ก.	35.00	37.98	1,329.30	-	-	1,329.30
	2.4 เหล็กฉาก มอก. 50x50 มม. หนา 4 มม.	เส้น	49.00	480.00	23,520.00	-	-	23,520.00
	2.5 สีกันสนิม (ทาเหล็กฉาก)	ตร.ม	59.00	40.00	2,360.00	35.00	2,065.00	4,425.00
	2.6 ค่าแรงเชื่อม ประกอบติดตั้ง (18.33 กก./เส้น)	ก.ก.	1,302.00	-	-	14.00	18,228.00	18,228.00
	2.7 ไม้แบบหล่อคอนกรีต (คิด 50 %)	ตร.ม	129.00	570.00	73,530.00	163.00	21,027.00	94,557.00
	รวมไม้คร่าวยึดแบบ/ตะปู							
	ยอดรวมค่างานต้นทุน							264,323.79

ลงชื่อ .....ผู้ประมาณราคา
(นายจตุรงค์ ทองสำแดง)
ผู้ช่วยนายช่างโยธา

ลงชื่อ .....ผู้ประมาณราคา
(นายเอกชัย รักษาคุณ)
นายช่างโยธาชำนาญงาน

สำเนาถูกต้อง

(นายอาทิตย์ คำเนาว์)
ปลัดองค์การบริหารส่วนตำบล

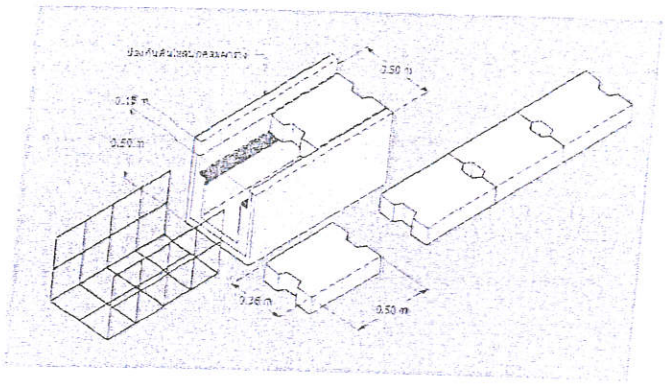

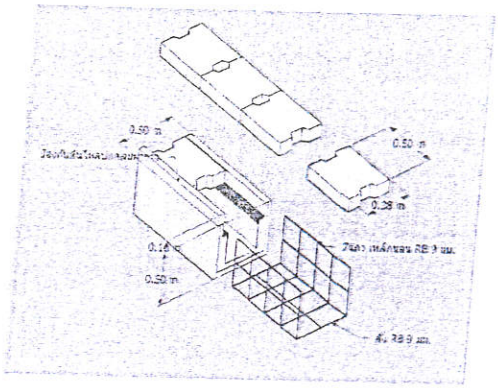

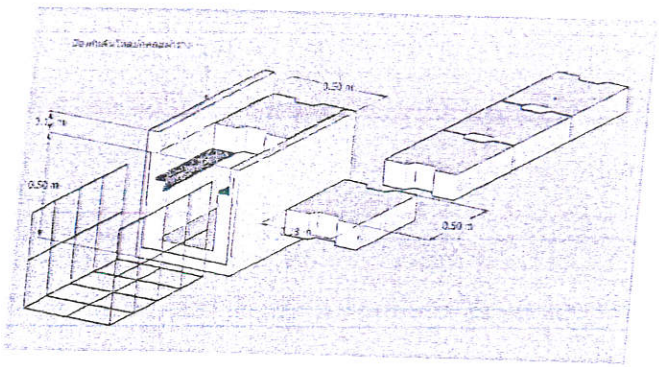

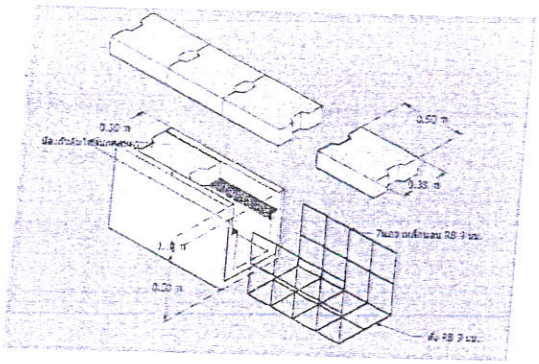

แบบรางระบายน้ำภายในหมู่บ้าน

สำเนาถูกต้อง

(นายอาทิตย์ คำเนาว์)
ปลัดองค์การบริหารส่วนตำบล

ส่วนราชการ กองช่าง องค์การบริหารส่วนตำบลอีเซ กรมส่งเสริมการปกครองท้องถิ่น กระทรวงมหาดไทย

โครงการ ก่อสร้างถนนคอนกรีตเส้นบ้านแปะไปถึงหนองหนัก

พิกัดจุดเริ่มต้นสายทาง Latitude 15.260270 N - Longitude 104.024241 E พิกัดจุดสิ้นสุดสายทาง Latitude 15.259935 N - Longitude 104.024689 E

ปริมาณงาน ขนาดผิวจราจรกว้าง 5.00 เมตร ไหล่ทางกว้างข้างละ 0.50 เมตร รวมระยะทางในการดำเนินการทั้งสิ้น 61.00 เมตร หรือมีผิวจราจรไม่น้อยกว่า 305.00 ตารางเมตร

สถานที่ก่อสร้าง สายบ้านแปะ หมู่ที่ 4 ตำบลอีเซ อำเภอโพธิ์ศรีสุวรรณ จังหวัดศรีสะเกษ

ชื่อสายทาง รหัสสายทาง

ประมาณราคาเมื่อวันที่ 7 สิงหาคม 2569 ราคาวัสดุ ณ. เดือน กรกฎาคม 2569

เงื่อนไข Factor F เงินจ่ายล่วงหน้า 0 % เงินประกันผลงานหัก 0 % ดอกเบี้ยเงินกู้ 6 % ค่าภาษีมูลค่าเพิ่ม (VAT) 7 %

ที่	รายการ	รวมค่างานก่อสร้าง	หมายเหตุ
1	ค่างานก่อสร้างงานทาง	229,280.23 - -	* ค่า Factor F งานก่อสร้างทางซึ่งรวมค่าใช้จ่ายพิเศษตามข้อกำหนดฯ = 1.3642
สรุป	รวมราคาค่าก่อสร้างทั้งโครงการ เป็นเงิน 229,280.23 บาท		*** ราคาน้ำมันโซล่า ณ.อำเภอเมือง 37.25 บาท/ลิตร
	ปรับราคาเพื่อความเหมาะสม เป็นเงิน 229,000.00 บาท		
	ตัวอักษร (สองแสนสองหมื่นเก้าพันบาทถ้วน)		

รายชื่อผู้สำรวจและประมาณการ

(ลงชื่อ).....สำรวจ

(นายจตุรงค์ ทองสำแดง)

ผู้ช่วยนายช่างโยธา

(ลงชื่อ).....ออกแบบ/ประมาณการ

(นายเอกชัย รักษาคุณ)

นายช่างโยธาชำนาญงาน

(ลงชื่อ).....ตรวจ

(นายเอกชัย รักษาคุณ)

นายช่างโยธาชำนาญงาน รักษาราชการแทนผู้อำนวยการกองช่าง

รายนามผู้ตรวจ /เห็นชอบ

(ลงชื่อ).....เห็นชอบ

(นายอาทิตย์ คำเนาว์)

ปลัดองค์การบริหารส่วนตำบลอีเซ

(ลงชื่อ).....อนุมัติ

(นายสุวรรณ โสดา)

นายกองค์การบริหารส่วนตำบลอีเซ

สำเนาถูกต้อง

(นายอาทิตย์ คำเนาว์)

ปลัดองค์การบริหารส่วนตำบล

ใบสรุปรายการประมาณราคากลางข้อบัญญัติ ประจำปี 2570

โครงการ ก่อสร้างถนนคอนกรีตเส้นบ้านแปะไปถึงหนองหนัก

สถานที่ก่อสร้าง สายบ้านแปะ หมู่ที่ 4 ตำบลอีเซ อำเภอโพธิ์ศรีสุวรรณ จังหวัดศรีสะเกษ

ชื่อสายทาง

รหัสสายทาง ความยาวตลอดสาย - แบบเลขที่ .....

หน่วยงานเจ้าของโครงการ กองช่าง องค์การบริหารส่วนตำบลอีเซ

คำนวณราคาเมื่อวันที่ 7 สิงหาคม 2569

งานก่อสร้างงานทาง(ช่วงที่ดำเนินการ)

ช่วงที่ 1 จาก กม. ที่ 0+000.00 ถึง กม. ที่ 0+061.00 กว้าง 5.00 ม. ยาว 61.00 ม. หนา 0.15 เมตร มีไหล่ทางกว้างข้างละ 0.50 ม.

ระยะทางยาวโดยรวมทั้งสิ้น 61.00 เมตร หรือมีปริมาณพื้นที่ผิวจราจรไม่น้อยกว่า 305.00 ตารางเมตร

ลำดับ	รายการ	ปริมาณงาน		ค่างานต้นทุน		F.N	ราคาต่อหน่วย X F.N	ราคากลาง	หมายเหตุ
		จำนวน	หน่วย	ราคาต่อหน่วย	ค่างานต้นทุน				
	1. งานรื้อโครงสร้างถนนเดิม								
1.1	งานถางป่าขุดตอ ไหล่ทาง (ขนาดเบา)	61.00	ตร.ม.	1.82	111.02	1.3642	2.48	151.45	ข้างละ 0.50 ม.
1.2	งานเกรดปรับผิวจราจรเดิม	305.00	ตร.ม.	1.82	555.10	1.3642	2.48	757.27	
	2. งานรองพื้นทางและพื้นทาง								
2.1	งานทรายรองใต้ผิวทางคอนกรีต	15.00	ลบ.ม.	459.34	6,897.60	1.3642	627.31	9,409.71	หนา 0.05 ม.
	3. งานผิวทาง								
3.1	งานผิวทางปอร์ตแลนด์ซีเมนต์ ค2	305.00	ตร.ม.	477.38	145,600.90	1.3642	651.24	198,628.75	หนา 0.15 ม.
3.2	รอยต่อเผื่อหดตามขวาง (Contraction Joint)	30.00	เมตร	110.32	3,309.60	1.3642	150.50	4,514.96	ทำทุก 10 ม.
3.3	รอยต่อตามยาว (Longitudinal Joint)	61.00	เมตร	69.80	4,257.80	1.3642	95.22	5,808.49	
	4. งานผิวไหล่ทาง								
4.1	งานไหล่ทางหินคลุกปรับเกลี่ยแต่งเรียบ	9.00	ลบ.ม.	815.26	7,337.34	1.3642	1,112.18	10,009.60	หนา 0.15 ม.

รวมราคาค่าก่อสร้างทั้งโครงการ	เป็นเงิน	229,280.23
ปรับราคาเพื่อความเหมาะสม	เป็นเงิน	229,000.00

ตัวอักษร (สองแสนสองหมื่นเก้าพันบาทถ้วน)

1) ผลรวมค่างานต้นทุนงานก่อสร้างทาง	=	168,069.36
2) ผลรวมค่างานต้นทุนงานก่อสร้างสะพานและท่อเหลี่ยม	=	-
3) ผลรวมค่าใช้จ่ายพิเศษตามข้อกำหนดและค่าใช้จ่ายอื่นๆ	=	-
) ค่า Factor F งานก่อสร้างทาง	=	1.3642
) ค่า Factor F งานก่อสร้างสะพานและท่อเหลี่ยม	=	-
) ค่า Factor F ค่าใช้จ่ายพิเศษตามข้อกำหนดฯ = 1+(3)/(1)x(4)+(2)x(5)	=	-
ค่า Factor F งานก่อสร้างทางซึ่งรวมค่าใช้จ่ายพิเศษตามข้อกำหนดฯ(Factor F.N) = (4) x (6)	=	1.3642
ค่า Factor F งานก่อสร้างสะพานและท่อเหลี่ยมซึ่งรวมค่าใช้จ่ายพิเศษตามข้อกำหนดฯ(Factor F.N) = (5) x (6)	=	-

สำเนาถูกต้อง

(นายอาทิตย์ คำเนาว์)
ปลัดองค์การบริหารส่วนตำบล

(ลงชื่อ).....สำรวจ
(นายจตุรงค์ ทองสำเดง)
ผู้ช่วยนายช่างโยธา

(ลงชื่อ).....ออกแบบ/ประมาณการ
(นายเอกชัย รักษาคุณ)
นายช่างโยธาชำนาญงาน

(ลงชื่อ).....ตรวจ
(นายเอกชัย รักษาคุณ)
นายช่างโยธาชำนาญงาน รักษาราชการแทนผู้อำนวยการกองช่าง

(ลงชื่อ).....เห็นชอบ
(นายอาทิตย์ คำเนาว์)
ปลัดองค์การบริหารส่วนตำบลอีเซ

(ลงชื่อ).....อนุมัติ
(นายสุวรรณ โสดา)
นายกองค์การบริหารส่วนตำบลอีเซ